Isolateurs d'épissures et boîtiers isolants

Boîtiers isolants rigides pour dérivations en « H »

- Couvercles isolants emboîtants pour dérivations à comprimer de type « H »
- Installation facile; simplement placer la dérivation en « H » dans le boîtier et en emboîter les deux coques pour le refermer
- Pour le modèle ignifuge, consultez votre bureau régional des ventes
- Conviennent également aux dérivations de type « C »

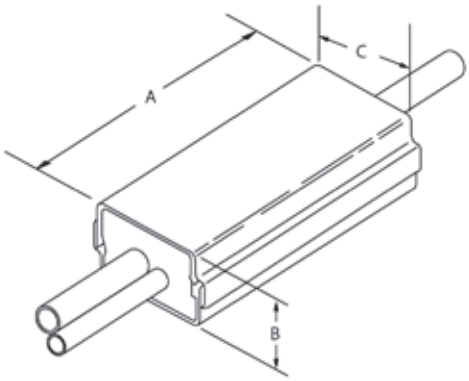

N° de cat.	Dimensions nominales (po)			Emb. std
	Longueur A	Épaisseur B	Largeur C	
HTC2S	2	1,13	1,44	15
HTC2	3,5			
HTC40	4,25	1,56	2	2
HTC500	6	1,75	2,75	8
HTC1000	7	2,38	3,88	2
HTC1000L	10			3

Données techniques

- Les boîtiers HTC2 et HTC2S utilisent une enveloppe isolante au lieu de coussinets d'embouts comme garniture intérieure
- Utilisez un outil de sertissage hydraulique pour les dérivations n°s 54755 à 54790 et 63148 à 63180; consultez le feuillet d'instructions
- Boîtiers isolants rigides fabriqués de thermoplastique antichoc noir (Noryl) à cote d'inflammabilité UL 94V-1
- Garniture intérieure en éponge molle de néoprène noir à alvéoles fermés, indice d'oxygène de 28 % UL 94-HBF
- Température nominale : maximum de 90 °C
- Tension nominale : maximum de 600 V

Applications sur dérivations de type « H »

N° de cat. du boîtier	N° de cat. Dérivation « H » Al/Cu	N° de cat. Dérivation « H » Cu
HTC2	63105	–
HTC2S	–	CHT814-10
HTC40	63110 63118 63125 63140	CHT214-9 CHT250214-8 CHT2514-7 CHT2502-6
HTC500	63148 63160	CHT50010-5/CHT50040-4 CHT75010-3/CHT750350-2
HTC1000L	63170	–
HTC1000	63180/63169	CHT750350-1F

Applications sur dérivations de type « C »

N° de cat. du boîtier	N° de cat. Dérivation « C »	Code couleur
HTC40	54720 54725 54730 54755 54760	Brun Vert Rose Bleu Brun
HTC40L2	54735 54740 54745 54750	Noir Orange Violet Jaune
HTC500	54765 54770 54775 54780 54785	Rose Noir Jaune Blanc –
HTC1000	54790	–

Isolateurs d'épissures et boîtiers isolants

Boîtiers isolants flexibles pour dérivations de type « H »

- Éliminent le rubanage
- Dotés de trois pattes de blocage et d'une frange chevauchante pour assurer l'isolation maximale du câble

N° de cat.	Calibres de fils		Installation sur dérivations « H » nº de cat.	Emb. std
	min.	max.		
HT20C	6	2/0	63110 & 63125	50
HT40C		4/0	63140 & 63148	25
HT600C	2	500 kcmil	63160 & 63169	10
HT1000C	1/0	750 kcmil	63180	5
HT1000C-L		1000 kcmil	63170	

Commandez en multiples de l'emballage standard

Données techniques

- Conviennent aux applications de 600 V à 90 °C
- Fabrication de polypropylène ignifuge antichoc
- Couleur : noir

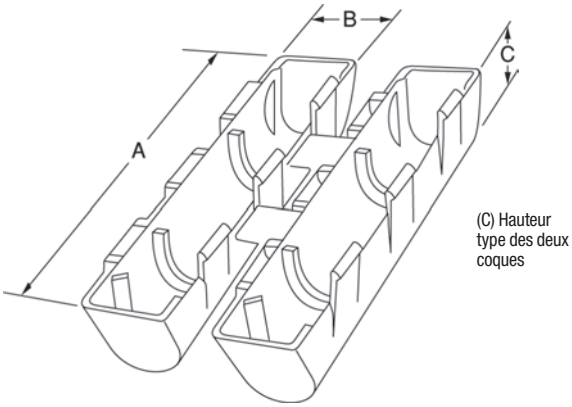

Boîtiers isolants flexibles pour dérivations de type « H »

N° de cat.	Calibres de fils		Installation sur dérivations « H » nº de cat.	Dimensions (po)			Dimensions (po) A	Dimensions (po) B
	max.	min.		A	B	C		
HT20C	2/0	6	6110/63115 63125/63120	4,5	1,25	1,13	–	–
HT40C	4/0		63140 63148	5,61	1,41	1,19		
HT600C	500 kcmil	2	63160/63169	6,81	2,13	1,45		
HT1000C	100 kcmil à 500 kcmil	250 kcmil à 1/0 AWG	63180	–	–	–	[184.15 mm] 7,250	2,330 +0,060
HT1000C-L	1000 kcmil à 500 kcmil	250 kcmil à 250 kcmil	63170				[263.40 mm] 10,374	

Isolateurs d'épissures et boîtiers isolants

Enveloppes isolantes adhésives

- Étanches à l'humidité
- Tension nominale : maximum de 600 V
- Température d'application : -10 à 49 °C (14 à 120 °F)
- Température maximale de fonctionnement : 80 °C (176 °F)
- Aucun outil d'installation requis
- Également offertes en rouleaux de 10 pi; communiquez avec votre bureau régional des ventes pour les détails

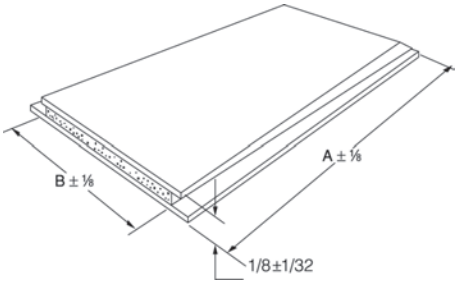

Propriétés électriques

- Constance diélectrique : 3,2 (ASTM D150, 60 Hz)
- Facteur de puissance : 007 (ASTM D150, 60 Hz)
- Rigidité diélectrique : 340 V/mil (ASTM-D1373)

Propriétés chimiques

- Absorption d'eau : 0,06 % (ASTM-570)
- Résistance à l'ozone : excellente, 0,03 % (ASTM-D1373)
- Corrosion : aucune corrosion visible (ASTM-D 69)

N° de cat.	A (po)	B (po)	Emb. std
AC 5 x 3	5	3	10
AC 5 x 7		7	
AC 85 x 75	8,5	7,5	5
AC 85 x 105		10,5	

Commandez en multiples de l'emballage standard

- Répertoriées UL pour usage avec les couvercles T&B
- Conviennent aux dérivations de type « H » et « C », aux épissures bidirectionnelles, aux dérivations mécaniques et aux cosses et joints à sertir Color-Keyed^md
- Matériaux : enveloppe de vinyle 6 mils avec adhésif de caoutchouc butylique de type mastic d'une épaisseur d'environ 1/8 po; feuille endos de polyéthylène
- Ne doivent pas servir aux applications de submersion dans des liquides

Nº de cat. Enveloppe isolante	Nº de cat. Cosses à sertir										Nº de cat. Épissures bidirectionnelles à sertir			Nº de cat. Dérivations en « H »	Nº de cat. Dérivations en « C »	Nº de cat. Joints à sertir
AC5X3 Grandeur 2	60096	60113	60130	60150	54132	54145	54160	54207	54906	54860	60500	–	54806	63105	54710	54610
	60097	60114	60150	60151	54134	54108	54162	54208	54942	54862	60501	–	54807	–	54715	54615
	60099	60016	60230	60230	54105	54147	54163	54255	54947	54864	60507	–	54806	–	54720	54620
	60101	60017	60236	60236	54135	54148	54111	54209	54909	54866	60512	–	54504	–	54725	54625
	60102	60018	60238	60238	54136	54150	54165	54210	54910	–	60516	–	54505	–	54730	54630
	60103	60120	60242	60242	54138	54152	54167	54260	54965	–	60905	–	54506	–	54735	54635
	60104	60122	60244	60244	54106	54153	54168	54211	54970	–	60910	–	54507	–	54740	–
	60106	60123	60248	60248	54139	54109	54112	54265	54850	–	60915	–	54506	–	54745	–
	60107	60124	60250	60250	54140	5415	54170	54212	54852	–	60920	–	54509	–	54750	–
	60108	60126	54104	54104	54107	54157	54204	54270	54854	–	60925	–	54500	–	–	–
	60109	60128	54130	54130	54142	54158	54205	54930	54856	–	54804	–	54511	–	–	–
	60112	60129	54131	54131	54143	54110	54206	54905	54858	–	54805	–	–	–	–	–
AC 5 x 7 Grandeur 4	–	60152	60169	60267	54173	54115	54129	54222	54920	–	60522	60945	54516	63110	54755	54640
	–	60153	60174	60268	54174	54183	54213	54291	54923	–	60530	60950	54518	63115	54760	54645
	–	60154	60172	60269	54113	54116	54275	54223	54928	–	60538	60955	54809	63120	54765	54650
	–	60156	60174	60271	58161	54185	54214	54295	54868	–	60542	60960	54810	63125	54770	–
	–	60157	60176	60276	58162	54118	54280	54224	54870	–	60548	60965	54811	–	54775	–
	–	60159	60178	60274	58163	54187	54215	54226	54872	–	60554	60970	54812	–	54780	–
	–	60160	60180	60275	58165	54120	54282	54228	54874	–	60560	54509	54813	–	–	–
	–	60162	60254	60276	58166	54122	54216	54913	54876	–	60565	54510	54814	–	–	–
	–	60163	60256	60277	54178	54123	54218	54914	54878	–	60568	54511	54815	–	–	–
	–	60165	60260	60278	54179	54124	54286	54915	54880	–	60574	54512	54816	–	–	–
	–	60166	60262	60280	54114	54126	54220	54916	54882	–	60930	54513	54817	–	–	–
	–	60168	60265	54172	54181	54128	54289	54918	–	–	60935	54514	–	–	–	–
	–	–	–	–	–	–	–	–	–	–	60940	54515	–	–	–	–
AC85 x 75 Grandeur 6	–	–	–	–	60184	–	–	–	–	–	60574	–	54522	63130	–	–
	–	–	–	–	60284	–	–	–	–	–	60576	–	54523	63135	–	–
	–	–	–	–	–	–	–	–	–	–	60578	–	54524	63140	–	–
	–	–	–	–	–	–	–	–	–	–	60580	–	54526	63145	–	–
	–	–	–	–	–	–	–	–	–	–	60584	–	54528	63150	–	–
	–	–	–	–	–	–	–	–	–	–	60975	–	54820	–	–	–
	–	–	–	–	–	–	–	–	–	–	60980	–	54823	–	–	–
	–	–	–	–	–	–	–	–	–	–	60985	–	54828	–	–	–
	–	–	–	–	–	–	–	–	–	–	54520	–	–	–	–	–
AC85 x 105 Grandeur 8	–	–	–	–	–	–	–	–	–	–	–	–	–	63155	–	–
	–	–	–	–	–	–	–	–	–	–	–	–	–	63160	–	–
	–	–	–	–	–	–	–	–	–	–	–	–	–	63165	–	–

Isolateurs d'épissures et boîtiers isolants

Isolant rapide et facile à poser !
Aucune chaleur, aucun adhésif requis !

Ruban isolant à auto-fusionnement T&B

Vous aurez peine à croire que la pose du ruban isolant à auto-fusionnement Shrink Kon™ est si facile ! Isolez épissures, extrémités et raccords rapidement et efficacement. Oubliez le chalumeau et les adhésifs. Vous n'avez qu'à utiliser deux épaisseurs de ce ruban à auto-fusionnement pour former une couche flexible diélectrique qui protège vos connexions contre l'humidité et la corrosion. Comme sa résistance à la traction est très élevée, vous pourrez étirer la première couche de ruban pour former un joint résistant, bien comprimé et étanche à l'eau. Vous n'avez plus qu'à appliquer la seconde couche avec un minimum de tension pour compléter l'installation !

- Seulement deux couches suffisent à former un joint diélectrique étanche à l'humidité et résistant à l'abrasion
- Convient aux applications à tension basse ou élevée
- Composé de remplissage à utiliser sous le ruban lorsqu'il s'agit d'isoler des épissures et extrémités boulonnées ou de grosseurs différentes

N° de cat.	Largeur (po)	Longueur (pi)	Épaisseur (mils)	Couleur	Emb. std
Ruban isolant à auto-fusionnement					
TBFT421-12	1	12	40	Rouge	10
TBFT421-36	1	36	40	Rouge	10
TBFT201-36	1	36	20	Noir	10
Composé de remplissage					
TBFP9-2	1	2	–	Blanc	1

L'emballage standard est le rouleau; commandez par rouleau, non en pieds.

Isolateurs d'épissures et boîtiers isolants

TBF421-36

TBFP9-2

Caractéristiques et avantages

- Aucune chaleur ni adhésif requis pour former un lien étanche à l'humidité et résistant à l'abrasion
- Endos insensible au statique, très visible, à enlèvement facile
- Comme le matériau du ruban à auto-fusionnement n'adhère qu'à lui-même, il facilite l'installation
- Forme un lien immédiat et permanent, même s'il est mouillé; aucune période d'attente
- Stabilité à températures extrêmes : -90 à 260 °C (-130 à 500 °F)
- Résiste aux rayons UV, au cheminement d'arcs, à l'ozone, à la vapeur, à l'humidité et à l'eau salée
- Facile à enlever; simplement couper avec un couteau et retirer; ne laisse aucun résidu

Données techniques

- Matériau : Composé de caoutchouc de silicone modifié
- Résistance à la traction : 1200 psi (82737 kPa)
- Rigidité diélectrique : 20 mils : 600 Vpm; 40 mils : 800 Vpm
- Résistance à l'abrasion : 110 lb/po (49,89 kg/po)
- Absorption d'eau : < 0,5 %
- Gamme de températures : -90 à 260 °C (-130 à 500 °F)

Applications types :

Électricité

Plomberie

Voitures

Résidences

- Sert à réparer l'isolant dégradé des câbles et conducteurs
- Isole et assure l'étanchéité des installations de continuité sur ou sous terre
- Isole les faisceaux de fils ou câbles dans les aéronefs, les véhicules et les bateaux ainsi que les machines et équipements industriels
- Sert aux connexions de moteurs
- Protège de la vibration, des rayures et de l'humidité

Isolateurs d'épissures et boîtiers isolants

Isolateur d'épissures pour tronçons de câbles d'alimentation de moteurs

- Démontable et durable
- Installation facile
- Aucun outil spécial requis
- Capuchon amovible pour l'inspection de la connexion. Convient à une large gamme de câbles.

Novateur, ce produit de grande fiabilité constitue une méthode rapide et facile d'isoler les épissures de tronçons de câbles d'alimentation de moteurs. Il s'agit d'un capuchon isolant auquel sont montées deux attaches Ty-Rap[md]. Pour installer, simplement placer le capuchon sur la connexion boulonnée et resserrer les deux attaches. En 30 secondes environ, vous aurez une installation uniforme, de qualité supérieure. Dès qu'elle est complétée, l'installation est prête à l'inspection et à la mise en service. Le capuchon s'enlève facilement au besoin; vous n'avez qu'à couper les deux attaches et à le retirer de la connexion. Il ne laisse aucun résidu collant.

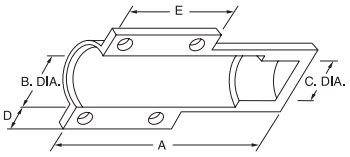

- Certifié UL et CSA (cote d'inflammabilité UL 94V-1)
- Entériné pour applications de 600 V à 90 °C
- Matériaux : Corps — Élastomère à base de néoprène modifié / Attaches — Nylon

N° de cat.	Calibres de fils	Long. A (po)	Gros. max de boulon (po)	Dia. B (po)	Dia. C (po)	D (po)	E (po)	Emb. std
MSC14*	#14–#10	1,5	0,38	0,56	0,50	0,38	0,35	15
MSC8	#12–#8	2,39		0,76	0,67		1,20	10
MSC2	#12–#2	3,25	0,75	0,95	0,88		1,5	
MSC20	#2–2/0	4,25	1,0	1,39	1,05	0,43	1,70	4
MSC250	3/0–300 kcmil	7,56	1,5	1,88	1,80	0,45	1,90	2
MSC500	350–500 kcmil	8,88	1,75	2,56	2,48		2,10	5

* L'isolateur MSC14 n'utilise qu'une seule attache Ty-Rap[md]
Commandez en multiples de l'emballage standard