Türkupplungsdrehgriff, schwarz, abschliessbar, max 60mm Achse, Baugrösse 2

Typ NZM2-XTVDV-60-NA
Art.-Nr. 100668

Abbildung ähnlich

Lieferprogramm

Sortiment			Zusatzausrüstung
Zubehör			Türkupplungsdrehgriff
Norm/Zulassung			UL/CSA, IEC
Baugröße			NZM2
Beschreibung			Türkupplungsdrehgriff zur Betätigung des Schalters durch die geschlossene Schaltschranktür
Funktion			Standard, schwarz/grau
Schutzart			IP66 UL/CSA Type 4X, Type 12
Abschließbarkeit			abschließbar an Griff und Schalter mit max. je 3 Vorhängeschlössern mit Türverriegelung
Türverriegelung			in abgeschlossen AUS nicht überlistbar Tür nur zu öffnen nach aktiver Drehung über 0-Stellung hinaus von außen überlistbar mit Schraubendreher
Projektierungsinformation			komplett inklusive Drehantrieb und Kuppelteilen Verlängerungsachse zusätzlich erforderlich nicht kombinierbar mit mechanischer Verriegelung für maximale Achslänge 60 mm ohne Achsabstützung nicht mit Zusatzhandgriff NZM…-XDZ kombinierbar Außenwarnschild/Bezeichnungsschild einclipsbar
verwendbar für			NZM2, N(S)2
abschließbar			einfach

Daten für Bauartnachweis nach IEC/EN 61439

Bauartnachweis IEC/EN 61439			
10.2 Festigkeit von Werkstoffen und Teilen			
10.2.2 Korrosionsbeständigkeit			Anforderungen der Produktnorm sind erfüllt.
10.2.3.1 Wärmebeständigkeit von Umhüllung			Anforderungen der Produktnorm sind erfüllt.
10.2.3.2 Widerstandsfähigkeit Isolierstoffe gewöhnliche Wärme			Anforderungen der Produktnorm sind erfüllt.
10.2.3.3 Widerstandsfähigkeit Isolierstoffe außergewöhnliche Wärme			Anforderungen der Produktnorm sind erfüllt.
10.2.4 Beständigkeit gegen UV-Strahlung			Anforderungen der Produktnorm sind erfüllt.
10.2.5 Anheben			Nicht zutreffend, da die gesamte Schaltanlage bewertet werden muss.
10.2.6 Schlagprüfung			Nicht zutreffend, da die gesamte Schaltanlage bewertet werden muss.
10.2.7 Aufschriften			Anforderungen der Produktnorm sind erfüllt.
10.3 Schutzart von Umhüllungen			Nicht zutreffend, da die gesamte Schaltanlage bewertet werden muss.
10.4 Luft- und Kriechstrecken			Anforderungen der Produktnorm sind erfüllt.
10.5 Schutz gegen elektrischen Schlag			Nicht zutreffend, da die gesamte Schaltanlage bewertet werden muss.
10.6 Einbau von Betriebsmitteln			Nicht zutreffend, da die gesamte Schaltanlage bewertet werden muss.
10.7 Innere Stromkreise und Verbindungen			Liegt in der Verantwortung des Schaltanlagenbauers.
10.8 Anschlüsse für von außen eingeführte Leiter			Liegt in der Verantwortung des Schaltanlagenbauers.
10.9 Isolationseigenschaften			
10.9.2 Betriebsfrequente Spannungsfestigkeit			Liegt in der Verantwortung des Schaltanlagenbauers.
10.9.3 Stoßspannungsfestigkeit			Liegt in der Verantwortung des Schaltanlagenbauers.
10.9.4 Prüfung von Umhüllungen aus Isolierstoff			Liegt in der Verantwortung des Schaltanlagenbauers.
10.10 Erwärmung			Erwärmungsberechnung liegt in der Verantwortung des Schaltanlagenbauers. Eaton liefert die Daten zur Verlustleistung der Geräte.
10.11 Kurzschlussfestigkeit			Liegt in der Verantwortung des Schaltanlagenbauers. Die Vorgaben der Schaltgeräte sind einzuhalten.
10.12 Elektromagnetische Verträglichkeit			Liegt in der Verantwortung des Schaltanlagenbauers. Die Vorgaben der Schaltgeräte sind einzuhalten.

10.13 Mechanische Funktion			Für das Gerät sind die Anforderungen erfüllt, sofern Angaben der Montageanweisung (IL) beachtet werden.

Technische Daten nach ETIM 6.0

Niederspannungsschaltgeräte (EG000017) / Handgriff für Schaltgeräte (EC000229)			
Elektro-, Automatisierungs- und Prozessleittechnik / Niederspannungs-Schalttechnik / Leistungsschalter, Leistungstrennschalter (NS) / Handgriff für Schaltgeräte (ecl@ss8.1-27-37-04-14 [AKF012011])			
Abschließbar			ja
Farbe			schwarz
Geeignet für NOT-AUS			nein
Mit Achse			nein
Geeignet für Leistungsschalter			ja
Geeignet für Lasttrennschalter			ja

Approbationen

Product Standards			UL489; CSA-C22.2 No. 5-09; IEC60947, CE marking
UL File No.			E140305
UL Category Control No.			DIHS
CSA File No.			022086
CSA Class No.			1437-01
North America Certification			UL listed, CSA certified
Specially designed for North America			Rotary handle with additional 4th position, beyond OFF, to release door interlock.
Degree of Protection			IEC: IP66, UL/CSA Type 4X, 12

Abmessungen

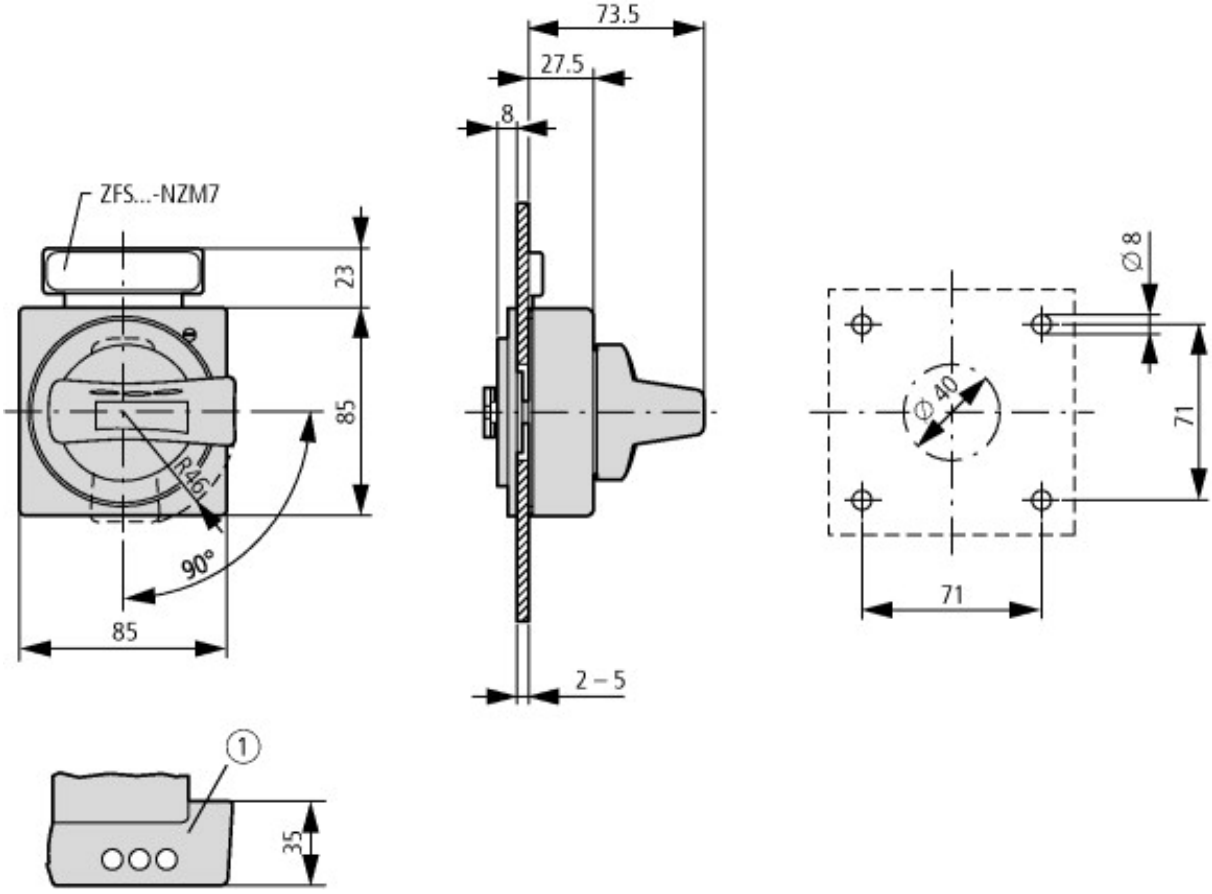

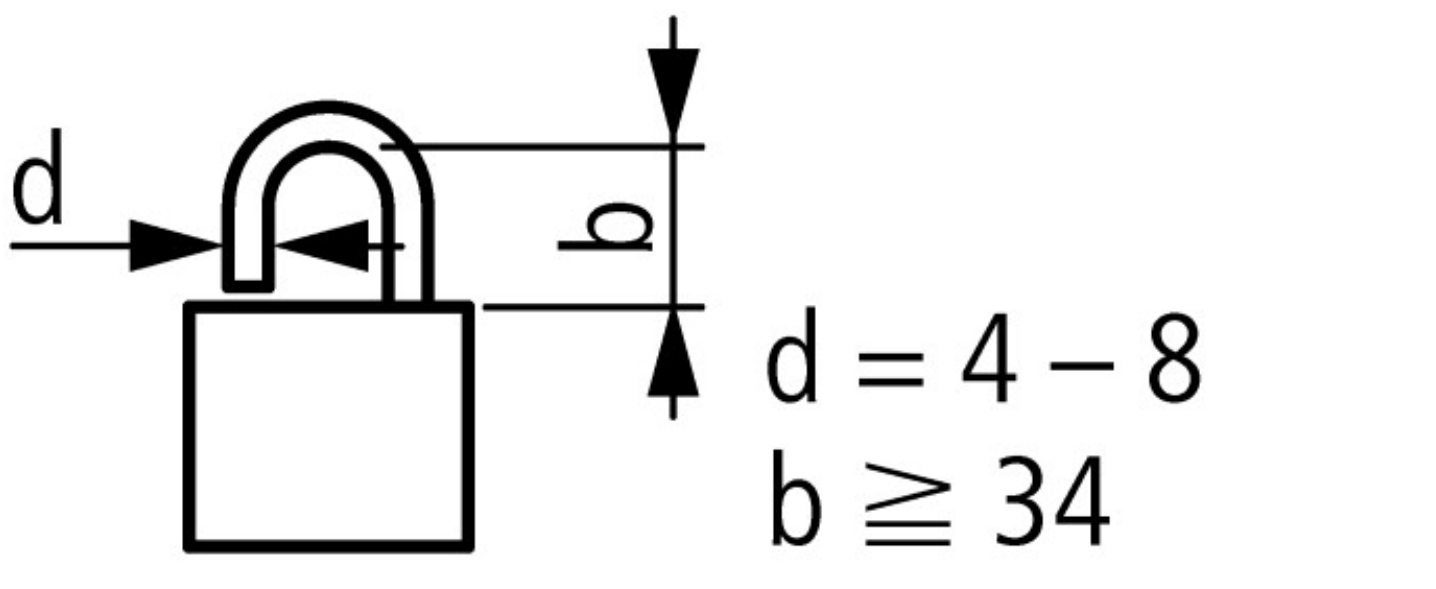

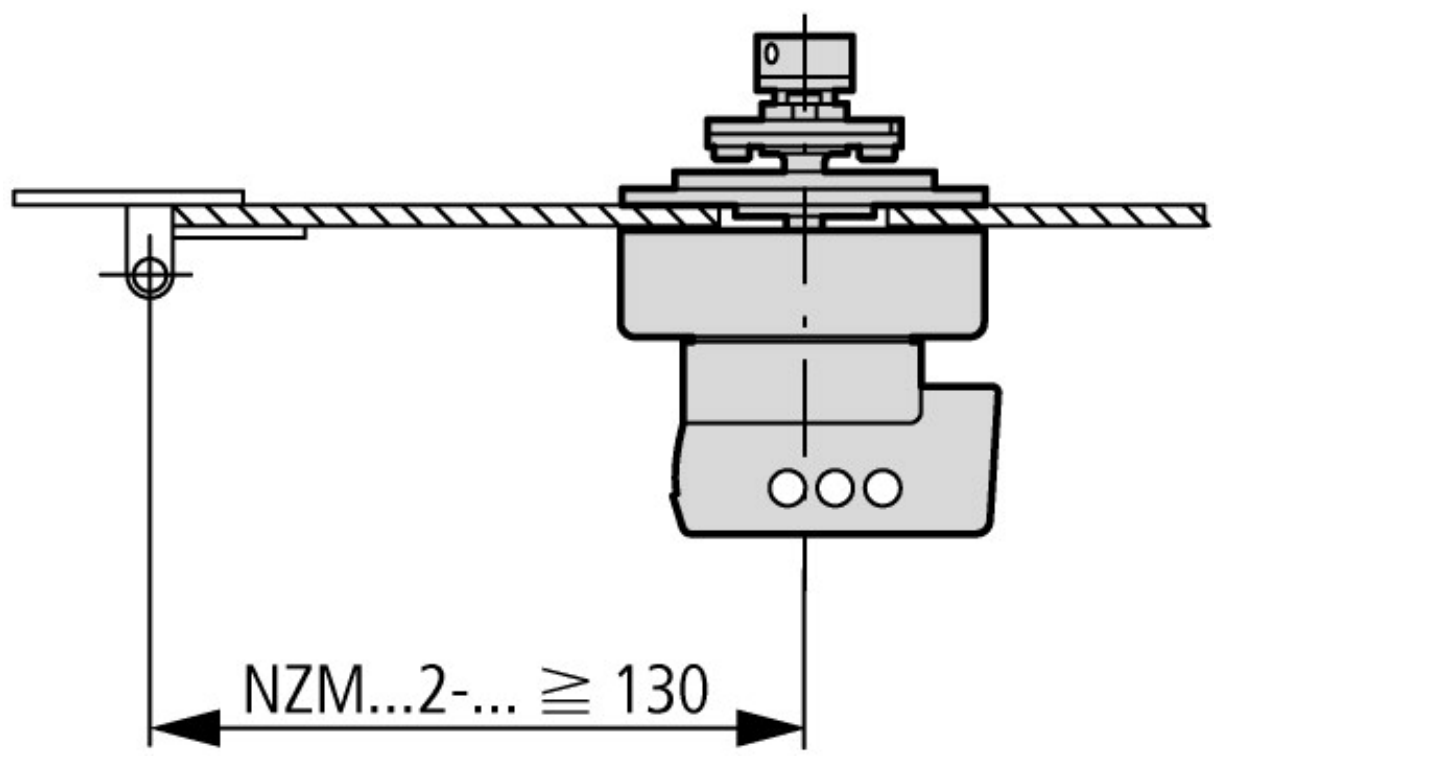

Mindestabstand Türkupplungsdrehgriff von Drehpunkt Tür

Weitere Produktinformationen (Verlinkungen)

IL01203005Z (AWA1230-1998) Türkupplungsdrehgriff	
IL01203005Z (AWA1230-1998) Türkupplungsdrehgriff	ftp://ftp.moeller.net/DOCUMENTATION/AWA_INSTRUCTIONS/IL01203005Z2017_01.pdf

© 05/2017 by Eaton Industries GmbH