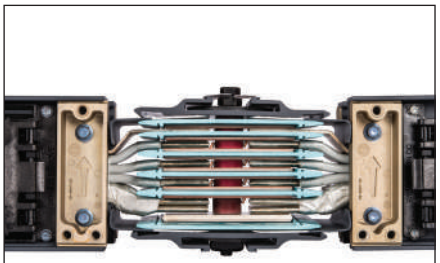

Connexion Sentron

XJ-L

Adaptateurs de barre

Table des matières

Systèmes de barre blindée – Vue d'ensemble

Remarques sur les prix 13-3
Tableau de sélection des barres blindées 13-4

Barre blindée Sentron^MD

Vue d'ensemble de la barre blindée Sentron 13-5 – 13-6
Système de numérotation du catalogue 13-7
Données techniques 13-8 – 13-9
Sections rectilignes – enfichable, enfichable unilatérale et artère d'alimentation 13-10 – 13-12
Coudes 13-13 – 13-14
Barres désaxées 13-15
Combinaisons 13-16
Tés 13-17
Boîtiers de branchement d'extrémité 13-18
Boîtiers de branchement centraux 13-19
Boîtiers de branchement à installation conjointe 13-20
Sélection de raccords TBNK pour boîtiers de branchement à installation conjointe 13-21 – 13-22
Raccords d'expansion 13-23
Réducteurs et raccords de transposition de phase 13-24
Boîtes d'extrémité 13-25
Supports 13-26 – 13-27
Supports et obturateurs d'extrémité 13-28
Brides de toit, mur, plafond et plancher 13-29
Accessoires de barre blindée 13-30
Brides d'extrémité 13-31 – 13-32
Combinaison bride/coude 13-33
Options de cellule 13-34
Panneaux et modules de centre de compteurs 13-35 – 13-36
Information sur l'installation et l'application 13-37 – 13-39
Programme Power II Fit 13-40
Référence rapide 13-41

Systèmes de barre blindée Sentron^MD

Vue d'ensemble de l'adaptateur de barre Sentron 13-43
Adaptateurs de barre Sentron – Disjoncteur (installé) – Système de numérotation du catalogue 13-44
Adaptateurs de barre à disjoncteur Sentron 13-45
Adaptateurs de barre avec disjoncteurs standard 13-46
Adaptateurs de barre avec disjoncteurs limiteurs de courant 13-47
Dimensions et poids des adaptateurs de barre à disjoncteur Sentron 13-48
Dégagement au mur et dimensions de l'adaptateur de barre à disjoncteur 13-49
Adaptateurs de barre Sentron – Fusible SLVB – Système de numérotation du catalogue 13-50
Adaptateurs de barre à fusibles SLVB Sentron 13-51 –13-52
Dimensions et poids des adaptateurs de barre à fusibles Sentron 13-53 –13-54
Dégagement au mur et dimensions de l'adaptateur de barre à fusibles 13-55
Adaptateurs de barre à parasurtenseur Sentron 13-56
Adaptateurs de barre à parasurtenseur Sentron– Système de numérotation du catalogue 13-57
Dimensions et poids des adaptateurs de barre à parasurtenseur Sentron 13-58

Table des matières

Adaptateurs de barre 3/6 Sentron 13-59
Adaptateurs de barre 3/6 Sentron – Disjoncteur (installé) – Système de numérotation du catalogue 13-62
Adaptateurs de barre 3/6 Sentron – Configurations du produit 13-61
Dimensions et poids des adaptateurs de barre 3/6 Sentron 13-62 –13-63

Système de barre blindée XJ-L^{MC} HD
Introduction et vue d'ensemble 13-64 – 13-65
Spécifications des barres blindées 13-66
Sections rectilignes 13-67 – 13-68
Coudes 13-69
Tés et croix 13-70
Boîtiers de branchement 13-71 – 13-72
Brides d'extrémité 13-73
Accessoires – Supports, obturateurs d'extrémité et couvercles de prises 13-74

Adaptateurs de barre XJ-L^{MC} HD
Guide de sélection et système de numérotation du catalogue 13-75
Séries XQ et XQR 13-76
Série XPM 13-77
Séries XEC et XLEC 13-78
Série XLVB et boîtier de branchement enfichable 13-79

Distribution de l'énergie avec barres blindées
BD^{MD} enfichable (225 — 1 600 A) en cuivre 13-80
XL-U^{MD} en aluminium (225–5 000 A) 13-81
XL-U^{MD} en cuivre (225–6 500 A) 13-82
Éléments enfichables XL-X^{MD}, XL-U^{MD}, BD^{MD} 13-83 – 13-84

Systèmes de barre blindée – Vue d'ensemble

Remarques sur les prix

A. Prix au pied

1. Le prix de base des barres Sentron et XL-U est indiqué au pied. Lors du calcul du prix, les fractions sont arrondies au nombre entier supérieur (par exemple, une longueur linéaire de 66 pieds 3 pouces sera facturée au prix de 67 pieds).
2. Le prix de base des barres BD et XJ-L HD est indiqué par section.

B. Accessoires
Le prix de certains accessoires pour barres blindées est celui du dispositif complet tandis que pour d'autres, le prix est indiqué pour les seuls accessoires.

1. Le prix complet du dispositif comprend tout le matériel et les accessoires composant le dispositif standard. (Le prix de la barre blindée selon sa longueur est inclus, s'il y a lieu.)
2. Le prix des accessoires inclut la main-d'œuvre et les divers raccords du dispositif standard. (Ne comprend pas de barre blindée.)

C. Les boîtiers de branchement d'extrémité sont des dispositifs à installer à l'une ou l'autre extrémité des barres. Le courant nominal de la barre blindée détermine le prix courant de ces boîtiers. Les cosses à serrage sont offertes en équipement standard. Pour des cosses à compression, le prix courant du boîtier doit être majoré de 30 %.

D. Le prix d'accessoire pour les coudes autres que ceux à 90 degrés doit être doublé.

E. Le prix d'accessoire des brides d'extrémité (connexions de tableaux/embases) sont ceux pour la connexion à des équipements de Siemens. Pour la connexion aux équipements d'autres constructeurs, multiplier par 2,5 le prix courant des brides d'extrémité. Le prix courant standard comprend une rallonge de huit pouces pour la barre blindée qui pénètre dans l'équipement à partir de la bride de montage. Si la rallonge nécessaire dépasse cette longueur, s'adresser à l'usine pour le prix. Les tableaux de contrôle Sentron comprennent une bride d'extrémité de barre blindée pré-installée, méthode qui élimine la main-d'œuvre nécessaire pour connecter la barre blindée au tableau sur le chantier.

F. Les boîtes d'extrémité sont des boîtiers de branchement spécialement construits pour l'extérieur. Elles sont conçues pour recevoir les câbles du branchement du client grâce à une plaque amovible isolée, sur le dessous. Le prix des barres blindées doit être calculé en fonction de la longueur jusqu'à cette extrémité.

G. On peut insérer des sections de transposition de phases pour mieux équilibrer les tensions sur les grandes longueurs de barres blindées. Pour en déterminer le prix, calculer le prix d'accessoire de la « section d'expansion » correspondant au courant nominal approprié.

H. Supports
Les barres blindées Sentron et XL-U sont homologuées UL pour fixation des supports à intervalles standard de dix pieds (au centre). L'achat de supports pour les installations horizontales est donc facultatif. Les entrepreneurs utilisent souvent les barres Unistrut/Kindorf comme produit de rechange approuvé.

Le prix de chaque section rectiligne de barre blindée BD et XJ-L HD comprend deux supports. Dans le cas des installations verticales, il faut prévoir des supports à ressorts autocompensateurs, expédiés à part pour installation sur place par l'installateur. On les utilise aussi comme supports intermédiaires dans les cas où la hauteur entre deux planchers dépasse 16 pieds.

I. On utilise des brides pour plafonds, murs et planchers lorsqu'une barre blindée doit traverser ces éléments, pour couvrir l'ouverture sur le pourtour de la barre. **Ces brides ne doivent pas servir de support pour la barre blindée.**

J. Le prix des réducteurs dépend du courant nominal de la plus grosse barre blindée. Les fusibles ne sont pas inclus avec les réducteurs à fusibles.

K. Peinture spéciale — Sections de barre blindée, accessoires et adaptateurs de barre
Le fini standard est une peinture gris clair ASA n° 61. Pour toute autre couleur, ajouter 20% et consulter l'usine pour s'informer des possibilités. La barre blindée XJL HD est offerte en gris ASA n° 61 et en gris graphite.

Généralités

L. Pour les barres en cuivre argenté, ajouter 10 %.

M. Les brides de toit sont des collets et plaques de construction spéciale, montés sur une section de barre blindée 3R, et destinés à traverser les toits plats ou en pente. Préciser l'angle de dénivellation dans le cas des toits en pente.

N. Le prix des adaptateurs à disjoncteur pour barre blindée Sentron est celui du « dispositif complet », avec disjoncteur installé en usine. Celui des adaptateurs à disjoncteur pour les barres BD, XL-U et XL-X ne comprend que le coffret. Un disjoncteur et une prise seront installés ou non sur la barre XJ-L HD en fonction du type d'adaptateur de barre.

O. Le prix des adaptateurs à fusibles pour barre blindée ne comprend pas les fusibles. Des ensembles d'adaptateurs pour fusibles de classes R, T et J sont proposés pour installation sur place.

P. Le prix courant des cellules comprend la main-d'œuvre et le matériel pour un seul dispositif et son coffret, y compris la barre interne côté secteur à connecter à la barre blindée et au dispositif de protection. Les fusibles et la barre côté charge ne sont pas compris dans le prix de base.

Q. Les barres blindées Sentron ont été testées conformément à la norme UL1479; leur classement de résistance au feu est de deux heures pour les murs de gypse et de trois heures pour les parties qui pénètrent dans les dalles ou les blocs en béton. Ces degrés de résistance ont été obtenus pour des barres blindées standard installées au moyen de scellant SpecSeal[MD] de Specified Technologies Inc., qu'on peut se procurer auprès de la division des produits de distribution électrique.

R. Section d'expansion

On doit utiliser une section de dilatation pour chaque 200 pi de parcours de barre blindée continu, à chaque transition d'un parcours vertical, et une pour chaque joint de dilatation de bâtiment. Le parcours de barre blindée doit être placé dans une position convenant au(x) raccord(s) de dilatation.

Systèmes de barre blindée – Vue d'ensemble

Tableau de sélection des barres blindées (100-6 500 A)

I-T-E (préalablement appelée BullDog Electric) a été la première entreprise à fabriquer un système de barre blindée. Depuis leur lancement en 1932, les systèmes de barre blindée ont été améliorés et modifiés à maintes reprises pour répondre aux besoins changeants de l'industrie. Utilisez le tableau de sélection ci-dessous pour déterminer le produit qui répond le mieux à vos exigences.

Tableau de sélection des barres blindées

100 à 6 500 ampères **600 volts ou moins**

Caractéristique			Produit			
			Barre blindée enfichable et d'artère d'alimentation			
			Sentron enfichable/artère d'alimentation	XL-U enfichable/artère d'alimentation	XJ-L HD enfichable	BD enfichable
Intensité nominale		100	–	–	✓	–
		150	–	–	–	–
		200	–	–	–	–
		225	✓	✓	✓	✓
		400	✓	✓	✓	✓
		600	✓	✓	–	✓
		800	✓	✓	–	✓
		1 000	✓	✓	–	✓
		1 200	✓	✓	–	✓
		1 350	✓	✓	–	✓
		1 600	✓	✓	–	✓
		2 000	✓	✓	–	–
		2 500	✓	✓	–	–
		3 000	✓	✓	–	–
		3 200	✓		–	–
		4 000	✓	✓	–	–
		5 000	✓	✓	–	–
		6 000, 6 500	–	✓	–	–
Conducteur		Cuivre	✓	✓	✓	✓
		Aluminium	✓	✓		✓
Utilisation		À l'intérieur	✓	✓	✓	✓
		À l'extérieur	✓	✓	–	–
Branchement c.a. 50-60 Hz 400 Hz①		2 fils	–	–	–	–
		1 Ø, 3 fils	–	–	✓	–
		3 Ø, 3 fils	✓	✓	✓	✓
		3 Ø, 4 fils, N 100 %	✓	✓	✓	✓
		3 Ø, 4 fils, N 200 %	✓		✓	
Tension		600 Volts ou moins	✓	✓	✓	✓
Construction		Ventilée	–	✓	–	–
		Non ventilée	✓	✓	✓	✓
Respecte les normes électriques	**UL**	857	✓	✓	✓	✓
	NEMA	BU1	✓	✓	✓	✓
	CSA/CUL	C22.2 N° 27	✓	✓	✓	✓
	ANCE	NMX-J-148ANCE	✓	✓	✓	✓

① Pour de plus amples renseignements, consultez l'usine.

Vue d'ensemble de la barre blindée Sentron

Barre blindée Sentron pour les applications de distribution électrique globales

Les produits Sentron de Siemens sont reconnus mondialement pour leur qualité et leur performance uniforme, car ils se basent sur une solide fondation de produits avancés pour l'industrie de la construction. Les barres blindées Sentron offrent des avantages et des caractéristiques indéniables, les rendant idéales pour une variété d'utilisations industrielles et dans le domaine de la construction.

Elles sont conçues pour une distribution sûre et efficace de l'électricité dans des environnements industriels, commerciaux et institutionnels. Leurs intensités admissibles vont de 225 A à 5 000 A UL. La conception novatrice offre une installation exigeant moins de main d'œuvre et un système de barre omnibus flexible et compact convenant parfaitement à la plupart des applications. En fait, les barres blindées Sentron constituent un des systèmes nécessitant le moins de main d'œuvre de l'industrie.

Elles s'installent avec un minimum de matériel et coûtent souvent moins cher que des installations avec câbles et conduites. Le boîtier léger en aluminium sert de mise à la terre intégrée et les joints superposés se connectent avec des plaques de jonction à un seul écrou. De plus, les adaptateurs de barre et les boîtiers de branchement offrent le plus grand espace de pliage de câble de l'industrie. Un neutre à 200 % en option dans le boîtier de barre omnibus prend en charge les harmoniques que l'on trouve couramment dans les réseaux électriques modernes.

Les conducteurs des barres blindées Sentron sont isolés grâce à un système d'isolation à l'époxy de pointe, appliqué à l'aide d'un procédé de poudrage électrostatique pour optimiser l'intégrité de l'isolation.

Un parfait exemple d'innovation continue, les barres blindées Sentron sont maintenant offertes avec des coudes de colonnes économiques et pratiques permettant de changer la direction de 90 degrés dans tous les sens.

Bien entendu, les barres blindées Sentron répondent aux normes de construction mondiales, y compris UL, NEMA, IEC, CSA, VDE et BS.

Siemens utilise des technologies de pointe dans tous les aspects de son processus de fabrication de barres blindées. De l'élaboration à l'application d'époxy par poudrage électrostatique, tous les processus utilisés dans la fabrication des barres blindées Sentron de Siemens sont contrôlés électroniquement pour assurer des résultats d'une haute qualité uniforme. Ainsi, les produits de barres blindées Sentron sont les meilleurs sur le marché.

Boîtier

Les barres blindées Sentron comprennent un boîtier entièrement en aluminium. Ce boîtier léger, à carcasse fermée, sans ventilation résiste à la rouille et aux éléments, évacue la chaleur des conducteurs et fournit un excellent chemin de mise à la terre. La conception à carcasse fermée élimine également le besoin de déclasser le système, peu importe l'orientation d'installation. Le boîtier est couvert d'une peinture de polyesteruréthane résistante aux égratignures appliquée par poudrage électrostatique, de couleur gris ANSI 61. Cette peinture possède aussi un résistance nominale au brouillard salin de 1 000 heures.

Conducteurs

Les conducteurs de barres blindées Sentron sont compacts et peuvent être configurés des manières suivantes : triphasé, trois fils; triphasé, 4 fils; ou triphasé, 4 fils avec un neutre à 200 %. Les conducteurs sont offerts en cuivre (conductivité de 98 %), 1000 A/po^2 cuivre coté M, aluminium (conductivité de 58 %) et aluminium 750 A/po^2 coté L. Le neutre à 200 % en option aide à gérer les courants harmoniques qui pourraient survenir. Ce système est particulièrement utile pour les lampes à décharge (fluorescentes) et les ordinateurs. Il vous aidera à minimiser les surchauffes et à prolonger le cycle de vie de votre équipement de distribution électrique.

Mise à la terre

Les barres blindées Sentron offrent des options de mise à la terre répondant à vos exigences : une mise à la terre intégrée au boîtier en aluminium et des barres de mise à la terre internes optionnelles. Une mise à la terre isolée est aussi offerte en option et s'avère particulièrement utile dans les applications où une mise à la terre propre est requise (notamment les hôpitaux et la haute technologie).

Placage

Toutes les barres omnibus sont électroplaquées d'étain. Ce plaquage unique offre une excellente conductivité et empêche les impuretés de s'attacher aux barres. Un placage en argent est aussi offert en option.

Isolation

Les barres blindées Sentron sont isolées grâce à un système de poudre d'époxy conçue par les ingénieurs Siemens, des ingénieurs de systèmes à l'époxy et des spécialistes de la poudre d'époxy, spécialement pour les barres blindées de Siemens.

Le processus d'application électrostatique de l'isolant exclusif à Siemens produit une application uniforme de la poudre d'époxy sur l'ensemble de la barre conductrice. Cette méthode est encore améliorée par les processus de filtre en ligne et de séparateurs magnétiques aidant à éliminer les contaminants souvent trouvés dans les systèmes à lit fluidisé. L'application électrostatique offre également un enduit plus uniforme que le processus à lit fluidisé. Le poudrage électrostatique et les températures du four moins élevées produisent un enduit uniforme avec moins d'impuretés et de piqûres dans l'isolant. Des températures de four plus faibles réduisent le risque de recuit accidentel, qui diminuerait la qualité générale du système.

L'isolation des barres blindées Sentron est homologuée Classe B, 130 °C. Chaque barre omnibus et ensemble complet fait l'objet d'un essai diélectrique pour s'assurer que l'isolant ne comporte pas de défaut.

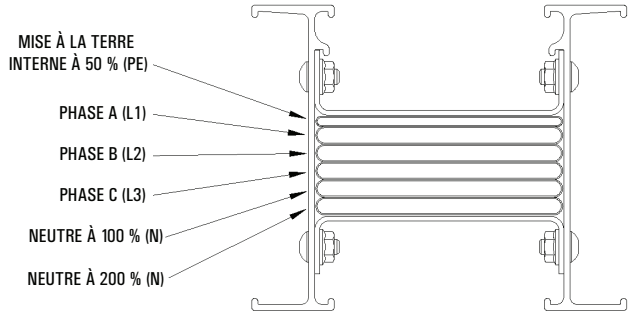

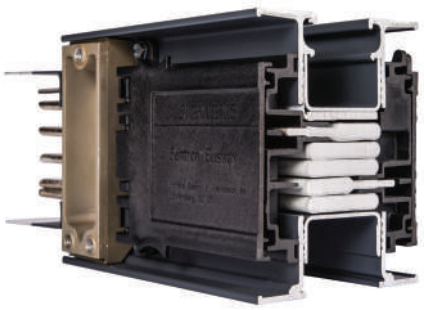

Vue d'ensemble de la barre blindée Sentron

Joint superposé

Chaque pièce de barre blindée Sentron est livrée avec un joint superposé et des couvercles de joint installés à une extrémité de la barre blindée et un protecteur d'extrémité pour la livraison à l'autre.
Les joints superposés comportent une conception à un seul écrou et un écrou spécial autocassant à deux têtes indiquant le couple. Ainsi, vous n'avez pas besoin d'utiliser de clé dynamométrique et vous vous assurez d'obtenir le bon couple d'installation, à savoir 50 pi-lb (68 N-m).

Lorsque le bon couple est appliqué, la tête de boulon supérieure se cisaillera elle-même. Chaque joint superposé permet 0,625 po (15,8 mm) d'ajustement à chaque joint. L'ajustement est limité par les couvercles de joint, qui permettent un ajustement maximal de 0,625 po (15,8 mm) lorsque les débouchures sur le couvercle de joint sont retirées.

On peut retirer tout ensemble de connexion de joint superposé pour permettre l'isolation électrique ou le retrait d'une partie de barre blindée sans déranger les parties adjacentes. Des joints superposés isolants sont offerts et servent à isoler électriquement une ou plusieurs sections de barre blindée dans un parcours. Les joints superposés isolants sont peints en blanc pour en faciliter l'identification.

Ouverture pour adaptateurs

Les barres blindées Sentron sont enfichables et comportent des ouvertures d'adaptateurs avec une protection des doigts IP2X, conformément à IEC 529, à BS EN 60439-1, -2 et à BS EN 60529.

Chaque ouverture d'adaptateur possède une protection isolée à charnière réversible, afin de protéger les surfaces de contact contre la poussière, la saleté et la moisissure. On peut utiliser des joints d'étanchéité pour obtenir une protection nominale contre les éclaboussures (IP55).

Protection nominale IP

Les barres blindées Sentron sont offertes avec diverses protections nominales IP. Servez-vous du tableau ci-dessous pour déterminer la protection nominale qui convient le mieux à vos besoins.

Essai

Chaque pièce d'une barre blindée Sentron est testée en usine avant la livraison. Parmi les tests réalisés, on compte un test diélectrique servant à s'assurer l'intégrité de l'isolation. De plus, les barres blindées Sentron sont testées conformément aux normes UL et IEC. Toutes les barres blindées Sentron sont fabriquées et inspectées dans un établissement homologué ISO 9001:2000.

Normes

Tous les produits de barre blindée Sentron satisfont aux exigences des normes suivantes :

- UL 857
- NEMA BU1
- CSA C22.2
- IEC 60529 (2004)
- BS EN 60529
- BS EN 60439-1, 60439-2
- UL 1479
- DIN 4102 Parties 9 et 12
- BS 6387 Parties 11.1 et 11.2

Économies sur la main d'œuvre

Utiliser une barre blindée Sentron au lieu de câbles et de conduites peut permettre d'économiser de 20 à 30 % sur les coûts totaux d'installation.
La barre blindée Sentron est légère, compacte et prend la moitié moins de temps à installer que les câbles et les conduites. Le programme de conversion des câbles en systèmes de barre blindée Siemens compare l'installation d'une barre blindée à celle de câbles/conduites. Pour de plus amples renseignements, visitez notre site Web au www.sea.siemens.com.

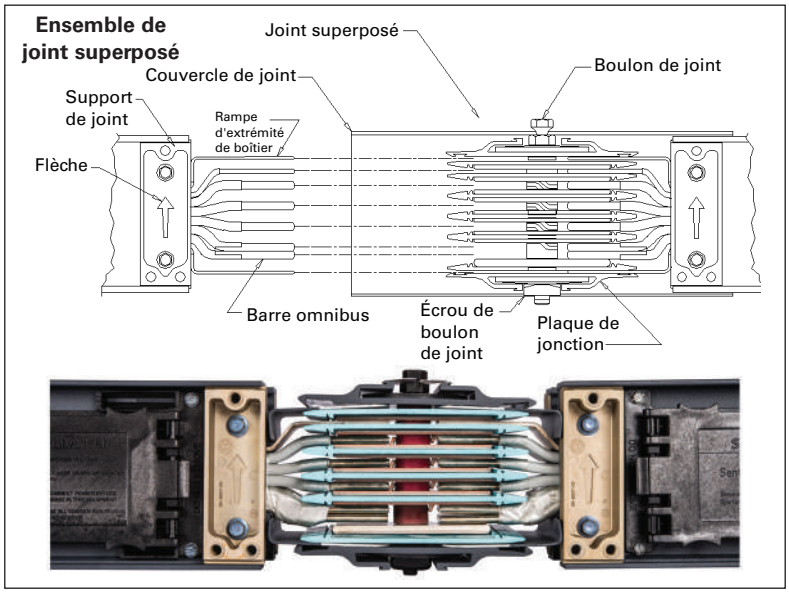

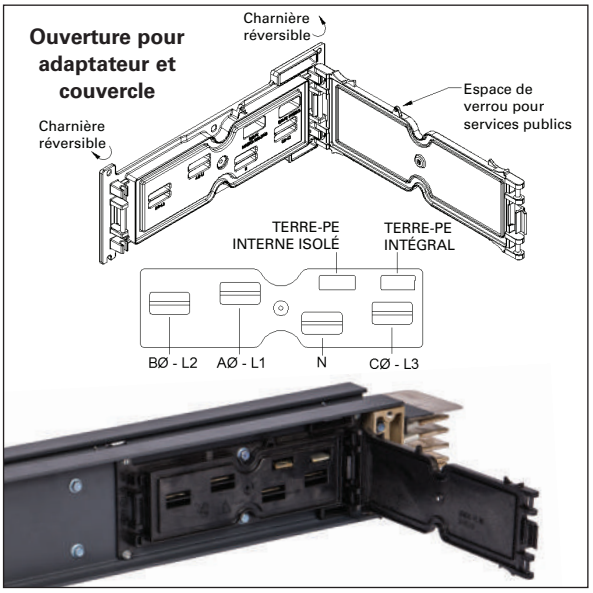

Description des niveaux de protection

Code	Description	Barre blindée Sentron		Adaptateur de barre Sentron
		Alimentation	Enfichable	
IP 2X	Les prises enfichables empêchent l'accès aux pièces sous tension par une sonde d'essai de 0,472 po (12 mm), même lorsque le couvercle est ouvert. **Sécuritaire pour les doigts.**	•	•	•
IP 40	Le coffret empêche l'entrée d'une sonde de test de 0,039 po (1,0 mm). **Intérieur** (Désignation UL typique)	•	•	•
IP 55	Le coffret protège contre l'entrée de poussière et les jets d'eau. **À l'épreuve des éclaboussures**	•	•	•
IP 66	Le coffret est étanche à la poussière et protège contre les puissants jets d'eau. **Extérieur** (International seulement)	•		
NEMA 3R	Le coffret protège contre la pluie, le grésil et les dommages causés par la formation de glace. **Extérieur**	•		

Systèmes de barre blindée Sentron[MD]

Système de numérotation du catalogue

Sélection

S	X	4	0	2	C	1	0

Sentron
SX = Longueurs américaines

Configuration
3 = 3 Ø, 3 fils
4 = 3 Ø, 4 fils, neutre à 100 %
5 = 3 Ø, 4 fils, neutre à 200 %

Intensité nominale
02 = 225 A
04 = 400 A
06 = 600 A
08 = 800 A
10 =1 000 A
12 =1 200 A
13 =1 350 A
16 =1 600 A
20 =2 000 A
25 =2 500 A
30 =3 000 A
32 =3 200 A
40 =4 000 A
50 =5 000 A①

Matériau de la barre omnibus
C = Cuivre
M = 1 000 A/po² Cuivre
A = Aluminium
L = 750 A/po² Aluminium

Mise à la terre
1 = Intégrale (boîtier)
2 = Barre omnibus interne②
3 = Mise à la terre isolée②

Pouvoir de coupure nominal
0 = IP40⑥
4 = IP55⑥
6 = IP66③⑦⑧
9 = NEMA 3R④⑦⑧

① Cuivre seulement
② Barre de mise à la terre en cuivre ou en aluminium
③ Marchés IEC
④ Marchés NEMA
⑤ Préciser l'angle du coude s'il diffère de 90°.
⑥ Intérieur seulement (enfichable et artère d'alimentation)
⑦ Utilisation extérieure (artère d'alimentation seulement)
⑧ Coude de barre verticale (IP40 et IP55 seulement)

• Les numéros de catalogue des supports se trouvent à la page 13-43.

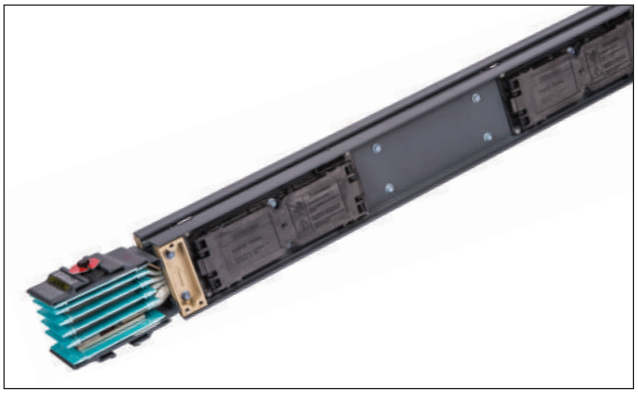

Partie suffixe des numéros de catalogue

P	L	0	6

F : Artère d'alimentation — Longueur en pouces, par ex. : 2 pi 3 po = 027 po
Longueur d'artère allant de 2 pi 0 po (024 pouces) à 10 pi 0 po (120 pouces)

P : Enfichable — **L** — Longueur **04** = 4 pi 0 po; **06** = 6 pi 0 po; **08** = 8 pi 0 po; **10** = 10 po 0 po

O : Enfichable unilatérale (barre verticale) — **I** — Longueur **04** = 4 pi 0 po; **06** = 6 pi 0 po; **08** = 8 pi 0 po; **10** = 10 po 0 po

E : Coude	**S** = Colonne⑧ **L** = 90° **O** = Autre angle ⑤	**E** : Sur chant	**U** : Vers le haut **D** : Vers le bas
		F : À plat	**R** : À droite **L** : À gauche
Tés	**E**	**E** : Sur chant	**U** : Vers le haut **D** : Vers le bas
		F : À plat	**R** : À droite **L** : À gauche
O : Barres désaxées	**F**	**E** : Sur chant	**U** : Vers le haut **D** : Vers le bas
		F : À plat	**R** : À droite **L** : À gauche
Combinaison	**O**	**U** : Sur chant, vers le haut **D** : Sur chant, vers le bas **U** : Sur chant, vers le haut **D** : Sur chant, vers le bas	**L** : À plat à gauche **L** : À plat à gauche **R** : À plat à droite **R** : À plat à droite
		L : À plat à gauche **L** : À plat à gauche **R** : À plat à droite **R** : À plat à droite	**U** : Sur chant, vers le haut **D** : Sur chant, vers le bas **U** : Sur chant, vers le haut **D** : Sur chant, vers le bas
X : Raccords d'expansion P		**F**	**T**
C : Boîtiers de branchement centraux	**T**	**B**	**S** : Standard **X** : Allongé
E : Boîtiers de branchement d'extrémité	**T**	**V** : Vertical **H** : Horizontal	**S** : Standard **X** : Allongé
E : Obturateur d'extrémité	**C**	**L**	**S**
G : **Bride**	**R** : toit **W** : Mur	**F**	**L**
J : Joint superposé	**S** : Standard **I** : Isolation	**S**	**T**
V : Boîtes d'extrémité	**1** = 1 phase **3** : 3 phases **T** : Collet de raccordement	**T** : Transformateur	**H**
		U : Service public	**F** : Florida Pwr/Light **H**ouston Pwr/Light **C** : Commonwealth ED **P** : Pacific Gas/Electric **D** : Detroit Edison **S**an Diego **S**eattle **O** : Autre
R : Réducteur	**F** : À fusibles **N** : Sans fusibles	**R** **R**	**F** **N**
F : Bride d'extrémité	**E** : Norme internationale **R** : Norme É.-U. **O** : Autre	 **N** **N**	 **D** **D**
T : Transposition	**R**	**PG** : Phase et mise à la terre **PO** : Phase seulement **GO** : Mise à la terre seulement	

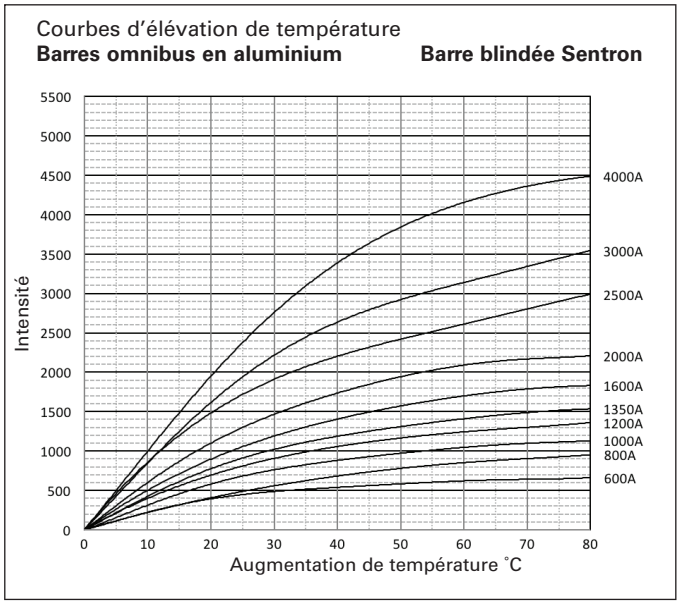

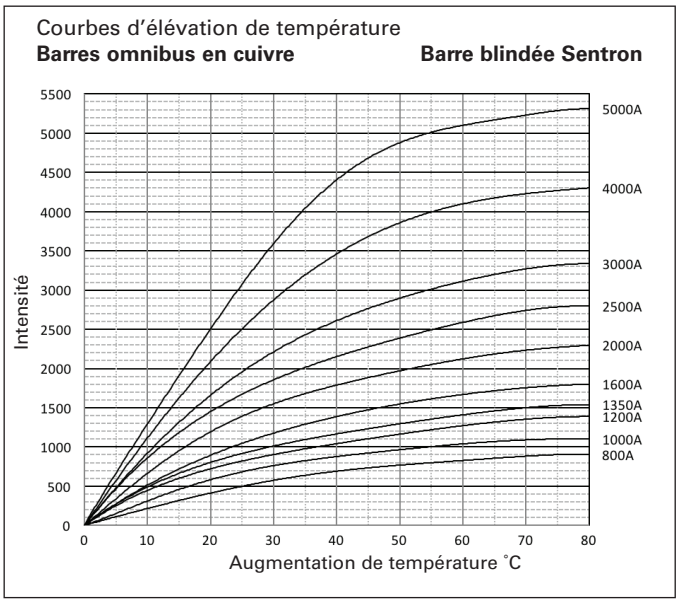

R, X, Z et Ohms, chute de tension

Intensité nominale		Largeur de barre omnibus x 0.25 po (6,4 mm) d'épaisseur	Ohms x 10^{-3} par 100 pi Ligne à neutre R	X	Z	Chute de tension, charges concentrées, ligne à ligne par 100 pi à 100 % Charge nominale, temp. amb. 35 °C①③⑦ Facteur de puissance 0,3	0,4	0,5	0,6	0,7	0,8	0,9	1,0
AL	**coté L③**												
225	—	1,75 (44,5)	3,94	1,13	4,10	0,88	1,02	1,15	1,27	1,39	1,49	1,57	1,54
400	—	1,75 (44,5)	4,08	1,23	4,26	1,66	1,91	2,15	2,38	2,58	2,77	2,91	2,83
600	—	1,75 (44,5)	4,26	1,32	4,46	2,64	3,03	3,40	3,75	4,08	4,37	4,58	4,43
800	400	2,38 (60,5)	3,42	1,06	3,58	2,82	3,24	3,64	4,02	4,36	4,67	4,90	4,74
1 000	600	3,25 (82,6)	2,45	0,74	2,56	2,50	2,88	3,24	3,57	3,89	4,17	4,38	4,24
1 200	800	4,38 (111,3)	1,86	0,59	1,95	2,32	2,66	2,99	3,29	3,58	3,82	4,01	3,87
1 350	1 000	5,38 (138,7)	1,39	0,24	1,41	1,50	1,81	2,10	2,39	2,67	2,93	3,17	3,25
1 600	1 200	6,50 (165,1)	1,21	0,48	1,29	2,19	2,48	2,75	3,00	3,23	3,43	3,56	3,35
2 000	1 350,1 600	8,75 (222,3)	0,91	0,35	0,98	2,11	2,38	2,64	2,87	3,08	3,26	3,37	3,16
2 500	2 000	(2) 5,63 (143,0)	0,68	0,29	0,74	2,09	2,34	2,57	2,78	2,97	3,12	3,21	2,95
3 000	2 500	(2) 6,75 (171,5)	0,54	0,28	0,61	2,24	2,47	2,67	2,85	3,01	3,12	3,16	2,80
3 200	2 000	(2) 7,50 (190,5)	0,48	0,33	0,58	2,53	2,73	2,91	3,06	3,17	3,23	3,20	2,68
4 000	3 000, 3 200	(2) 9,00 (228,6)	0,62	0,21	0,51	2,34	2,61	2,85	3,08	3,27	3,43	3,51	3,20
CU	**coté M③**												
225	—	1,75 (44,5)	2,34	1,13	2,60	0,69	0,77	0,84	0,90	0,95	0,99	1,01	0,91
400	—	1,75 (44,5)	2,44	1,13	2,69	1,26	1,40	1,52	1,64	1,74	1,82	1,86	1,69
600	—	1,75 (44,5)	2,58	1,16	2,83	1,96	2,18	2,39	2,58	2,74	2,87	2,94	2,68
800	400	1,75 (44,5)	2,71	1,17	2,95	2,67	2,98	3,28	3,55	3,78	3,97	4,08	3,76
1 000	—	2,25 (67,2)	2,12	0,98	2,30	2,58	2,88	3,17	3,44	3,67	3,86	3,98	3,67
1 200	600	2,88 (73,2)	1,66	0,77	1,83	2,56	2,85	3,11	3,35	3,56	3,72	3,80	3,45
1 350	800	3,50 (88,9)	1,30	0,64	1,45	2,34	2,59	2,82	3,03	3,20	3,33	3,39	3,04
1 600	1 000	4,50 (114,3)	1,06	0,56	1,20	2,37	2,60	2,66	3,01	3,17	3,29	3,32	2,94
2 000	1 200,1 350	6,00 (152,4)	0,77	0,44	0,89	2,27	2,48	2,50	2,83	2,96	3,05	3,07	2,66
—	1 600	—	—	—	—	—	—	—	—	—	—	—	—
2 500	2 000	8,50 (215,9)	0,55	0,35	0,65	2,15	2,34	2,50	2,64	2,75	2,82	2,81	2,39
3 000	—	(2) 4,75 (120,7)	0,49	0,27	0,56	2,07	2,28	2,46	2,62	2,76	2,86	2,89	2,54
3 200	—	(2) 5,50 (139,7)	0,44	0,30	0,53	2,33	2,51	2,67	2,80	2,90	2,96	2,93	2,44
4 000	2 500, 3 000, 3 200	(2) 6,50 (165,1)	0,36	0,15	0,39	1,76	1,97	2,17	2,35	2,51	2,63	2,71	2,49
5 000	4 000	(2) 8,50 (215,9)	0,30	0,21	0,37	2,49	2,69	2,86	3,00	3,11	3,17	3,15	2,63

Remarques :

① Pour les charges réparties enfichées, divisez les valeurs de chute de tension par 2.

② Pour déterminer la chute de tension de ligne-à neutre, multipliez les valeurs ligne à ligne par 0,577.

③ La chute de tension réelle pour différentes longueurs et à des charges inférieures au courant nominal entier peut être calculée grâce à cette formule :

$$\text{C.d.t. (réelle)} = \text{C.d.t. (tableau)} \times \frac{\text{charge réelle}}{\text{charge nominale}} \times \frac{\text{longueur réelle (pi)}}{100 \text{ pi}}$$

④ Pour 50 Hz, multipliez la réactance (X) par 0,85. Les valeurs de résistance restent les mêmes. Pour 400 Hz, multipliez la réactance (X) par 3,75 et la résistance par 1,4. Calculez la nouvelle chute de tension :
C.d.t. = charge en A x $\sqrt{3}$(Rcos θ + X sin θ) par 100 pi,
où cos θ = facteur de puissance.

⑤ Pour convertir les valeurs R, X, Z en unités métriques « en ohms par mètre ligne à neutre »
R x 0,0328
X x 0,0328
Z x 0,0328

⑥ Pour la conversion en unités métriques « ligne à ligne par mètre à température ambiante de 25 °C en mV/A/m » (Vd 32,8) / A. Diviser C.d.t. par 2 pour les charges réparties.

⑦ La chute de tension diminue avec la température ambiante. Contactez Siemens pour obtenir de l'information sur la chute de tension dans d'autres conditions ambiantes.

Capacité de la mise à la terre

Intensité nominale		Largeur de la barre omnibus Pouces (mm)	Barres par pôle	CSA min. pour barre de mise à la terre selon UL 857 Tableau 14 Po^2 (mm^2)	Section transversale de barre de mise à la terre interne à 50 % Po^2 (mm^2)	Mise à la terre intégrée (boîtier) Po^2 (mm^2)	Courant permanent admissible efficace du boîtier		Caractéristiques du circuit de mise à la terre en conditions de fuite, Ohms x 10^{-3} par 100 pi					
							% de exig. UL	% de barre de phase	Mise à la terre interne			Mise à la terre du boîtier		
									R	X	Z	R	X	Z
A	**Calibre « L »**													
225	—	1,75 (44,5)	1	0,08 (53,5)	0,22 (141,1)	2,30 (1 485,1)	1333	253	4,872	9,037	10,267	5,797	12,963	14,200
400	—	1,75 (44,5)	1	0,17 (107,1)	0,22 (141,1)	2,30 (1 485,1)	667	253	4,872	9,037	10,267	5,797	12,963	14,200
600	—	1,75 (44,5)	1	0,17 (107,1)	0,22 (141,1)	2,30 (1 485,1)	667	253	4,872	9,037	10,267	5,797	12,963	14,200
800	400	2,38 (60,5)	1	0,17 (107,1)	0,30 (191,9)	2,40 (1 550,1)	688	192	3,351	7,333	8,063	4,932	10,000	11,150
1000	600	3,25 (82,6)	1	0,20 (126,5)	0,41 (262,1)	2,54 (1 639,9)	607	147	2,833	6,628	7,208	3,662	8,442	9,202
1200	800	4,38 (111,1)	1	0,23 (146,5)	0,55 (352,8)	2,72 (1 756,6)	552	115	2,487	5,852	6,358	3,189	6,926	7,625
1350	1000	5,38 (136,5)	1	0,29 (189,7)	0,67 (433,5)	2,88 (1 859,8)	446	94	2,182	5,115	5,561	2,713	5,883	6,478
1600	1200	6,50 (165,1)	1	0,29 (189,7)	0,81 (524,2)	3,06 (1 975,4)	467	84	1,801	4,489	4,837	2,289	5,206	5,687
2000	1350,1600	8,75 (222,3)	1	0,35 (227,7)	1,09 (705,6)	3,42 (2 207,7)	425	69	1,390	3,467	3,735	1,623	4,267	4,565
2 500	2000	5,63 (142,9)	2	0,52 (332,3)	1,41 (907,3)	3,85 (2 480,7)	320	59	1,145	2,955	3,169	1,526	3,837	4,129
3000	2 500	6,75 (171,5)	2	0,59 (380,0)	1,69 (1 088,7)	4,20 (2 711,9)	301	53	0,954	2,683	2,848	1,221	3,635	3,835
3200	2000	7,50 (190,5)	2	0,81 (522,6)	1,88 (1 209,7)	4,44 (2 866,8)	229	51	0,894	2,493	2,648	1,144	3,428	3,614
4000	3 000,3 200	9,00 (228,6)	2	0,81 (522,6)	2,25 (1 451,6)	4,92 (3 176,5)	250	50	0,715	2,339	2,446	0,916	3,378	3,500
CU	**Calibre « M »**													
225	—	1,75 (44,5)	1	0,05 (33,5)	0,22 (141,1)	2,30 (1 485,1)	2 128	261	3,803	6,330	7,380	5,183	10,083	11,338
400	—	1,75 (44,5)	1	0,11 (67,7)	0,22 (141,1)	2,30 (1 485,1)	1 054	261	3,803	6,330	7,380	5,183	10,083	11,338
600	—	1,75 (44,5)	1	0,11 (67,7)	0,22 (141,1)	2,30 (1 485,1)	1 054	261	3,803	6,330	7,380	5,183	10,083	11,338
800	400	1,75 (44,5)	1	0,11 (67,7)	0,22 (141,1)	2,30 (1 485,1)	1 054	261	3,803	6,330	7,380	5,183	10,083	11,338
1 000	—	2,25 (57,2)	1	0,13 (85,2)	0,28 (181,5)	2,38 (1 536,7)	860	207	3,029	5,993	6,715	4,409	9,191	10,194
1 200	600	2,88 (73,0)	1	0,18 (114,2)	0,36 (231,9)	2,48 (1 601,8)	661	166	2,460	5,676	6,186	3,674	8,212	8,996
1 350	800	3,50 (88,9)	1	0,24 (152,3)	0,44 (282,3)	2,58 (1 665,8)	510	140	2,188	5,267	5,704	2,807	7,492	8,000
1 600	1 000	4,50 (114,3)	1	0,24 (152,3)	0,56 (362,9)	2,74 (1 769,0)	534	113	1,893	4,323	4,719	2,756	6,880	7,411
2000	1 200,1 350	6,00 (152,4)	1	0,29 (189,7)	0,75 (483,9)	2,98 (1 923,8)	457	90	1,476	3,181	3,507	2,205	6,032	6,422
—	1600	6,50 (165,1)	1	0,29 (189,7)	0,81 (524,2)	3,06 (1 975,4)	467	84	1,801	4,489	4,837	2,289	5,206	5,687
2 500	2 000	8,50 (215,9)	1	0,35 (227,7)	1,06 (685,5)	3,38 (2 181,9)	421	70	1,087	2,020	2,294	1,764	5,419	3,072
3 000	—	4,75 (120,7)	2	0,41 (265,8)	1,19 (766,1)	3,56 (2 290,0)	376	66	0,984	1,874	2,117	1,470	4,631	4,859
3 200	—	5,50 (139,7)	2	0,59 (380,0)	1,38 (887,1)	3,80 (2 453,9)	277	60	0,947	1,691	1,938	1,378	4,129	4,353
4 000	2 500,3 000,3 200	6,50 (165,1)	2	0,59 (380,0)	1,63 (1 048,4)	4,12 (2 660,3)	296	54	0,773	1,500	1,688	1,323	3,060	3,334
5 000	4 000	8,50 (215,9)	2	0,71 (456,1)	2,13 (1 371,0)	4,76 (3 073,2)	278	50	0,606	1,218	1,360	0,882	1,783	1,989

Remarque : Épaisseur de la barre omnibus = 0,25 po (6,4 mm), Épaisseur de la barre de mise à la terre = 0,125 po (3,18 mm)

Pouvoir de court-circuit nominal UL					Séries UL connectées à fusibles		
		Courant eff. symétrique (kA)			Taille maximale de fusible pour calibre de 200 000 ampères efficaces symétriques (kA)		
Intensité nominale		6 cycles	1 s	3 s	Classe R	Classes J et T	Classe L
AL	**Calibre « L »**						
225	—	85	28	16	600	600 J et T	—
400	—	85	28	16	600	600 J et T	—
600	—	85	28	16	600	600 J et T	—
800	400	100	47	27	—	800 T	1 200
1 000	600	100	50	29	—	—	3 000
1 200	800	125	60	35	—	—	3 000
1 350	1 000	150	75	43	—	—	3 000
1 600	1 200	150	90	52	—	—	3 000
2 000	1 350,1 600	150	110	64	—	—	5 000
2 500	2 000	200	130	75	—	—	5 000
3 000	2 500	200	160	92	—	—	—
3 200	2 000	200	160	92	—	—	—
4 000	3 000, 3 200	200	200	115	—	—	—
CU	**Calibre « M »**						
225	—	85	40	23	600	600 J et T	—
400	—	85	40	23	600	600 J et T	—
600	—	85	40	23	600	600 J et T	—
800	400	85	40	23	—	800 T	1 600
1 000	—	100	50	29	—	—	3 000
1 200	600	100	65	38	—	—	3 000
1 350	800	100	80	46	—	—	3 000
1 600	1 000	125	95	55	—	—	4 000
2 000	1 200,1 350	150	115	66	—	—	5 000
1 000	1 600	150	90	52	—	—	3 000
2 500	2 000	150	130	75	—	—	5 000
3 000	—	200	175	101	—	—	—
3 200	—	200	175	101	—	—	—
4 000	2 500,3 000,3 200	200	200	115	—	—	—
5 000	4 000	200	200	115	—	—	—

Les barres blindées Sentron possèdent des valeurs nominales série approuvées par les UL. En utilisant le bon fusible du côté ligne, le courant de court-circuit nominal peut être augmenté à 200 kA pour les barres blindées à plus faible intensité.

Sections rectilignes – enfichable, enfichable unilatérale et artère d'alimentation *Sélection*

Sections rectilignes

Les barres blindées Sentron peuvent être commandées avec des barres omnibus en aluminium ou en cuivre. Les barres en aluminium sont offertes avec des sections ayant une intensité nominale de 225 à 4 000 A. Celles en cuivre sont disponibles avec des sections ayant une intensité nominale de 225 à 5 000 A. Les barres blindées Sentron incluent une mise à la terre intégrée au boîtier et sont offertes avec une barre de mise à la terre interne ou isolée, pour toutes les intensités nominales. Les boîtiers des barres blindées Sentron sont faits de quatre pièces d'aluminium.

Sections enfichables

Les sections enfichables Sentron sont conçues avec des ouvertures d'adaptateur à intervalles de 24 po (610 mm) de chaque côté de la barre blindée pour faciliter l'utilisation. Les sections enfichables sont offertes en longueurs standard de 4 pi (1,22 m), 6 pi (1,83 m), 8 pi (2,44 m) et 10 pi (3,05 m). Les sections enfichables Sentron satisfont les exigences IP40 (intérieur) et IP55 (à l'épreuve des éclaboussures). Un ensemble de joint superposé est fourni avec chaque section enfichable.

Sections enfichables unilatérales

Les sections enfichables unilatérales de Sentron sont conçues avec des ouvertures d'adaptateur à intervalles de 24 po (610 mm) de chaque côté de la barre blindée pour faciliter l'utilisation. Cette conception élimine les adaptateurs inutilisables dans les applications verticales. Les sections de barre verticale sont offertes en longueurs standard de 4 pi (1,22 m), 6 pi (1,83 m), 8 pi (2,44 m) et 10 pi (3,05 m). Les barres blindées verticales Sentron sont offertes avec les caractéristiques IP40 (intérieur) et IP 55 (à l'épreuve des éclaboussures). Un ensemble de joint superposé est fourni avec chaque section de barre verticale.

Caractéristiques des prises enfichables

La garde moulée pour les prises enfichables empêche de toucher accidentellement aux conducteurs sous tension. Les prises enfichables Sentron sont homologuées IP2X (lorsque le couvercle de prise est ouvert), ce qui signifie qu'une sonde de 0,472 po (12 mm) ou plus ne peut pénétrer une prise. La prise est homologuée IP40 lorsque le couvercle est fermé et IP55 lorsque des joints d'étanchéité sont utilisés.

Sections d'artère d'alimentation

Les barres blindées d'artère d'alimentation transportent le courant de la source d'alimentation jusqu'au système de barre blindée. Elles ne comportent pas de prises enfichables. Les barres blindées d'artère d'alimentation Sentron sont offertes en longueurs personnalisées, allant de 2 pi (0,61 m) à 10 pi (3,05 m). Les sections d'artère d'alimentation sont homologuées IP40 (intérieur), IP55 (à l'épreuve des éclaboussures), NEMA 3R (extérieur) et IP66 (International, extérieur). Un ensemble de joint superposé est fourni avec chaque section d'artère d'alimentation.

Section enfichable standard (prises enfichables standard des deux côtés des centres de 24 po); suffixe PL04 (4 pi), PL06 (6 pi), PL08 (8 pi), PL10 (10 pi)

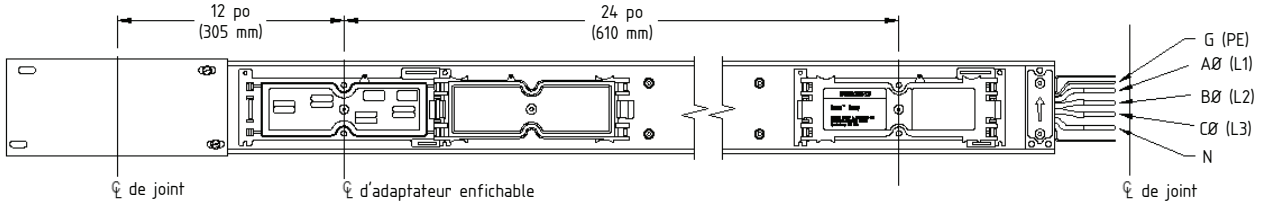

Section enfichable unilatérale standard (prises enfichables standard d'un côté des centres de 24 po); suffixe RI04 (4 pi), RI06 (6 pi), RI08 (8 pi), RI10 (10 pi)

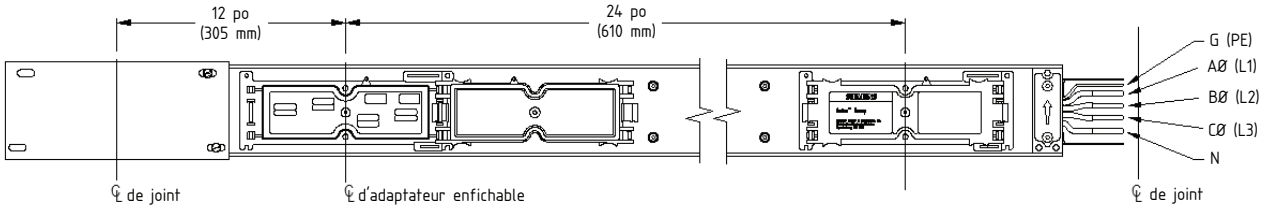

Section d'artère d'alimentation standard
Suffixe F024 - 120 (trois derniers chiffres = longueur en pouces, 024 = 24 po, 120 = 120 po)

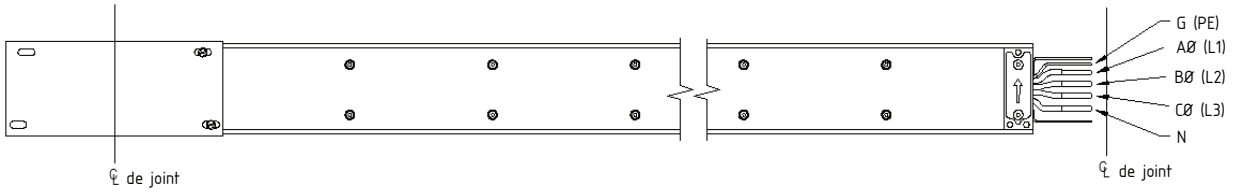

Barre blindée Sentron, largeurs et poids

Intensité nominale		Dimensions - pouces (mm)		Poids approximatif - lb par pi (kg par mètre)					
				3Ø, 3 fils	3Ø, 3 fils avec mise à la terre interne	3Ø, 4 fils	3Ø, 4 fils avec mise à la terre interne	3Ø, 4 fils avec neutre à 200 %	3Ø, 4 fils avec neutre à 200 % et mise à la terre interne
AL	**Calibre « L »**								
225	—	« W1 »	3,9 (99)	5 (8)	5 (8)	6 (9)	6 (9)	7 (10)	7 (10)
400	—	« W1 »	3,9 (99)	5 (8)	5 (8)	6 (9)	6 (9)	7 (10)	7 (10)
600	—	« W1 »	3,9 (99)	5 (8)	5 (8)	6 (9)	6 (9)	7 (10)	7 (10)
800	400	« W1 »	4,6 (117)	6 (9)	6 (9)	7 (10)	7 (10)	7 (11)	8 (11)
1 000	600	« W1 »	5,4 (137)	7 (10)	7 (11)	8 (12)	8 (12)	9 (13)	9 (14)
1 200	800	« W1 »	6,6 (168)	8 (12)	9 (13)	9 (14)	10 (15)	11 (16)	11 (17)
1 350	1 000	« W1 »	7,6 (193)	9 (13)	10 (15)	11 (16)	11 (17)	12 (18)	13 (19)
1 600	1 200	« W1 »	8,7 (221)	10 (15)	11 (17)	12 (18)	13 (19)	14 (21)	15 (22)
2 000	1 250, 1 600	« W1 »	10,9 (277)	13 (19)	14 (21)	15 (23)	16 (24)	18 (26)	19 (28)
2 500	2 000	« W2 »	13,7 (348)	15 (22)	17 (25)	18 (27)	20 (30)	22 (33)	23 (34)
3 000	2 500	« W2 »	15,8 (402)	17 (25)	19 (28)	21 (31)	23 (34)	25 (37)	27 (40)
3 200	2 000	« W2 »	17,3 (439)	18 (27)	20 (30)	23 (34)	25 (37)	27 (40)	29 (43)
4 000	3 000, 3 200	« W2 »	20,3 (516)	22 (33)	25 (37)	27 (40)	30 (44)	32 (48)	35 (52)
CU	**Calibre « M »**								
225	—	« W1 »	3,9 (99)	9 (13)	10 (14)	10 (16)	11 (17)	12 (18)	13 (19)
400	—	« W1 »	3,9 (99)	9 (13)	10 (14)	10 (16)	11 (17)	12 (18)	13 (19)
600	—	« W1 »	3,9 (99)	9 (13)	10 (14)	10 (16)	11 (17)	12 (18)	13 (19)
800	400	« W1 »	3,9 (99)	9 (13)	10 (14)	10 (16)	11 (17)	12 (18)	13 (19)
1 000	—	« W1 »	4,4 (112)	10 (15)	11 (17)	12 (19)	14 (20)	15 (22)	16 (23)
1 200	600	« W1 »	5,1 (130)	12 (18)	14 (20)	15 (23)	16 (24)	18 (26)	19 (29)
1 350	800	« W1 »	5,7 (145)	14 (21)	16 (24)	17 (26)	19 (29)	21 (31)	23 (34)
1 600	1 000	« W1 »	6,7 (170)	17 (26)	19 (29)	22 (32)	24 (35)	26 (38)	28 (42)
2 000	1 200, 1 350	« W1 »	8,2 (208)	22 (32)	25 (37)	28 (41)	30 (45)	33 (50)	36 (54)
—	1 600	« W1 »	8,7 (277)	13 (19)	14 (21)	15 (23)	16 (24)	18 (26)	19 (28)
2 500	2 000	« W1 »	10,7 (272)	30 (44)	34 (50)	38 (56)	42 (62)	46 (68)	50 (74)
3 000	—	« W2 »	11,8 (300)	33 (49)	37 (55)	42 (63)	47 (70)	51 (76)	56 (83)
3 200	—	« W2 »	13,3 (335)	37 (55)	2 (63)	48 (72)	53 (79)	58 (86)	64 (95)
4 000	2 500, 3 000, 3 200	« W2 »	15,3 (389)	43 (64)	50 (75)	56 (83)	62 (92)	68 (101)	75 (112)
5 000	4 000	« W2 »	19,3 (491)	56 (83)	64 (95)	72 (107)	80 (119)	89 (132)	97 (145)

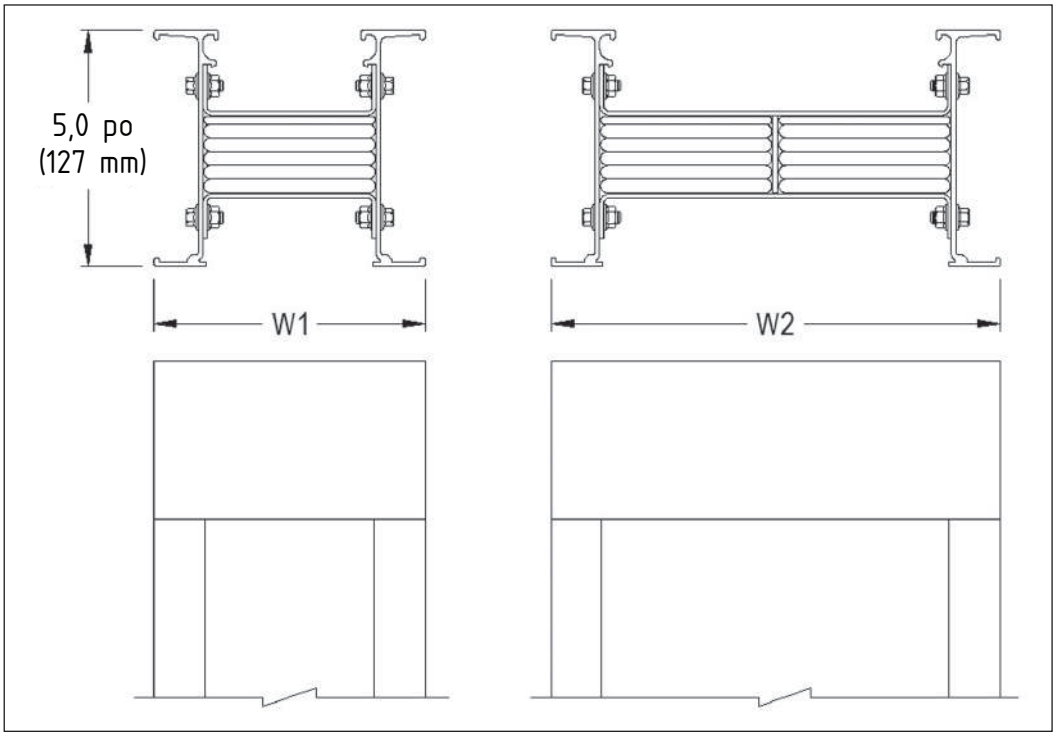

Cuivre (225 - 5 000 A)

Guide du numéro de catalogue de base									
Intensité	Tripolaire	Tripolaire mise à la terre interne	Tripolaire mise à la terre isolée	4 pôles	4 pôles, neutre à 200 %	4 pôles mise à la terre interne	4 pôles, mise à la terre interne, neutre à 200 %	4 pôles mise à la terre isolée	4 pôles, mise à la terre isolée, neutre à 200 %
225	SX302C1	SX302C2	SX302C3	SX402C1	SX502C1	SX402C2	SX502C2	SX402C3	SX502C3
400	SX304C1	SX304C2	SX304C3	SX404C1	SX504C1	SX404C2	SX504C2	SX404C3	SX504C3
600	SX306C1	SX306C2	SX306C3	SX406C1	SX506C1	SX406C2	SX506C2	SX406C3	SX506C3
800	SX308C1	SX308C2	SX308C3	SX408C1	SX508C1	SX408C2	SX508C2	SX408C3	SX508C3
1 000	SX310C1	SX310C2	SX310C3	SX410C1	SX510C1	SX410C2	SX510C2	SX410C3	SX510C3
1 200	SX312C1	SX312C2	SX312C3	SX412C1	SX512C1	SX412C2	SX512C2	SX412C3	SX512C3
1 350	SX313C1	SX313C2	SX313C3	SX413C1	SX513C1	SX413C2	SX513C2	SX413C3	SX513C3
1 600	SX316C1	SX316C2	SX316C3	SX416C1	SX516C1	SX416C2	SX516C2	SX416C3	SX516C3
2 000	SX320C1	SX320C2	SX320C3	SX420C1	SX520C1	SX420C2	SX520C2	SX420C3	SX520C3
2 500	SX325C1	SX325C2	SX325C3	SX425C1	SX525C1	SX425C2	SX525C2	SX425C3	SX525C3
3 000	SX330C1	SX330C2	SX330C3	SX430C1	SX530C1	SX430C2	SX530C2	SX430C3	SX530C3
3 200	SX332C1	SX332C2	SX332C3	SX432C1	SX532C1	SX432C2	SX532C2	SX432C3	SX532C3
4 000	SX340C1	SX340C2	SX340C3	SX440C1	SX540C1	SX440C2	SX540C2	SX440C3	SX540C3

Aluminium (225 - 4 000 A)

Guide du numéro de catalogue de base									
Intensité	Tripolaire	Tripolaire, mise à la terre interne	Tripolaire, mise à la terre isolée	4 pôles	4 pôles, neutre à 200 %	4 pôles, mise à la terre interne	4 pôles, mise à la terre interne, neutre à 200 %	4 pôles, mise à la terre isolée	4 pôles, mise à la terre isolée, neutre à 200 %
225	SX302A1	SX302A2	SX302A3	SX402A1	SX502A1	SX402A2	SX502A2	SX402A3	SX502A3
400	SX304A1	SX304A2	SX304A3	SX404A1	SX504A1	SX404A2	SX504A2	SX404A3	SX504A3
600	SX306A1	SX306A2	SX306A3	SX406A1	SX506A1	SX406A2	SX506A2	SX406A3	SX506A3
800	SX308A1	SX308A2	SX308A3	SX408A1	SX508A1	SX408A2	SX508A2	SX408A3	SX508A3
1 000	SX310A1	SX310A2	SX310A3	SX410A1	SX510A1	SX410A2	SX510A2	SX410A3	SX510A3
1 200	SX312A1	SX312A2	SX312A3	SX412A1	SX512A1	SX412A2	SX512A2	SX412A3	SX512A3
1 350	SX313A1	SX313A2	SX313A3	SX413A1	SX513A1	SX413A2	SX513A2	SX413A3	SX513A3
1 600	SX316A1	SX316A2	SX316A3	SX416A1	SX516A1	SX416A2	SX516A2	SX416A3	SX516A3
2 000	SX320A1	SX320A2	SX320A3	SX420A1	SX520A1	SX420A2	SX520A2	SX420A3	SX520A3
2 500	SX325A1	SX325A2	SX325A3	SX425A1	SX525A1	SX425A2	SX525A2	SX425A3	SX525A3
3 000	SX330A1	SX330A2	SX330A3	SX430A1	SX530A1	SX430A2	SX530A2	SX430A3	SX530A3
3 200	SX332A1	SX332A2	SX332A3	SX432A1	SX532A1	SX432A2	SX532A2	SX432A3	SX532A3
4 000	SX340A1	SX340A2	SX340A3	SX440A1	SX540A1	SX440A2	SX540A2	SX440A3	SX540A3

Numéros de suffixe

Type de barre blindée	Suffixe du numéro de catalogue de base			
	IP40	IP55	IP66	Nema 3R
Alimentation	0F	4F	6F	9F
Enfichable	0P	4P	—	—
Enfichable unilatérale	0R	4R	—	—

Coudes

Sélection

Les coudes de barre blindée Sentron offrent une manière simple et pratique de changer la direction (gauche, droite, haut, bas) d'un parcours de barre blindée. Deux styles de coudes sont offerts : coude de colonne et coude de section.

Coude de colonne monté sur chant, dimensions (standard/min)		
Intensité nominale		Dimensions en pouces (mm) « A »
AL	**Calibre « L »**	
225	—	1,00 (25)
400	—	1,00 (25)
600	—	1,00 (25)
800	400	1,12 (28)
1 000	600	2,00 (51)
1 200	800	2,50 (64)
1 350	1 000	3,00 (76)
1 600	1 200	3,50 (89)
2 000	1 350,1 600	4,62 (117)
2 500	2 000	5,75 (146)
3 000	2 500	7,00 (178)
3 200	2 000	7,75 (197)
4 000	3 000,3 200	9,35 (237)
CU	**Calibre « M »**	
225	—	1,00 (25)
400	—	1,00 (25)
600	—	1,00 (25)
800	400	1,00 (25)
1 000	—	1,12 (28)
1 200	600	1,25 (33)
1 350	800	2,00 (50)
1 600	1 000	2,50 (64)
2 000	1 200,1 350	3,25 (83)
—	1 600	4,62 (117)
2 500	2 000	4,50 (114)
3 000	—	5,00 (127)
3 200	—	5,75 (146)
4 000	2 500,3 000,3 200	6,75 (171)
5 000	4 000	8,87 (225)

Remarque : Les coudes de colonne montés à plat peuvent être commandés en version droite (ESFR) ou gauche (ESFL), afin de respecter la même nomenclature qu'un coude de section.
La construction est identique et interchangeable.

Coude de colonne à plat

Les coudes de colonne à plat servent à changer la direction vers la droite et la gauche. Lorsque le système de barre blindée est monté à plat, à l'horizontale (barres omnibus parallèles au sol).

Plat

Suffixe ESFR/ESFL

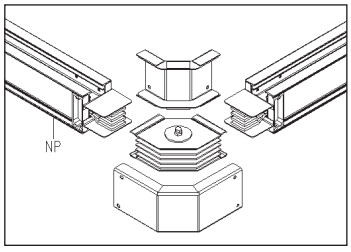

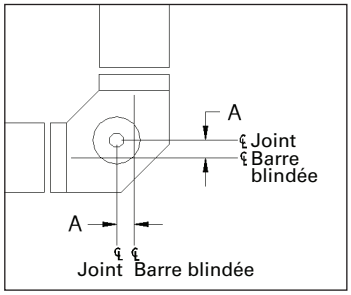

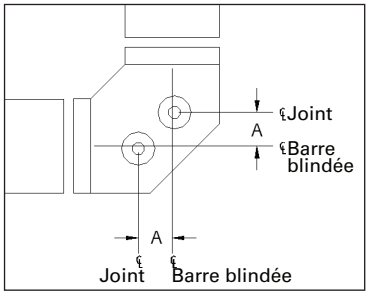

Coude de colonne monté sur chant, dimensions (standard/min)		
Intensité nominale		Dimensions en pouces (mm) « A »
AL	**Calibre « L »**	
225	—	4,25 (108)
400	—	4,25 (108)
600	—	4,25 (108)
800	400	4,25 (108)
1 000	600	4,25 (108)
1 200	800	4,25 (108)
1 350	1 000	4,25 (108)
1 600	1 200	4,25 (108)
2 000	1 350,1 600	4,25 (108)
2 500	2 000	4,25 (108)
3 000	2 500	4,25 (108)
3 200	2 000	4,25 (108)
CU	**Calibre « M »**	
225	—	4,25 (108)
400	—	4,25 (108)
600	—	4,25 (108)
800	400	4,25 (108)
1 000	—	4,25 (108)
1 200	600	4,25 (108)
1 350	800	4,25 (108)
1 600	1 000	4,25 (108)
2 000	1 200,1 350	4,25 (108)
—	1 600	4,25 (108)
2 500	2 000	4,25 (108)
3 000	—	4,25 (108)
3 200	—	4,25 (108)
4 000	2 500,3 000,3 200	4,25 (108)
5 000	4 000	4,25 (108)

Remarque : Les coudes de colonne vers le bas et le haut ne sont pas interchangeables.

Coude de colonne sur chant

Les coudes de colonne sur chant modifient la direction vers le haut et le bas. La phase « A » est à l'intérieur du coude pour les coudes de colonne vers le haut. La phase « A » est à l'extérieur du coude pour les coudes de colonne vers le bas.

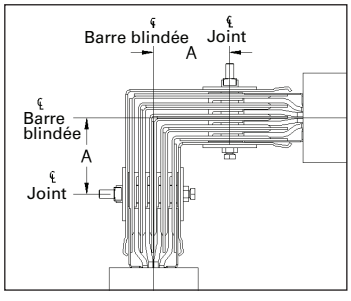

Sur chant, vers le bas

Suffixe ESED

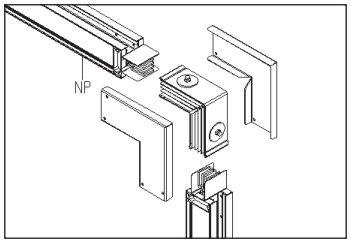

Sur chant, vers le haut

Suffixe ESEU

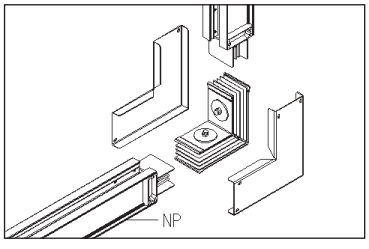

Coudes

Sélection

Coude de section à plat, dimensions (standard/min)			
		Dimensions en pouces (mm)	
Intensité nominale		« A »	« B »
AL	**Calibre « L »**		
225	—	12 (305)	12 (305)
400	—	12 (305)	12 (305)
600	—	12 (305)	12 (305)
800	400	12 (305)	12 (305)
1 000	600	12(305)	12 (305)
1 200	800	12 (305)	12 (305)
1 350	1 000	12 (305)	12 (305)
1 600	1 200	18 (457)	18 (457)
2 000	1 350,1 600	18 (457)	18 (457)
2 500	2 000	18 (457)	18 (457)
3 000	2 500	18 (457)	18 (457)
3 200	2 000	18 (457)	18 (457)
4 000	3 000,3 200	24 (610)	24 (610)
CU	**Calibre « M »**		
225	—	12 (305)	12 (305)
400	—	12 (305)	12 (305)
600	—	12 (305)	12 (305)
800	400	12 (305)	12 (305)
1 000	—	12 (305)	12 (305)
1 200	600	12 (305)	12 (305)
1 350	800	12 (305)	12 (305)
1 600	1 000	12 (305)	12 (305)
2 000	1 200,1 350	12 (305)	12 (305)
—	1 600	18 (457)	18 (457)
2 500	2 000	18 (457)	18 (457)
3 000	—	18 (457)	18 (457)
3 200	—	18 (457)	18 (457)
4 000	2 500,3 000,3 200	18 (457)	18 (457)
5 000	4 000	24 (610)	24 (610)

Coude de section à plat

Les coudes de section sont utilisés pour des changements de direction vers la droite ou la gauche lorsque le système de barre blindée est monté à l'horizontale (barres omnibus parallèles au sol). Le joint superposé peut être déplacé à la patte opposée pour changer l'orientation de gauche à droite/droite à gauche.

À plat, vers la gauche

Suffixe ELEF

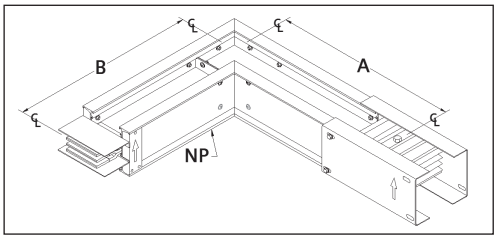

À plat, vers la droite

Suffixe ELFR

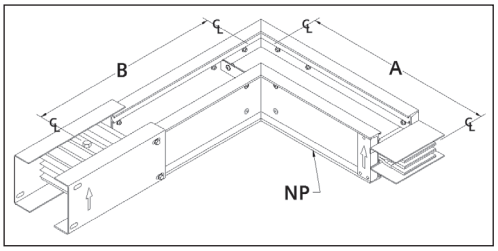

Coude de section sur chant, dimensions (standard/min.)			
		Dimensions en pouces (mm)	
Intensité nominale		« A »	« B »
AL	**Calibre « L »**		
225	—	10 (254)	10 (254)
400	—	10 (254)	10 (254)
600	—	10 (254)	10 (254)
800	400	10 (254)	10 (254)
1 000	600	10 (254)	10 (254)
1 200	800	10 (254)	10 (254)
1 350	1 000	10 (254)	10 (254)
1 600	1 200	10 (254)	10 (254)
2 000	1 350,1 600	10 (254)	10 (254)
2 500	2 000	10 (254)	10 (254)
3 000	2 500	10 (254)	10 (254)
3 200	2 000	10 (254)	10 (254)
4 000	3 000,3 200	10 (254)	10 (254)
CU	**Calibre « M »**		
225	—	10 (254)	10 (254)
400	—	10 (254)	10 (254)
600	—	10 (254)	10 (254)
800	400	10 (254)	10 (254)
1 000	—	10 (254)	10 (254)
1 200	600	10 (254)	10 (254)
1 350	800	10 (254)	10 (254)
1 600	1 000	10 (254)	10 (254)
2 000	1 200,1 350	10 (254)	10 (254)
—	1 600	10 (254)	10 (254)
2 500	2 000	10 (254)	10 (254)
3 000	—	10 (254)	10 (254)
3 200	—	10 (254)	10 (254)
4 000	2 500,3 000,3 200	10 (254)	10 (254)
5 000	4 000	10 (254)	10 (254)

Remarque : Des coudes de section à plat et sur chant à angle non standard sont offerts pour des angles allant de 95 à 175°, en incréments de 5°.

Coudes de section sur chant

Les coudes de section sur chant modifient la direction vers le haut et le bas. La barre omnibus de phase « A » est à l'intérieur du coude pour les coudes vers le haut. La barre omnibus de phase « A » est à l'extérieur du coude pour les coudes vers le bas. L'ensemble de joint superposé sur les coudes à plat ne peut pas être déplacé pour changer l'orientation du haut vers le bas/du bas vers le haut. Les coudes de section de barre blindée Sentron sont livrés avec un ensemble de joint superposé pour une connexion directe au système de barre blindée.

Sur chant, vers le haut

Suffixe ELEU

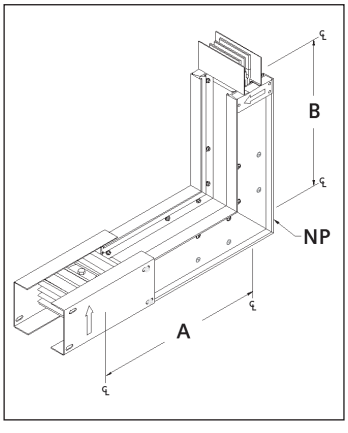

Sur chant, vers le bas

Suffixe ELED

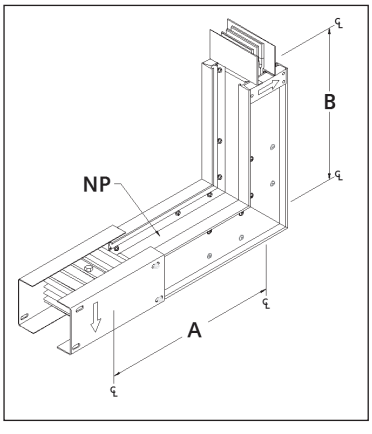

Barres désaxées

Sélection

Les barres désaxées peuvent servir à résoudre les problèmes de contours compliqués et à économiser de l'espace. Dans les applications avec un espace insuffisant pour connecter deux coudes, une seule barre désaxée peut servir à contourner un obstacle. Toutes les barres désaxées sont livrées avec un ensemble de joint superposé.

Barres désaxées à plat, dimensions (standard/min.)				
		Dimensions en pouces (mm)		
Intensité nominale		*« A »	« B »	« C »
AL	**Calibre « L »**			
225	—	12 (305)	5 (127)	12 (305)
400	—	12 (305)	5 (127)	12 (305)
600	—	12 (305)	5 (127)	12 (305)
800	400	12 (305)	5 (127)	12 (305)
1 000	600	12 (305)	5 (127)	12 (305)
1 200	800	12 (305)	5 (127)	12 (305)
1 350	1 000	12 (305)	5 (127)	12 (305)
1 600	1 200	18 (457)	5 (127)	18 (457)
2 000	1 350,1 600	18 (457)	5 (127)	18 (457)
2 500	2 000	18 (457)	5 (127)	18 (457)
3 000	2 500	18 (457)	5 (127)	18 (457)
3 200	2 000	18 (457)	5 (127)	18 (457)
4 000	3 000,3 200	24 (610)	8 (203)	24 (610)
CU	**Calibre « M »**			
225	—	12 (305)	5 (127)	12 (305)
400	—	12 (305)	5 (127)	12 (305)
600	—	12 (305)	5 (127)	12 (305)
800	400	12 (305)	5 (127)	12 (305)
1 000	—	12 (305)	5 (127)	12 (305)
1 200	600	12 (305)	5 (127)	12 (305)
1 350	800	12 (305)	5 (127)	12 (305)
1 600	1 000	12 (305)	5 (127)	12 (305)
2 000	1 200,1 350	12 (305)	5 (127)	12 (305)
—	1 600			
2 500	2 000	18 (457)	5 (127)	18 (457)
3 000	—	18 (457)	5 (127)	18 (457)
3 200	—	18 (457)	5 (127)	18 (457)
4 000	2 500,3 000,3 200	18 (457)	5 (127)	18 (457)
5 000	4 000	24 (610)	8 (203)	24 (610)

À plat, vers la droite

Suffixe OFFR

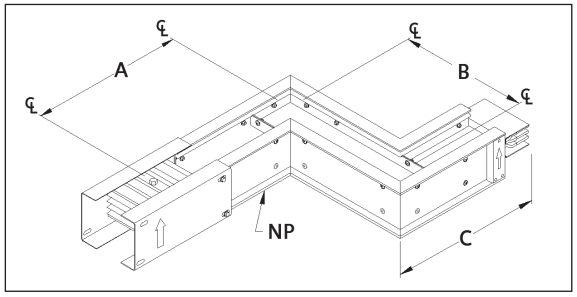

À plat, vers la gauche

Suffixe OFFL

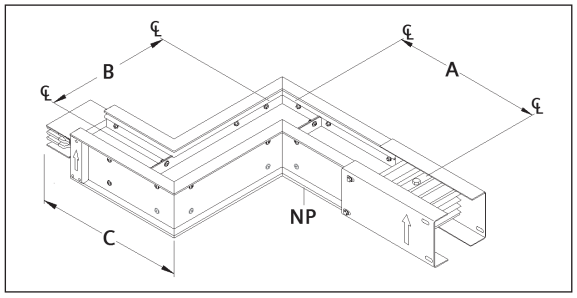

Barres désaxées sur chant, dimensions (standard/min.)				
		Dimensions en pouces (mm)		
Intensité nominale		*« A »	« B »	« C »
AL	**Calibre « L »**			
225	—	10 (254)	6 (152)	10 (254)
400	—	10 (254)	6 (152)	10 (254)
600	—	10 (254)	6 (152)	10 (254)
800	400	10 (254)	6 (152)	10 (254)
1 000	600	10 (254)	6 (152)	10 (254)
1 200	800	10 (254)	6 (152)	10 (254)
1 350	1 000	10 (254)	6 (152)	10 (254)
1 600	1 200	10 (254)	6 (152)	10 (254)
2 000	1 350,1 600	10 (254)	6 (152)	10 (254)
2 500	2 000	10 (254)	6 (152)	10 (254)
3 000	2 500	10 (254)	6 (152)	10 (254)
3 200	2 000	10 (254)	6 (152)	10 (254)
4 000	3 000,3 200	10 (254)	6 (152)	10 (254)
CU	**Calibre « M »**			
225	—	10 (254)	6 (152)	10 (254)
400	—	10 (254)	6 (152)	10 (254)
600	—	10 (254)	6 (152)	10 (254)
800	400	10 (254)	6 (152)	10 (254)
1 000	—	10 (254)	6 (152)	10 (254)
1 200	600	10 (254)	6 (152)	10 (254)
1 350	800	10 (254)	6 (152)	10 (254)
1 600	1 000	10 (254)	6 (152)	10 (254)
2 000	1 200,1 350	10 (254)	6 (152)	10 (254)
—	1 600	10 (254)	6 (152)	10 (254)
2 500	2 000	10 (254)	6 (152)	10 (254)
3 000	—	10 (254)	6 (152)	10 (254)
3 200	—	10 (254)	6 (152)	10 (254)
4 000	2 500,3 000,3 200	10 (254)	6 (152)	10 (254)
5 000	4 000	10 (254)	6 (152)	10 (254)

***Remarque :** Les dimensions des dispositifs A et C ont été inversées depuis la dernière publication.

Sur chant, vers le haut

Suffixe OFEU

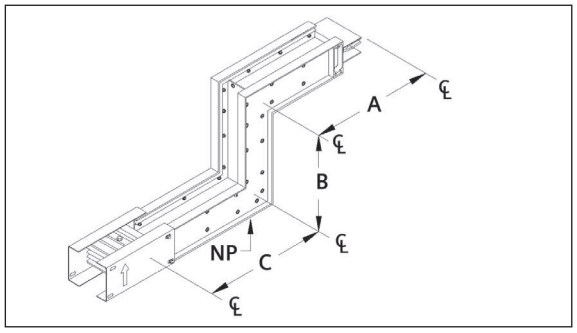

Sur chant, vers le bas

Suffixe OFED

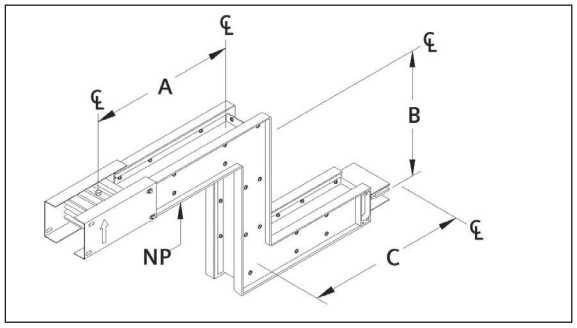

Combinaisons

Les combinaisons servent à passer un parcours de barre blindée du style sur chant au style à plat et vice-versa. Un ensemble de joint superposé est fourni avec chaque combinaison.

Consultez les dessins pour connaître les dimensions minimales. Consultez le service de commande de barre blindée pour obtenir de l'information sur les longueurs personnalisées.

Combinaisons, dimensions (standard/min.)				
		Dimensions en pouces (mm)		
Intensité nominale		*« A »	« B »	« C »
AL	**Calibre « L »**			
225	—	10 (254)	8 (203)	12 (305)
400	—	10 (254)	8 (203)	12 (305)
600	—	10 (254)	8 (203)	12 (305)
800	400	10 (254)	8 (203)	12 (305)
1 000	600	10 (254)	8 (203)	12 (305)
1 200	800	10 (254)	8 (203)	12 (305)
1 350	1 000	10 (254)	8 (203)	12 (305)
1 600	1 200	10 (254)	12 (305)	18 (457)
2 000	1 350,1 600	10 (254)	12 (305)	18 (457)
2 500	2 000	10 (254)	12 (305)	18 (457)
3 000	2 500	10 (254)	12 (305)	18 (457)
3 200	2 000	10 (254)	12 (305)	18 (457)
4 000	3 000,3 200	10 (254)	16 (406)	24 (610)
CU	**Calibre « M »**			
225	—	10 (254)	8 (203)	12 (305)
400	—	10 (254)	8 (203)	12 (305)
600	—	10 (254)	8 (203)	12 (305)
800	400	10 (254)	8 (203)	12 (305)
1 000	—	10 (254)	8 (203)	12 (305)
1 200	600	10 (254)	8 (203)	12 (305)
1 350	800	10 (254)	8 (203)	12 (305)
1 600	1 000	10 (254)	8 (203)	12 (305)
2 000	1 200,1 350	10 (254)	8 (203)	12 (305)
—	1 600	10 (254)	12 (305)	18 (457)
2 500	2 000	10 (254)	12 (305)	18 (457)
3 000	—	10 (254)	12 (305)	18 (457)
3 200	—	10 (254)	12 (305)	18 (457)
4 000	2 500,3 000,3 200	10 (254)	12 (305)	18 (457)
5 000	4 000	10 (254)	16 (406)	24 (610)

***Remarque** : Les dimensions des dispositifs A et C ont été inversées depuis la dernière publication.

À plat, vers la droite - Sur chant, vers le haut

Suffixe CORU

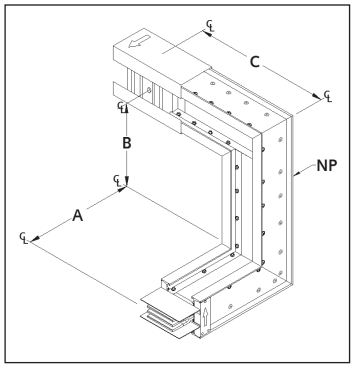

À plat, vers la gauche - Sur chant, vers le haut

Suffixe COLU

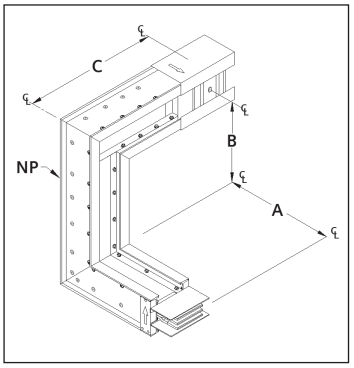

Sur chant, vers le haut - À plat, vers la gauche

Suffixe COUL

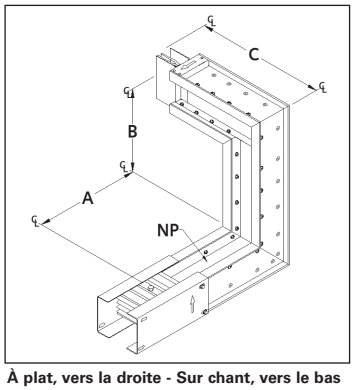

Sur chant, vers le haut - À plat, vers la droite

Suffixe COUR

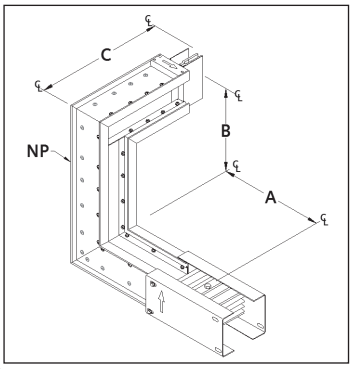

À plat, vers la droite - Sur chant, vers le bas

Suffixe CORD

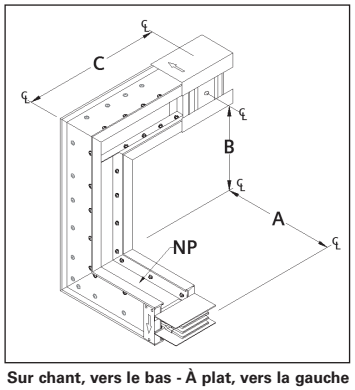

À plat, vers la gauche - Sur chant, vers le bas

Suffixe COLD

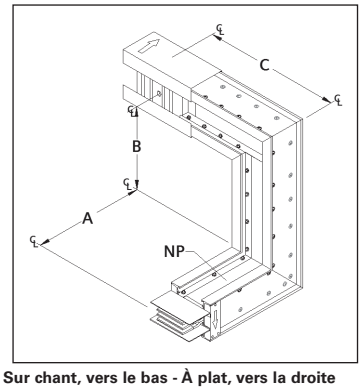

Sur chant, vers le bas - À plat, vers la gauche

Suffixe CODL

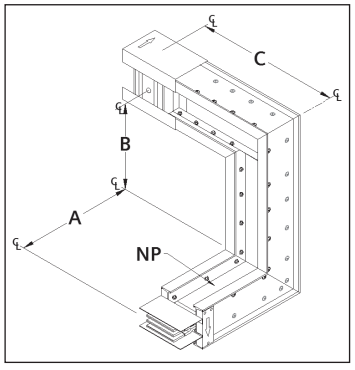

Sur chant, vers le bas - À plat, vers la droite

Suffixe CODR

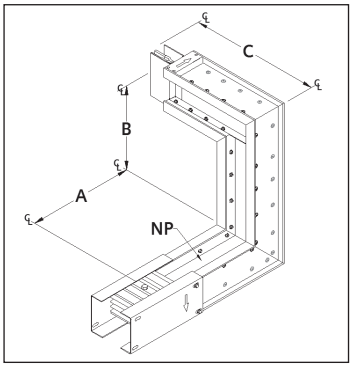

Tés

Sélection

Les tés servent à simplifier les changements de direction et de plan dans un système de barre blindée. Les tés peuvent établir des coins de 90° à gauche ou à droite, ou vers le haut ou le bas dans le parcours de barre blindée. Tous les tés sont livrés avec deux ensembles de joint superposé.

Tés à plat, dimensions (standard/min)		
Intensité nominale		Dimensions en pouces (mm) *« A », « B », « C »
AL	**Calibre « L »**	
225	—	12 (305)
400	—	12 (305)
600	—	12 (305)
800	400	12 (305)
1 000	600	12 (305)
1 200	800	12 (305)
1 350	1 000	12 (305)
1 600	1 200	18 (457)
2 000	1 350,1 600	18 (457)
2 500	2 000	18 (457)
3 000	2 500	18 (457)
3 200	2 000	18 (457)
4 000	3 000,3 200	24 (610)
CU	**Calibre « M »**	
225	—	12 (305)
400	—	12 (305)
600	—	12 (305)
800	400	12 (305)
1 000	—	12 (305)
1 200	600	12 (305)
1 350	800	12 (305)
1 600	1 000	12 (305)
2 000	1 200,1 350	12 (305)
—	1 600	18 (457)
2 500	2 000	18 (457)
3 000	—	18 (457)
3 200	—	18 (457)
4 000	2 500,3 000,3 200	18 (457)
5 000	4 000	24 (610)

Tés sur chant, dimensions (standard/min.)		
Intensité nominale		Dimensions en pouces (mm) *« D »
AL	**Calibre « L »**	
225	—	13 (330)
400	—	13 (330)
600	—	13 (330)
800	400	13 (330)
1 000	600	13 (330)
1 200	800	18 (457)
1 350	1 000	18 (457)
1 600	1 200	18 (457)
2 000	1 350,1 600	18 (457)
2 500	2 000	27 (686)
3 000	2 500	27 (686)
3 200	2 000	27 (686)
4 000	3 000,3 200	29 (737)
CU	**Calibre « M »**	
225	—	13 (330)
400	—	13 (330)
600	—	13 (330)
800	400	13 (330)
1 000	—	13 (330)
1 200	600	13 (330)
1 350	800	13 (330)
1 600	1 000	18 (457)
2 000	1 200,1 350	18 (457)
—	1 600	18 (457)
2 500	2 000	18 (457)
3 000	—	27 (686)
3 200	—	27 (686)
4 000	2 500,3 000,3 200	27 (686)
5 000	4 000	29 (737)

① 12,0 po (305 mm) pour mise à la terre isolée.

Tés à plat

Les tés à plat servent à créer des branches vers la gauche et la droite.

À plat, vers la droite

Suffixe TEFR

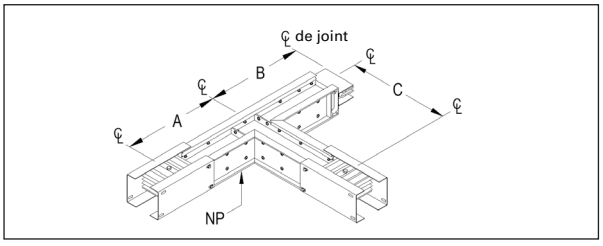

À plat, vers la gauche

Suffixe TEFL

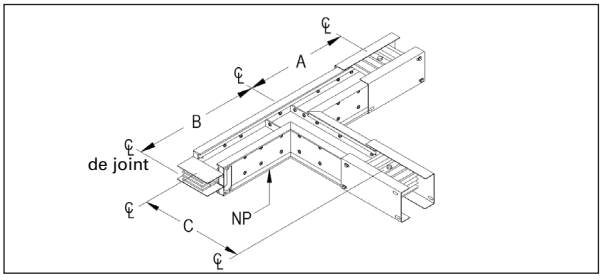

Tés sur chant

Les tés sur chant servent à créer des branches s'écartant du parcours de barre blindée vers le haut ou le bas.

Sur chant, vers le haut

Suffixe TEEU

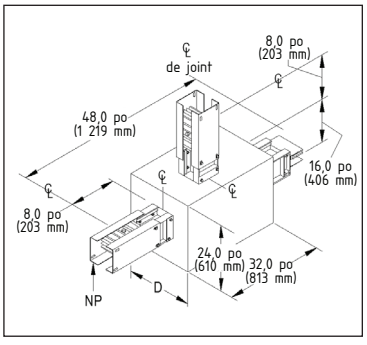

Sur chant, vers le bas

Suffixe TEED

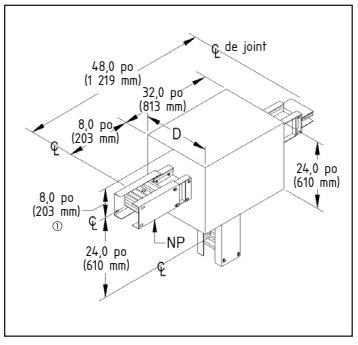

Boîtiers de branchement d'extrémité

Sélection

Les boîtiers de branchement d'extrémité sont des dispositifs sans fusibles servant à connecter câbles et conduites à la fin de parcours de barre blindée ou à la connexion entre deux parcours lorsqu'une protection contre les surtensions n'est pas nécessaire. Les boîtiers de branchement d'extrémité peuvent être installés au début ou à la fin d'un parcours. Des boîtiers de branchement d'extrémité verticaux aussi bien qu'horizontaux peuvent être installés dans des applications horizontales ou verticales. Des boîtiers de branchement d'extrémité plus grands sont offerts si l'application exige davantage d'espace de pliage de fils. Un ensemble de joint superposé est fourni avec chaque boîtier de branchement d'extrémité.

Boîtiers de branchement d'extrémité standard et horizontaux, dimensions

Intensité nominale		Dimensions - pouces (mm) « A »	« B » std	« B » allongé	Espace de pliage des fils « C » std	« C » allongé	Cosses de câbles par phase et neutre Qté	Taille	Cosses① de mise à la terre
AL	**Calibre « L »**								
225	—	13 (330)	30 (762)	34 (863)	17 (432)	21 (533)	1	①	1
400	—	13 (330)	30 (762)	34 (863)	17 (432)	21 (533)	1	②	1
600	—	13 (330)	30 (762)	34 (863)	17 (432)	21 (533)	2	②	1
800	400	13 (330)	30 (762)	34 (863)	17 (432)	21 (533)	3	②	1
1 000	600	13 (330)	30 (762)	34 (863)	17 (432)	21 (533)	4	②	1
1 200	800	18 (457)	32 (813)	37 (940)	20 (508)	24 (610)	4	②	1
1 350	1 000	18 (457)	33 (838)	37 (940)	20 (508)	24 (610)	4	②	1
1 600	1 200	18 (457)	33 (838)	37 (940)	20 (508)	24 (610)	6	②	2
2 000	1 350,1 600	18 (457)	33 (838)	37 (940)	20 (508)	24 (610)	6	②	2
2 500	2 000	27 (686)	33 (838)	37 (940)	20 (508)	24 (610)	8	②	2
3 000	2 500	27 (686)	33 (838)	37 (940)	20 (508)	24 (610)	9	②	2
3 200	2 000	27 (686)	33 (838)	37 (940)	20 (508)	24 (610)	9	②	2
4 000	3 000,3 200	29 (737)	33 (838)	37 (940)	20 (508)	24 (610)	12	②	3
CU	**Calibre « M »**								
225	—	13 (330)	30 (762)	34 (863)	17 (432)	21 (533)	1	①	1
400	—	13 (330)	30 (762)	34 (863)	17 (432)	21 (533)	1	②	1
600	—	13 (330)	30 (762)	34 (863)	17 (432)	21 (533)	2	②	1
800	400	13 (330)	30 (762)	34 (863)	17 (432)	21 (533)	3	②	1
1 000	—	13 (330)	30 (762)	34 (863)	17 (432)	21 (533)	4	②	1
1 200	600	13 (330)	33 (838)	37 (940)	20 (508)	24 (610)	4	②	1
1 350	800	13 (330)	33 (838)	37 (940)	20 (508)	24 (610)	4	②	1
1 600	1 000	18 (457)	33 (838)	37 (940)	20 (508)	24 (610)	5	②	1
2 000	1 200,1 350	18 (457)	33 (838)	37 (940)	20 (508)	24 (610)	6	②	2
—	1 600	18 (457)	33 (838)	37 (940)	20 (508)	24 (610)	5	②	1
2 500	2 000	18 (457)	33 (838)	37 (940)	20 (508)	24 (610)	8	②	2
3 000	—	27 (686)	33 (838)	37 (940)	20 (508)	24 (610)	9	②	2
3 200	—	27 (686)	33 (838)	37 (940)	20 (508)	24 (610)	9	②	2
4 000	2 500,3 000,3 200	27 (686)	33 (838)	37 (940)	20 (508)	24 (610)	12	②	3
5 000	4 000	29 (737)	33 (838)	37 (940)	20 (508)	24 (610)	15	②	4

Boîtier de branchement d'extrémité horizontal

Suffixe ETHS (standard)
Suffixe ETHX (allongé)

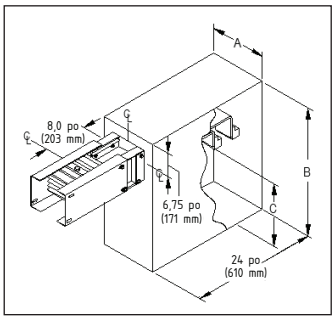

Boîtiers de branchement d'extrémité standard et allongés verticaux, dimensions

Intensité nominale		Dimensions - pouces (mm) « A »	« B » std	« B » allongé	Espace de pliage des fils « C » std	« C » allongé	Cosses de câbles par phase et neutre Qté	Taille	Cosses① de mise à la terre
AL	**Calibre « L »**								
225	—	13 (330)	25 (635)	29 (737)	17 (432)	21 (533)	1	①	1
400	—	13 (330)	25 (635)	29 (737)	17 (432)	21 (533)	1	②	1
600	—	13 (330)	25 (635)	29 (737)	17 (432)	21 (533)	2	②	1
800	400	13 (330)	25 (635)	29 (737)	17 (432)	21 (533)	3	②	1
1 000	600	13 (330)	25 (635)	29 (737)	17 (432)	21 (533)	4	②	1
1 200	800	18 (457)	32 (813)	32 (813)	20 (508)	24 (610)	4	②	1
1 350	1 000	18 (457)	28 (711)	32 (813)	20 (508)	24 (610)	4	②	1
1 600	1 200	18 (457)	28 (711)	32 (813)	20 (508)	24 (610)	6	②	2
2 000	1 350,1 600	18 (457)	28 (711)	32 (813)	20 (508)	24 (610)	6	②	2
2 500	2 000	27 (686)	28 (711)	32 (813)	20 (508)	24 (610)	8	②	2
3 000	2 500	27 (686)	28 (711)	32 (813)	20 (508)	24 (610)	9	②	2
3 200	2 000	29 (737)	28 (711)	32 (813)	20 (508)	24 (610)	9	②	2
4 000	3 000,3 200	29 (737)	28 (711)	32 (813)	20 (508)	24 (610)	12	②	3
CU	**Calibre « M »**								
225	—	13 (330)	25 (635)	29 (737)	17 (432)	21 (533)	1	①	1
400	—	13 (330)	25 (635)	29 (737)	17 (432)	21 (533)	1	②	1
600	—	13 (330)	25 (635)	29 (737)	17 (432)	21 (533)	2	②	1
800	400	13 (330)	25 (635)	29 (737)	17 (432)	21 (533)	3	②	1
1 000	—	13 (330)	25 (635)	29 (737)	17 (432)	21 (533)	4	②	1
1 200	600	13 (330)	28 (711)	32 (813)	20 (508)	24 (610)	4	②	1
1 350	800	13 (330)	28 (711)	32 (813)	20 (508)	24 (610)	4	②	1
1 600	1 000	18 (457)	28 (711)	32 (813)	20 (508)	24 (610)	5	②	1
2 000	1 200,1 350	18 (457)	28 (711)	32 (813)	20 (508)	24 (610)	6	②	2
—	1 600	18 (457)	28 (711)	32 (813)	20 (508)	24 (610)	5	②	1
2 500	2 000	18 (457)	28 (711)	32 (813)	20 (508)	24 (610)	8	②	2
3 000	—	27 (686)	28 (711)	32 (813)	20 (508)	24 (610)	9	②	2
3 200	—	27 (686)	28 (711)	32 (813)	20 (508)	24 (610)	9	②	2
4 000	2 500,3 000,3 200	27 (686)	28 (711)	32 (813)	20 (508)	24 (610)	12	②	3
5 000	4 000	29 (737)	28 (711)	32 (813)	20 (508)	24 (610)	15	②	4

Boîtier de branchement d'extrémité vertical

Suffixe ETVS (standard)
Suffixe ETVX (allongé)

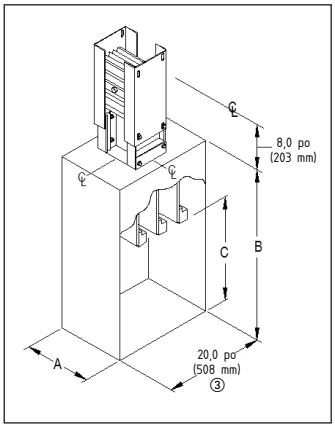

① 6 AWG -350 kcmil, Cu/Al. ② 4 AWG -600 kcmil, Cu/Al. ③ 24,0 po (610 mm) pour mise à la terre isolée.

Boîtiers de branchement centraux

Sélection

Les boîtiers de branchement centraux sont des appareils sans fusibles conçus pour alimenter le parcours de barre blindée ou y prélever du courant. On peut les utiliser lorsque les charges alimentées par le parcours de barre blindée n'ont pas besoin de protection contre les courts-circuits. Si l'application exige davantage d'espace de pliage des fils, des boîtiers de branchement plus grands sont disponibles. Un ensemble de joint superposé est fourni avec chaque boîtier de branchement central.

Dimensions des boîtiers de branchement centraux et d'extrémité standard et allongés

Intensité nominale		Dimensions - pouces (mm) « A » std	« B »	« D »	Espace de pliage des fils « A » allongé	« C » std	« C » allongé	Cosses de câbles par phase et neutre Qté	Taille	Cosses① de mise à la terre
AL	**Calibre « L »**									
225	—	25 (635)	16 (406)	3,9 (99)	29 (737)	17 (432)	21 (533)	1	①	1
225	—	25 (635)	16 (406)	3,9 (99)	29 (737)	17 (432)	21 (533)	1	②	1
400	—	25 (635)	16 (406)	3,9 (99)	29 (737)	17 (432)	21 (533)	1	②	1
600	—	25 (635)	16 (406)	3,9 (99)	29 (737)	17 (432)	21 (533)	2	②	1
800	400	25 (635)	16 (406)	4,2 (107)	29 (737)	17 (432)	21 (533)	3	②	1
1 000	600	25 (635)	16 (406)	4,6 (117)	29 (737)	17 (432)	21 (533)	4	②	1
1 200	800	29 (737)	16 (406)	5,2 (132)	33 (838)	20 (508)	24 (610)	4	②	1
1 350	1 000	29 (737)	16 (406)	5,7 (145)	33 (838)	20 (508)	24 (610)	4	②	1
1 600	1 200	33 (838)	20 (508)	6,3 (160)	37 (940)	20 (508)	24 (610)	5	②	1
2 000	1 350,1 600	33 (838)	20 (508)	7,4 (188)	37 (940)	20 (508)	24 (610)	6	②	2
2 500	2 000	37 (940)	24 (610)	8,7 (221)	41 (1 041)	20 (508)	24 (610)	8	②	2
3 000	2 500	37 (940)	24 (610)	9,7 (246)	41 (1 041)	20 (508)	24 (610)	9	②	2
3 200	2 000	37 (940)	24 (610)	9,7 (246)	41 (1 041)	20 (508)	24 (610)	9	②	2
4 000	3 000, 3 200	45 (1 143)	28 (711)	11,9 (302)	49 (1 245)	20 (508)	24 (610)	12	②	3
CU	**Calibre « M »**									
225	—	25 (635)	16 (406)	3,9 (99)	29 (737)	17 (432)	21 (533)	1	②	1
400	—	25 (635)	16 (406)	3,9 (99)	29 (737)	17 (432)	21 (533)	1	②	1
600	—	25 (635)	16 (406)	3,9 (99)	29 (737)	17 (432)	21 (533)	2	②	1
800	400	25 (635)	16 (406)	4,2 (107)	29 (737)	17 (432)	21 (533)	3	②	1
1 000	—	25 (635)	16 (406)	4,2 (107)	29 (737)	18 (457)	22 (559)	4	②	1
1 200	600	29 (737)	16 (406)	4,5 (114)	33 (838)	22 (559)	26 (660)	4	②	1
1 350	800	29 (737)	16 (406)	4,8 (122)	33 (838)	21 (533)	25 (635)	4	②	1
1 600	1 000	29 (737)	20 (508)	5,3 (135)	33 (838)	21 (533)	25 (635)	5	②	1
2 000	1 200,1 350	29 (737)	20 (508)	6,1 (155)	33 (838)	20 (508)	24 (610)	6	②	2
—	1 600	33 (838)	20 (508)	6,3 (160)	37 (940)	20 (508)	24 (610)	5	②	1
2 500	2 000	33 (838)	24 (610)	7,3 (185)	37 (940)	23 (584)	17 (432)	8	②	2
3 000	—	33 (838)	24 (610)	7,9 (201)	37 (940)	20 (508)	24 (610)	9	②	2
3 200	—	33 (838)	24 (610)	7,9 (201)	37 (940)	20 (508)	24 (610)	9	②	2
4 000	2 500,3 000, 3 200	37 (940)	28 (711)	9,4 (239)	41 (1 041)	20 (508)	24 (610)	12	②	3
5 000	4 000	40(1 016)	34 (863)	11,7(297)	44 (1 118)	19 (483)	23 (584)	15	②	4

Boîtier de branchement central

Suffixe CTBS (standard)

Suffixe CTBX (allongé)

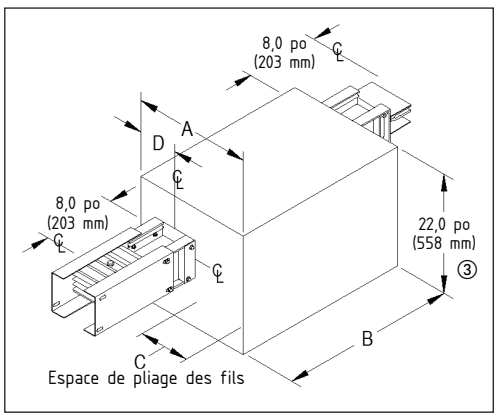

① 6 AWG -350 kcmil, Cu/Al.
② 4 AWG -600 kcmil, Cu/Al.
③ 24,0 po (610 mm) pour mise à la terre isolée.

Boîtiers de branchement à installation conjointe

Sélection

On utilise un boîtier de branchement à installation conjointe (JMTB) pour recueillir la puissance via un joint de barre blindée. Ce dispositif ne protège pas contre les surintensités. Par conséquent, on doit l'installer conformément à la norme NEC 240.21(B)①. De petite taille, il s'adapte parfaitement aux applications dont l'espace est limité. Le JMTB est compatible avec les modules d'alimentation, les panneaux d'éclairage, les panneaux d'alimentation et les tableaux de contrôle de 1 200 A ou moins.

JMTB à orientation horizontale

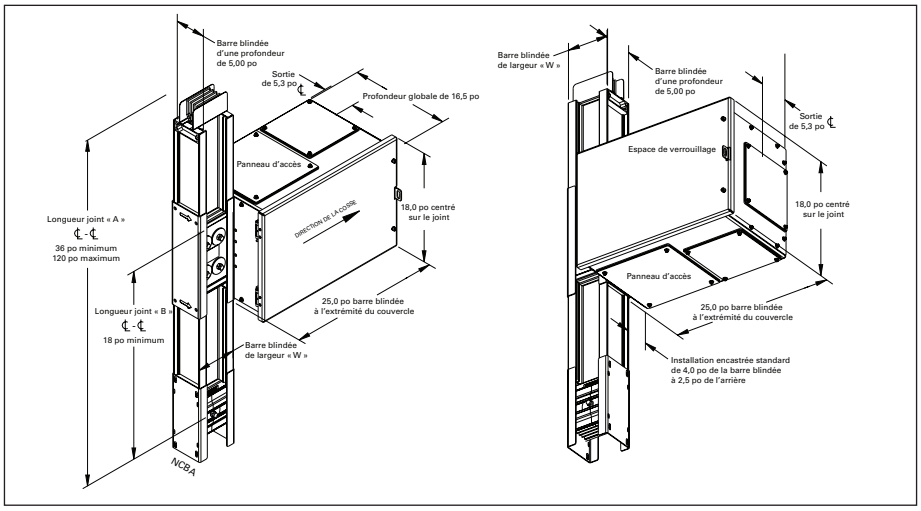

Caractéristiques du produit

- Orientation des cosses : verticale ou horizontale
- Tension maximale : 600 V
- Pouvoir de coupure nominal maximal UL : 150 kA②
- Plage d'intensité : 100 à 1 200 A
- Type de cosse : compression seulement

JMTB à orientation verticale

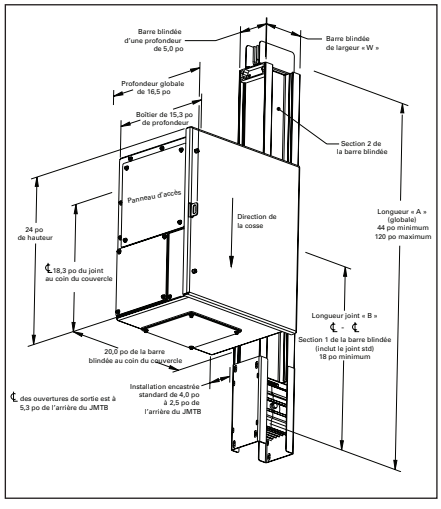

Types de configuration

Compte tenu d'un parcours de barre omnibus verticale, on peut configurer le JMTB pour qu'il se trouve à gauche, à droite ou des deux côtés. Le JMTB est expédié de l'usine déjà installé sur la barre blindée.

Lorsqu'il est installé sur une barre blindée verticale, l'orientation de la cosse correspond à celle du boîtier de branchement. Si on utilise le JMTB horizontal, la cosse sera orientée gauche/droite; avec le JMTB vertical, ce sera haut/bas.

Le JMTB standard dépasse de 4 po le plan arrière de la barre blindée, cependant une variation à installation encastrée est disponible et dépasse de 2,5 po l'arrière de la barre blindée.

Cosses à compression

Taille des fils	Cosse rectiligne Numéro de catalogue	Cosse superposée Numéro de catalogue
1/0	**AL1/0-NTN**	**ASL1/0-NTN**
2/0	**AL2/0-NTN**	**ASL2/0-NTN**
3/0	**AL3/0-NTN**	**ASL3/0-NTN**
4/0	**AL4/0-NTN**	**ASL4/0-NTN**
250	**AL250-NTN**	**ASL250-NTN**
300	**AL300-NTN**	**ASL300-NTN**
350	**AL350-NTN**	**ASL350-NTN**

Cosses à compression

Le JMTB nécessite des cosses à compression, ce qui permet de réduire la taille du produit. Le JMTB est expédié avec des cosses à compression à sertir qui sont dimensionnées selon l'intensité du dispositif côté charge.

Si vous avez besoin de cosses supplémentaires, consultez le tableau ci-dessous. Le JMTB utilise des cosses NEMA d'usage général en aluminium à deux trous compatibles avec les fils en aluminium et en cuivre. Nous recommandons les cosses Homac de séries AL-N ou leur équivalent.③

Si vous sélectionnez la mise à la terre du boîtier, le JMTB présentera une configuration standard NEMA à quatre trous sur une barre de mise à la terre spécialisée. Si vous sélectionnez une mise à la terre interne/isolée, deux barres de mise à la terre seront incluses, chacune avec la configuration NEMA standard à quatre trous.

① Ce dispositif doit être conforme à la norme NEC 240.21(B) (consultez le NEC 2017) communément appelée la règle de branchements d'artère de 10 pi. Les conducteurs de branchements d'artère ne peuvent pas dépasser 10 pi sans protection contre les surintensités. Un dispositif de protection principal du circuit est requis en aval. Veuillez consulter le NEC avant d'utiliser ce dispositif.

② Pour l'évaluation en série, consultez le tableau des courts-circuits à la section Données techniques.

③ Les cosses de rechange seront fournies par des fournisseurs externes.

Raccords souples TBNK

Les raccords souples TBNK de goulotte guide-fils sont installés en usine pour l'utilisation avec les boîtiers de branchement à installation conjointe (JMBT) de Sentron. Les raccords TBNK offrent une goulotte guide-fils souple d'une longueur nominale de 4,25 po pour raccorder le JMTB et l'équipement solidement fixé an aval. Les raccords TBNK permettent l'expansion et la contraction de la barre blindée et peuvent absorber jusqu'à un pouce de mouvement. Disponibles dans les tailles de 4, 6 et 8 pouces, les raccords TBNK conviennent à une vaste gamme d'intensités d'équipement et d'exigences de câblage. Au besoin, vous devez sélectionner les raccords TBNK lors de votre commande de JMTB Sentron.

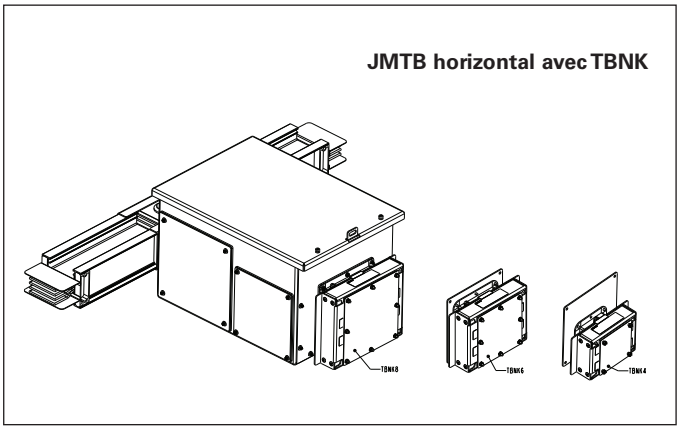

Installation et mise à la terre

On doit installer les raccords souples TBNK dans l'équipement en aval. Vous trouverez avec les JMTB commandés avec les raccords TBNK des instructions d'installation et un modèle pour effectuer les découpes nécessaires dans le coffret de l'équipement en aval. L'emplacement de l'équipement, les découpes et le câblage doivent respecter les normes applicables, y compris le NEC, les codes du bâtiment locaux et toutes autres autorités compétentes. Pour assurer la conformité, consultez les codes à l'avance. Le JMTB est livré de l'usine avec un câble de mise à la terre tressé en aluminium riveté sur le TBNK. Au cours de l'installation, l'extrémité opposée du câble de mise à la terre doit être raccordée au coffret de l'équipement en aval. Les instructions d'installation expliquent la procédure d'installation du câble de mise à la terre.

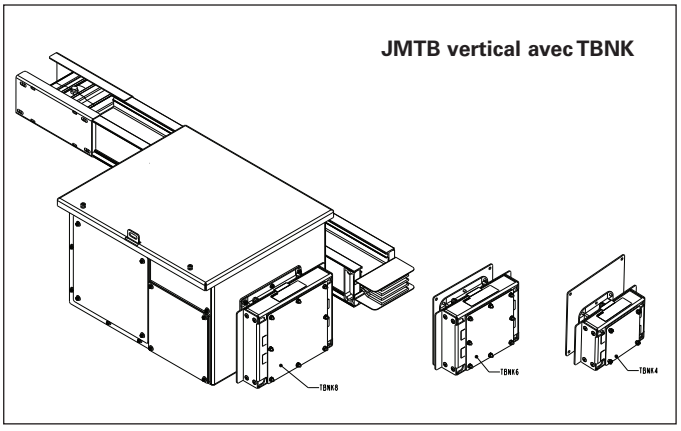

Raccords souples TBNK

Numéro de catalogue	Taille de la découpe	Taille de la goulotte guide-fils	Taille maximum du câble
TBNK4	3,8 x 3,8 po	4 x 4 po (16 po^2)	900 MCM
TBNK6	5,8 x 5,8 po	6 x 6 po (36 po^2)	500 MCM
TBNK8	7,8 x 7,8 po	8 x 8 po (64 po^2)	4/0

TBNK4, TBNK6 et TBNK8

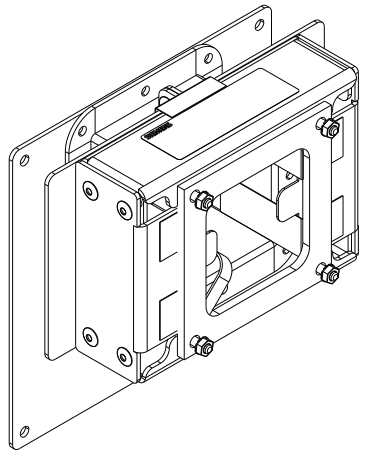

Connecteur souple TBNK4 illustré

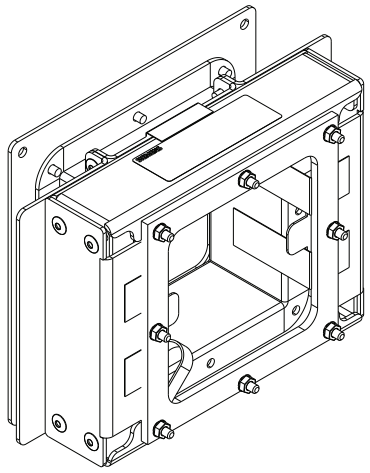

Connecteur souple TBNK6 illustré

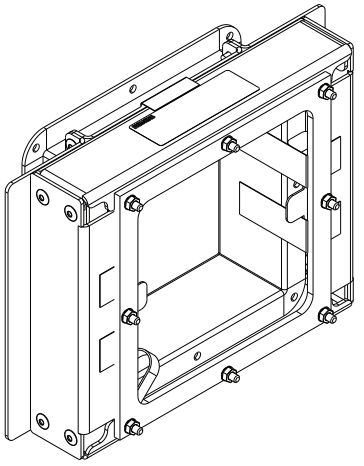

Connecteur souple TBNK8 illustré

Modèle de découpe de TBNK

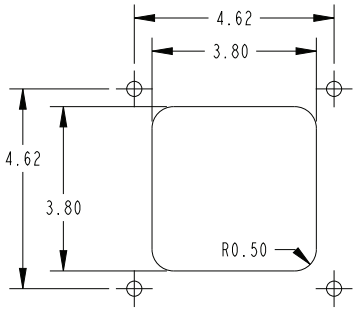

4X orifice Ø 0,375
Modèle de découpe de TBNK4
(symétrique sur la ligne médiane)

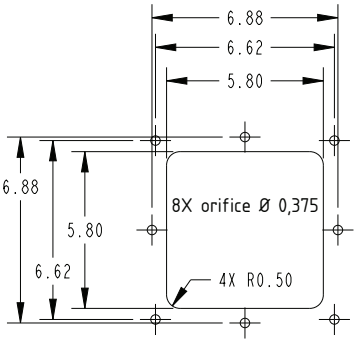

Modèle de découpe de TBNK6
(Dimensions symétriques sur la ligne médiane)

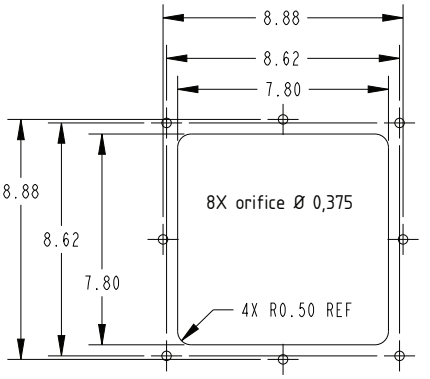

Modèle de découpe de TBNK8
(Dimensions symétriques sur la ligne médiane)

Raccords d'expansion

Sélection

Raccords d'expansion, dimensions (standard/min)		
Intensité nominale		**Dimensions en pouces (mm) « A »**
AL	**Calibre « L »**	
225	—	13 (330)
400	—	13 (330)
600	—	13 (330)
800	400	13 (330)
1 000	600	13 (330)
1 200	800	18 (457)
1 350	1 000	18 (457)
1 600	1 200	18 (457)
2 000	1 350,1 600	18 (457)
2 500	2 000	23 (584)
3 000	2 500	23 (584)
3 200	2 000	25 (635)
4 000	3 000,3 200	25 (635)
CU	**Calibre « M »**	
225	—	13 (330)
400	—	13 (330)
600	—	13 (330)
800	400	13 (330)
1 000	—	13 (330)
1 200	600	13 (330)
1 350	800	13 (330)
1 600	1 000	18 (457)
2 000	1 200,1 350	18 (457)
—	1 600	18 (457)
2 500	2 000	18 (457)
3 000	—	23 (584)
3 200	—	23 (584)
4 000	2 500,3 000,3 200	23 (584)
5 000	4 000	25 (635)

① 24,0 po (610 mm) pour mise à la terre isolée.

Raccords d'expansion

Les raccords d'expansion permettent l'expansion et la contraction d'un parcours de barre blindée et suivent le mouvement du bâtiment. Les raccords d'expansion sont habituellement installés au centre de longs parcours de barre blindée et au début des barres verticales (dans les premiers 20 pi de la barre blindée verticale lorsque la longueur totale du parcours vertical est égale ou supérieure à 40 pi) pour réduire le stress sur l'appareil du dessous, ou encore, lorsqu'un parcours de barre blindée traverse un joint d'expansion du bâtiment.

On doit utiliser une section de dilatation pour chaque 200 pi de parcours de barre blindée continu, à chaque transition d'un parcours vertical, et une pour chaque joint de dilatation de bâtiment. Le parcours de barre blindée doit être placé dans une position convenant au(x) raccord(s) de dilatation.

Raccord d'expansion

Suffixe XPFT

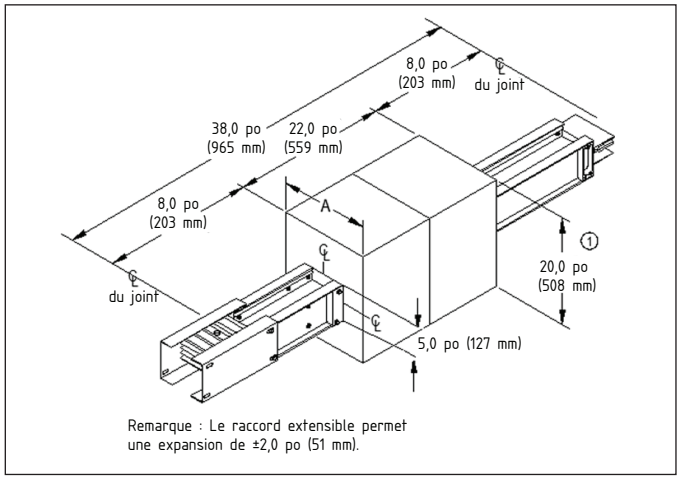

Raccord d'expansion à installation encastrée

Souvent pratiques dans les applications de barre verticale, les raccords d'expansion à installation encastrée permettent de positionner la barre blindée plus près des murs du bâtiment (reportez-vous à la page <?> pour l'espace requis minimum). La conception encastrée déplace la ligne médiane de la barre blindée de 5 po vers le haut ou le bas sur l'axe d'une hauteur de 20 po illustré ci-dessus.

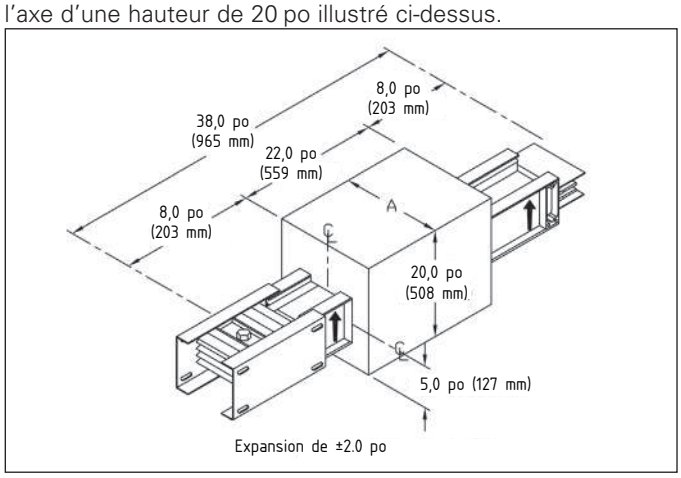

Réducteurs à fusibles, dimensions (standard/min)		
Intensité nominale		Dimensions en pouces (mm) « A »
AL	**Calibre « L »**	
225	—	11,4 (289)
400	—	11,4 (289)
600	—	11,4 (289)
800	400	11,4 (289)
1 000	600	11,4 (289)
1 200	800	12,5 (318)
1 350	1 000	13,5 (343)
1 600	1 200	14,6 (372)
2 000	1 350,1 600	16,9 (429)
2 500	2 000	19,6 (498)
3 000	2 500	21,3 (541)
3 200	2 000	22,9 (582)
4 000	3 000,3 200	31,5 (800)
CU	**Calibre « M »**	
225	—	10,4 (264)
400	—	10,4 (264)
600	—	10,4 (264)
800	400	10,4 (264)
1 000	—	10,4 (264)
1 200	600	11,0 (280)
1 350	800	11,6 (296)
1 600	1 000	12,6 (321)
2 000	1 200,1 350	14,1 (359)
—	1 600	14,6 (372)
2 500	2 000	16,6 (423)
3 000	—	17,9 (455)
3 200	—	18,9 (480)
4 000	2 500,3 000,3 200	20,9 (531)
5 000	4 000	31,5 (800)

Raccords de transposition de phase, dimensions (standard/min)		
Intensité nominale		Dimensions en pouces (mm) « A »
AL	**Calibre « L »**	
225	—	7,9 (200)
400	—	7,9 (200)
600	—	7,9 (200)
800	400	8,5 (216)
1 000	600	9,4 (239)
1 200	800	10,5 (267)
1 350	1 000	11,5 (293)
1 600	1 200	12,6 (321)
2 000	1 350,1 600	14,9 (376)
2 500	2 000	17,6 (447)
3 000	2 500	19,8 (503)
3 200	2 000	21,3 (541)
4 000	3 000,3 200	24,3 (617)
CU	**Calibre « M »**	
225	—	7,9 (200)
400	—	7,9 (200)
600	—	7,9 (200)
800	400	7,9 (200)
1 000	—	8,4 (213)
1 200	600	9,0 (229)
1 350	800	9,6 (245)
1 600	1 000	10,6 (270)
2 000	1 200,1 350	12,1 (372)
—	1 600	12,6 (321)
2 500	2 000	14,6 (200)
3 000	—	15,8 (402)
3 200	—	17,3 (439)
4 000	2 500,3 000,3 200	19,3 (490)
5 000	4 000	23,3 (592)

Réducteurs à fusibles

Le Code national de l'électricité exige une protection contre les surtensions lorsque des systèmes de barres blindées possèdent un courant admissible réduit. Un réducteur à fusibles sert à réduire l'intensité nominale admissible dans les sections de la barre blindée n'ayant pas besoin d'une intensité nominale plus élevée (c.-à-d. aux jonctions de circuits de dérivation).

Réducteurs à fusibles

Suffixe RFRF

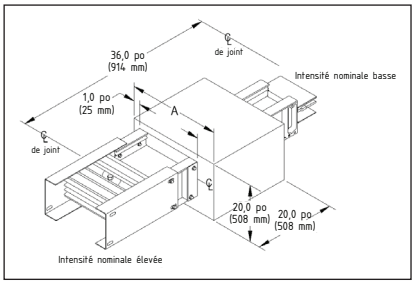

Réducteurs sans fusibles

Les réducteurs sans fusibles sont utilisés dans le cadre de l'exception suivante à l'utilisation des réducteurs à fusibles dans le Code national de l'électricité : « Dans les établissements industriels seulement, il est permis d'omettre la protection contre les surtensions aux endroits où les barres blindées possèdent un courant admissible réduit, si la barre blindée ayant le courant admissible réduit répond à ces trois conditions : longueur égale ou inférieure à 50 pi; courant admissible d'au moins le tiers du calibre ou du réglage du prochain dispositif de surtension sur la ligne; et aucun contact avec un matériau combustible. » Des connexions de joint superposé spéciales sont offertes pour les connexions de réducteurs sans fusibles. Consultez l'usine pour obtenir des directives spécifiques pour la conception.

Raccords de transposition de phase

On peut utiliser des raccords de transposition de phase lorsque l'application exige une transposition de l'alimentation électrique. Ces raccords peuvent être commandés avec des transpositions « phase et mise à la terre », « phase seulement » et « mise à la terre seulement ».

Raccord de transposition de phases

Suffixe TRPG, phase et mise à la terre
TRPO, phase seulement
TRGO, mise à la terre seulement

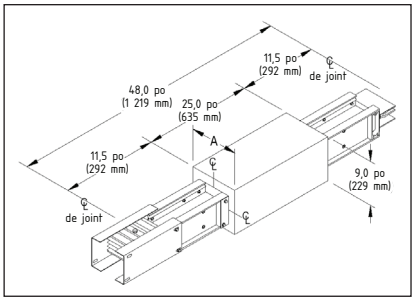

Exemples de transposition de phases

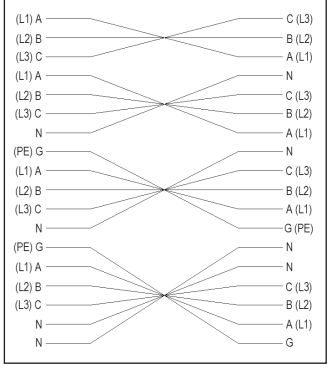

Boîtes d'extrémité

Sélection

Les boîtes d'extrémité servent à connecter une barre blindée au branchement du client. La gamme de barres blindées Sentron propose des modèles à trois boîtes d'extrémité monophasées ou à une boîte d'extrémité triphasée. Pour le branchement du client standard, on utilise la boîte d'extrémité triphasée, constituée d'une boîte d'extrémité pour les trois phases. Les modèles à trois boîtes d'extrémité monophasées sont constitués de trois boîtes, une pour chaque phase, et servent à satisfaire les exigences de certaines applications. Les deux types de boîtes d'extrémité Sentron sont construits de manière à ce que les cosse fassent face au fond de la boîte, fait en Glastic. Cette configuration simplifie l'installation des câbles entrants. Le fond en Glastic assure isolation et protection aux câbles entrants.

Boîtes d'extrémité monophasées, dimensions (standard/min.)

Intensité nominale		Dimensions - pouces (mm) Monophasé « A »	Cosses de câbles par phase et neutre Qté	Taille	Cosses① de mise à la terre
AL	**Calibre « L »**				
225		13 (330)	1	①	1
400	225	13 (330)	1	②	1
600	—	13 (330)	2	②	1
800	400	13 (330)	3	②	1
1 000	600	13 (330)	4	②	1
1 200	800	18 (457)	4	②	1
1 350	1 000	18 (457)	4	②	1
1 600	1 200	18 (457)	5	②	1
2 000	1 350,1 600	20 (508)	6	②	2
2 500	2 000	27 (686)	8	②	2
3 000	2 500	29 (737)	9	②	2
3 200	2 000	29 (737)	9	②	2
4 000	3 000,3 200	29 (737)	12	②	3
CU	**Calibre « M »**				
225		13 (330)	1	①	1
400		13 (330)	1	②	1
600		13 (330)	2	②	1
800	400	13 (330)	3	②	1
1 000	—	13 (330)	4	②	1
1 200	600	13 (330)	4	②	1
1 350	800	13 (330)	4	②	1
1 600	1 000	18 (457)	5	②	1
2 000	1 200,1 350	20 (508)	6	②	2
—	1 600	18 (457)	5	②	1
2 500	2 000	20 (508)	8	②	2
3 000	—	27 (686)	9	②	2
3 200	—	27 (686)	9	②	2
4 000	2 500,3 000,3 200	27 (686)	12	②	3
5 000	4 000	29 (737)	15	②	4

Boîtes d'extrémité triphasées, dimensions (standard/min.)

Intensité nominale		Dimensions - pouces (mm) Triphasé « B »	Cosses de câbles par phase et neutre Qté	Taille	Cosses① de mise à la terre
AL	**Calibre « L »**				
225		13 (330)	1	①	1
400	225	13 (330)	1	②	1
600	—	13 (330)	2	②	1
800	400	13 (330)	3	②	1
1 000	600	13 (330)	4	②	1
1 200	800	18 (457)	4	②	1
1 350	1 000	18 (457)	4	②	1
1 600	1 200	18 (457)	5	②	1
2 000	1 350,1 600	18 (457)	6	②	2
2 500	2 000	27 (686)	8	②	2
3 000	2 500	27 (686)	9	②	2
3 200	2 000	27 (686)	9	②	2
4 000	3 000, 3 200	29 (737)	12	②	3
CU	**Calibre « M »**				
225		13 (330)	1	①	1
400		13 (330)	1	②	1
600		13 (330)	2	②	1
800	400	13 (330)	3	②	1
1 000	—	13 (330)	4	②	1
1 200	600	13 (330)	4	②	1
1 350	800	13 (330)	4	②	1
1 600	1 000	18 (457)	5	②	1
2 000	1 200,1 350	18 (457)	6	②	2
—	1 600	18 (457)	5	②	1
2 500	2 000	18 (457)	8	②	2
3 000	—	27 (686)	9	②	2
3 200	—	27 (686)	9	②	2
4 000	2 500,3 000,3 200	27 (686)	12	②	3
5 000	4 000	29 (737)	15	②	4

① 6 AWG - 350 kcmil, Cu/Al. ② 4 AWG - 600 kcmil, Cu/Al.

Trois boîtes d'extrémité monophasées

Suffixe V1TX

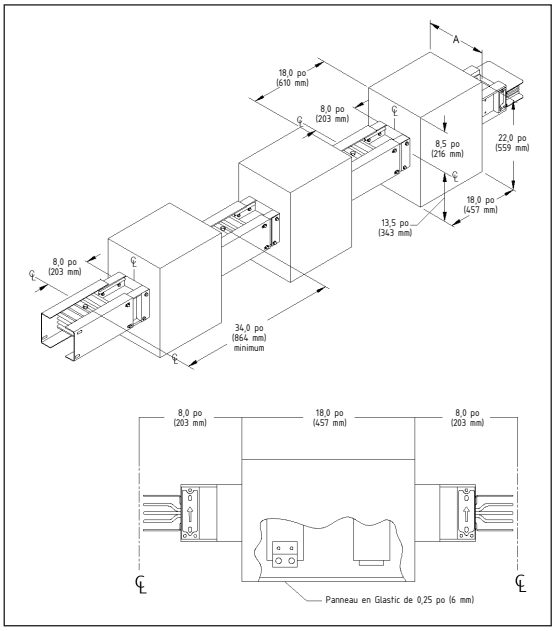

Boîte d'extrémité triphasée

Suffixe V3TX

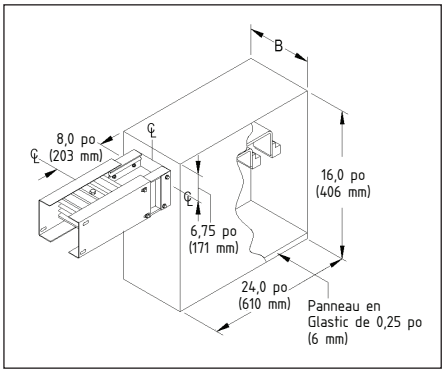

Supports

Sélection

Support en trapèze — Aluminium (AL) et cuivre (CU)

Intensité nominale		Dimensions « A » Pouces (mm)	Montage à plat Numéro de catalogue①
AL	**Calibre « L »**		
225	—	10,0 (254)	**SXTH1**
400	—	10,0 (254)	**SXTH1**
600	—	10,0 (254)	**SXTH1**
800	400	10,0 (254)	**SXTH1**
1 000	600	10,0 (254)	**SXTH1**
1 200	800	10,0 (254)	**SXTH1**
1 350	1 000	13,5 (343)	**SXTH2**
1 600	1 200	13,5 (343)	**SXTH2**
2 000	1 350,1 600	13,5 (343)	**SXTH2**
2 500	2 000	13,5 (343)	**SXTH3**
3 000	2 500	13,5 (343)	**SXTH3**
3 200	2 000	13,5 (343)	**SXTH3**
4 000	3 000,3 200	23,0 (584)	**SXTH4**
CU	**Calibre « M »**		
225	—	10,0 (254)	**SXTH1**
400	—	10,0 (254)	**SXTH1**
600	—	10,0 (254)	**SXTH1**
800	400	10,0 (254)	**SXTH1**
1 000	—	10,0 (254)	**SXTH1**
1 200	600	10,0 (254)	**SXTH1**
1 350	800	10,0 (254)	**SXTH1**
1 600	1 000	10,0 (254)	**SXTH1**
2 000	1 200,1 350	13,5 (343)	**SXTH2**
—	1 600	13,5 (343)	**SXTH2**
2 500	2 000	13,5 (343)	**SXTH2**
3 000	—	18,5 (470)	**SXTH3**
3 200	—	18,5 (470)	**SXTH3**
4 000	2 500,3 000,3 200	18,5 (470)	**SXTH3**
5 000	4 000	23,0 (584)	**SXTH4**

① Utilisez SXTH1 pour le montage sur chant.

Support à ressort — Aluminium (AL) et cuivre (CU)②

Intensité nominale		Hauteur du plancher au plafond (pi) 10	12	14	16	18
AL	**Calibre « L »**					
225	—	SXSH4	SXSH4	SXSH4	SXSH4	SXSH4
400	—	SXSH4	SXSH4	SXSH4	SXSH4	SXSH4
600	—	SXSH4	SXSH4	SXSH4	SXSH4	SXSH4
800	400	SXSH4	SXSH4	SXSH4	SXSH6	SXSH6
1 000	600	SXSH4	SXSH4	SXSH4	SXSH6	SXSH6
1 200	800	SXSH4	SXSH4	SXSH4	SXSH6	SXSH6
1 350	1 000	SXSH4	SXSH4	SXSH6	SXSH6	SXSH6
1 600	1 200	SXSH8	SXSH8	SXSH8	SXSH8	SXSH8
2 000	1 350, 1 600	SXSH8	SXSH8	SXSH8	SXSH8	SXSH8
2 500	2 000	SXSH8	SXSH8	SXSH8	SXSH10	SXSH10
3 000	2 500	SXSH8	SXSH8	SXSH10	SXSH10	SXSH10
3 200	2 000	SXSH8	SXSH8	SXSH10	SXSH10	SXSH10
4 000	3 000, 3 200	SXSH8	SXSH10	SXSH10	SXSH10	SXSH12
CU	**Calibre « M »**					
225	—	SXSH4	SXSH4	SXSH4	SXSH4	SXSH4
400	—	SXSH4	SXSH4	SXSH4	SXSH4	SXSH4
600	—	SXSH4	SXSH4	SXSH4	SXSH4	SXSH4
800	400	SXSH4	SXSH4	SXSH6	SXSH6	SXSH6
1 000	—	SXSH4	SXSH6	SXSH6	SXSH6	SXSH8
1 200	600	SXSH6	SXSH6	SXSH6	SXSH8	SXSH8
1 350	800	SXSH6	SXSH6	SXSH6	SXSH8	SXSH8
1 600	1 000	SXSH8	SXSH8	SXSH10	SXSH10	SXSH10
2 000	1 200,1 350	SXSH8	SXSH10	SXSH10	SXSH10	SXSH12
2 500	2 000	SXSH10	SXSH12	SXSH12	SXSH12	SXSH14
3 000	—	SXSH10	SXSH12	SXSH12	SXSH14	SXSH14
3 200	—	SXSH12	SXSH12	SXSH14	SXSH14	SXSH12 + précharge de 1,25 po②
4 000	2 500, 3 000, 3 200	SXSH12	SXSH14	SXSH14	SXSH16②	SXSH14 + précharge de 1,25 po②
5 000	4 000	SXSH14	SXSH12 + précharge de 1,25 po②	SXSH14 + précharge de 1,25 po②	SXSH16 + précharge de 1,25 po②	SXSH16 + précharge de 1,5 po②

Présumer une barre blindée de 3P, 4 fils sans poids supplémentaire supporté par la barre blindée par étage. Cette information est confirmée au cours du processus de devis. Pour de plus amples renseignements, veuillez communiquer avec votre représentant commercial Siemens local.

Support en trapèze

Siemens offre une gamme complète de supports pour les barres blindées Sentron, en application verticale aussi bien qu'horizontale. Les supports en trapèze standard soutiennent les barres blindées Sentron dans les applications horizontales, sur des centres de 10 pi (3,04 m). Les exigences structurelles pourraient faire en sorte que des supports supplémentaires soient requis. L'entrepreneur doit fournir des tiges filetées pour compléter l'ensemble de supports en trapèze.

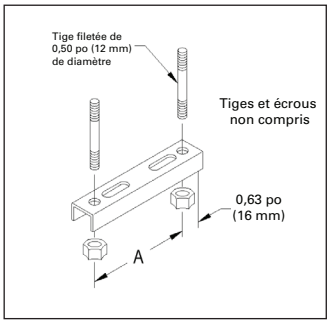

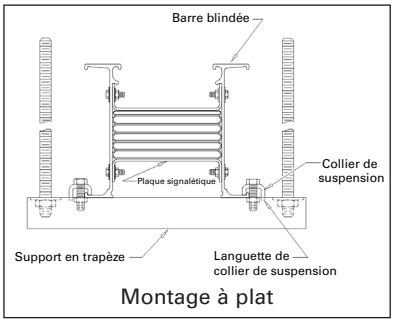

Montage à plat

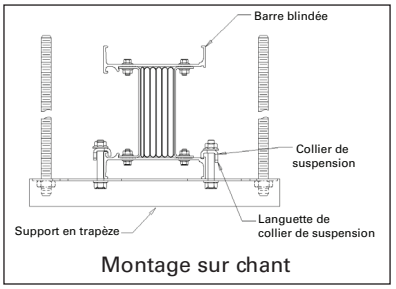

Montage sur chant

Support à ressort

On doit utiliser des supports à ressort et des supports de plancher pour installer solidement le parcours de barre blindée dans les applications verticales. Les supports à ressort soutiennent le poids de la barre blindée sur chaque plancher et compensent pour un léger mouvement du bâtiment et l'expansion thermique. La distance maximale entre les supports à ressort ne doit pas excéder 16 pi (4,88 m). Des supports supplémentaires intermédiaires sont nécessaires avec les assemblages de 18 pi (5,49 m) du plancher au plafond.

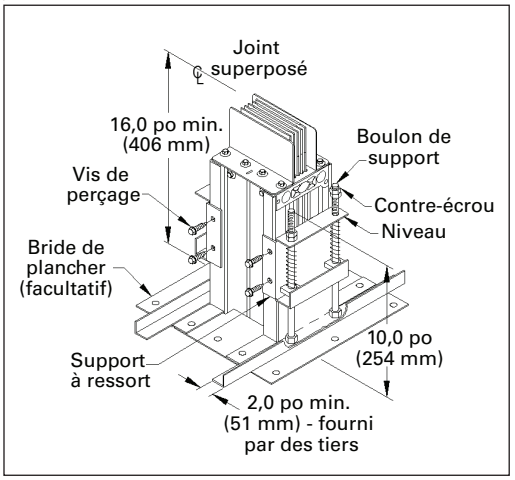

***Remarque :** Les brides ne soutiennent pas la barre blindée. Elles servent à couvrir l'orifice pratiqué dans la structure existante.

Supports

Sélection

Support en acier de construction, dimensions et numéros de catalogue			
Intensité nominale		Dimensions « A » Pouces (mm)	Numéro de catalogue
AL	**Calibre « L »**		
225	—	10,0 (254)	**SXSS1**
400	—	10,0 (254)	**SXSS1**
600	—	10,0 (254)	**SXSS1**
800	400	10,0 (254)	**SXSS1**
1 000	600	10,0 (254)	**SXSS1**
1 200	800	10,0 (254)	**SXSS1**
1 350	1 000	13,5 (343)	**SXSS2**
1 600	1 200	13,5 (343)	**SXSS2**
2 000	1 350,1 600	13,5 (343)	**SXSS2**
2 500	2 000	18,5 (470)	**SXSS3**
3 000	2 500	18,5 (470)	**SXSS3**
3 200	2 000	18,5 (470)	**SXSS3**
4 000	3 000,3 200	23,0 (584)	**SXSS4**
CU	**Calibre « M »**		
225	—	10,0 (254)	**SXSS1**
400	—	10,0 (254)	**SXSS1**
600	—	10,0 (254)	**SXSS1**
800	400	10,0 (254)	**SXSS1**
1 000	—	10,0 (254)	**SXSS1**
1 200	600	10,0 (254)	**SXSS1**
1 350	800	10,0 (254)	**SXSS1**
1 600	1 000	10,0 (254)	**SXSS1**
2 000	1 200,1 350	13,5 (343)	**SXSS2**
—	1 600	13,5 (343)	**SXSS2**
2 500	2 000	13,5 (343)	**SXSS2**
3 000	—	13,5 (343)	**SXSS2**
3 200	—	13,5 (343)	**SXSS2**
4 000	2 500,3 000,3 200	13,5 (343)	**SXSS2**
5 000	4 000	23,0 (584)	**SXSS4**

Supports en acier de construction

Siemens offre une gamme complète de supports pour les barres blindées Sentron, en application verticale aussi bien qu'horizontale. Les supports en acier de construction soutiennent les barres blindées Sentron dans les applications horizontales, sur des centres de 10 pi (3,04 m). Les exigences structurelles pourraient faire en sorte que des supports supplémentaires soient requis.

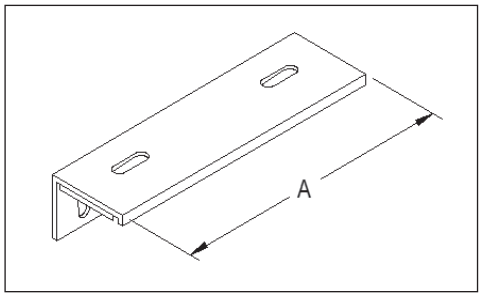

Support à une tige filetée, numéros de catalogue		
Intensité nominale		Numéro de catalogue
AL	**Calibre « L »**	
225	—	**SXDRA1**
400	—	**SXDRA1**
600	—	**SXDRA1**
800	400	**SXDRA2**
1 000	600	**SXDRA3**
1 200	800	**SXDRA4**
1 350	1 000	**SXDRA5**
1 600	1 200	**SXDRA6**
2 000	1 350,1 600	**SXDRA7**
2 500	2 000	—
3 000	2 500	—
3 200	2 000	—
4 000	3 000,3 200	—
CU	**Calibre « M »**	
225	—	**SXDRC1**
400	—	**SXDRC1**
600	—	**SXDRC1**
800	400	**SXDRC1**
1 000	—	**SXDRC2**
1 200	600	**SXDRC3**
1 350	800	**SXDRC4**
1 600	1 000	**SXDRC5**
2 000	1 200,1 350	**SXDRC6**
—	1 600	**SXDRC6**
2 500	2 000	**SXDRC7**
3 000	—	—
3 200	—	—
4 000	2 500,3 000,3 200	—
5 000	4 000	—

Support à tige filetée

Siemens offre une gamme complète de supports pour les barres blindées Sentron, en application verticale aussi bien qu'horizontale. Les supports à tige filetée soutiennent les barres blindées Sentron dans les applications horizontales, sur des centres de 10 pi (3,04 m). Les exigences structurelles pourraient faire en sorte que des supports supplémentaires soient requis. L'entrepreneur doit fournir des tiges filetées pour compléter l'ensemble des supports à tige filetée.

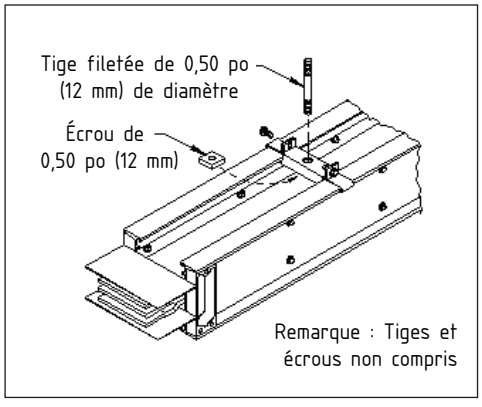

Remarque : Les supports à tige filetée ne peuvent être utilisés que lorsque les flèches de phase pointent vers le haut.

Supports et obturateurs d'extrémité

Sélection

Support monté au mur, dimensions et numéros de catalogue					
		Dimensions - Pouces (mm)			Numéro
Intensité nominale		« A »	« B »	« C »	de catalogue
AL	**Calibre « L »**				
225	—	12,3 (311)	6,1 (156)	4,2 (107)	**SXWH1**
400	—	12,3 (311)	6,1 (156)	4,2 (107)	**SXWH1**
600	—	12,3 (311)	6,1 (156)	4,2 (107)	**SXWH1**
800	400	12,3 (311)	6,1 (156)	3,8 (97)	**SXWH1**
1 000	600	12,3 (311)	6,1 (156)	3,8 (97)	**SXWH1**
1 200	800	12,3 (311)	6,1 (156)	2,8 (72)	**SXWH1**
1 350	1 000	16,3 (413)	8,1 (206)	4,4 (111)	**SXWH2**
1 600	1 200	16,3 (413)	8,1 (206)	3,9 (98)	**SXWH2**
2 000	1 350,1 600	16,3 (413)	8,1 (206)	2,8 (70)	**SXWH2**
2 500	2 000	20,8 (527)	10,4 (264)	3,6 (92)	**SXWH3**
3 000	2 500	20,8 (527)	10,4 (264)	2,5 (64)	**SXWH3**
3 200	2 000	20,8 (527)	10,4 (264)	1,8 (46)	**SXWH3**
4 000	3 000,3 200	25,3 (641)	12,6 (321)	2,5 (64)	**SXWH4**
CU	**Calibre « M »**				
225	—	12,3 (311)	6,1 (156)	4,2 (107)	**SXWH1**
400	—	12,3 (311)	6,1 (156)	4,2 (107)	**SXWH1**
600	—	12,3 (311)	6,1 (156)	4,2 (107)	**SXWH1**
800	400	12,3 (311)	6,1 (156)	3,8 (97)	**SXWH1**
1 000	—	12,3 (311)	6,1 (156)	3,8 (97)	**SXWH1**
1 200	600	12,3 (311)	6,1 (156)	2,8 (72)	**SXWH1**
1 350	800	12,3 (311)	6,1 (156)	2,8 (72)	**SXWH1**
1 600	1 000	12,3 (311)	6,1 (156)	2,8 (72)	**SXWH1**
2 000	1 200,1 350	16,3 (413)	8,1 (206)	4,4 (111)	**SXWH2**
—	1 600	16,3 (413)	8,1 (206)	3,9 (98)	**SXWH2**
2 500	2 000	16,3 (413)	8,1 (206)	2,8 (70)	**SXWH2**
3 000	—	20,8 (527)	10,4 (264)	3,6 (92)	**SXWH3**
3 200	—	20,8 (527)	10,4 (264)	2,5 (64)	**SXWH3**
4 000	2 500,3 000,3 200	20,8 (527)	10,4 (264)	1,8 (46)	**SXWH3**
5 000	4 000	25,3 (641)	12,6 (321)	2,5 (64)	**SXWH4**

Support monté au mur

Les supports montés au mur servent pour les applications horizontales près d'un mur. On peut installer la barre blindée sur chant ou à plat par rapport au mur.

Les supports montés au mur assurent un dégagement minimal entre le mur et le parcours de barre blindée.

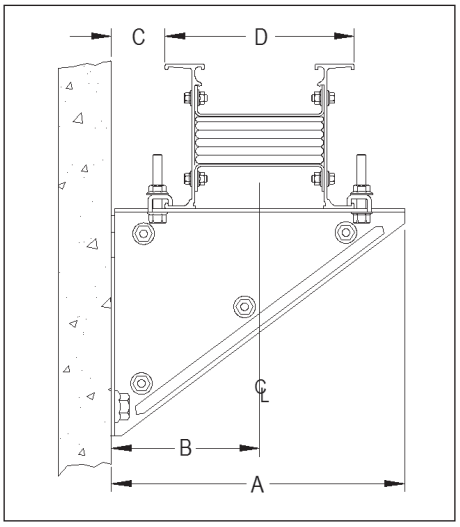

Obturateurs d'extrémité

Les obturateurs d'extrémité permettent de mettre fin de manière sécuritaire à un parcours de barre blindée et protègent les extrémités de la barre omnibus. On peut retirer facilement ces obturateurs afin de prolonger un parcours de barre blindée. Les obturateurs d'extrémité sont livrés avec des pièces d'isolation faites en Glastic, mais les joints superposés et les couvercles d'inspection ne sont pas inclus.

Obturateurs d'extrémité

(Joint superposé et couvercles non inclus)
Suffixe ECLS

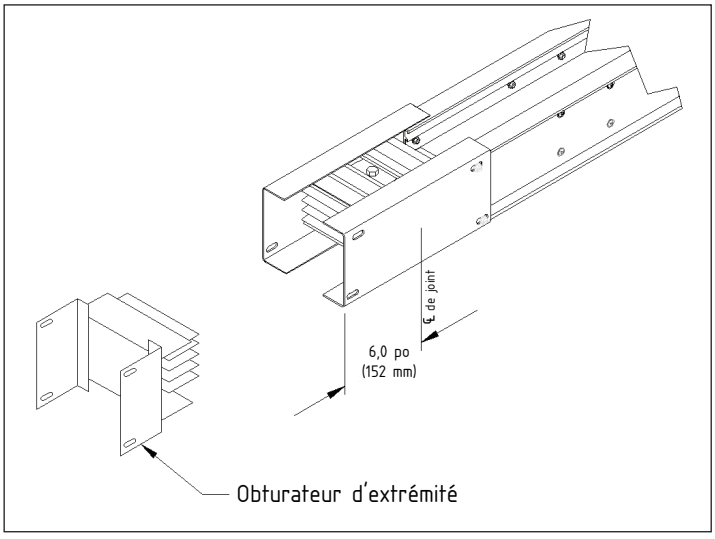

Brides de toit, mur, plafond et plancher

Sélection

Des brides de toit, de mur, de plafond et de plancher sont offertes pour les barres blindées Sentron. Lorsque le parcours de barre blindée traverse un plafond, un mur ou un plancher, une bride doit être utilisée. Les brides ne soutiennent pas la barre blindée. Elles servent à couvrir l'orifice pratiqué dans la structure existante. Il peut s'avérer nécessaire d'ajouter du scellant pour se conformer au code d'incendie et aux autres exigences locales. Aucun joint d'étanchéité ou calfeutrage n'est fourni avec les brides Sentron.

Brides de toit, dimensions

Intensité nominale		Dimensions en pouces (mm) « A »	« B »
AL	**Calibre « L »**		
225	—	12 (305)	18 (457)
400	—	12 (305)	18 (457)
600	—	12 (305)	18 (457)
800	400	12 (305)	18 (457)
1 000	600	12 (305)	18 (457)
1 200	800	12 (305)	18 (457)
1 350	1 000	16 (406)	22 (559)
1 600	1 200	16 (406)	22 (559)
2 000	1 350,1 600	16 (406)	22 (559)
2 500	2 000	20,5 (521)	22 (559)
3 000	2 500	20,5 (521)	26,5 (673)
3 200	2 000	20,5 (521)	26,5 (673)
4 000	3 000,3 200	25 (635)	31 (787)
CU	**Calibre « M »**		
225	—	12 (305)	18 (457)
400	—	12 (305)	18 (457)
600	—	12 (305)	18 (457)
800	400	12 (305)	18 (457)
1 000	—	12 (305)	18 (457)
1 200	600	12 (305)	18 (457)
1 350	800	12 (305)	18 (457)
1 600	1 000	12 (305)	18 (457)
2 000	1 200,1 350	16 (406)	22 (559)
—	1 600	16 (406)	22 (559)
2 500	2 000	16 (406)	22 (559)
3 000	—	20,5 (521)	26,5 (673)
3 200	—	20,5 (521)	26,5 (673)
4 000	2 500,3 000,3 200	20,5 (521)	26,5 (673)
5 000	4 000	25 (635)	31 (787)

Brides de toit

Des brides de toit sont offertes pour les barres blindées Sentron. Lorsque le parcours de barre blindée traverse un toit, une bride doit être utilisée. Les brides ne soutiennent pas la barre blindée. Elles servent à couvrir l'orifice pratiqué dans la structure existante. Il peut s'avérer nécessaire d'ajouter du scellant pour se conformer au code d'incendie et aux autres exigences locales. Aucun joint d'étanchéité ou calfeutrage n'est fourni avec les brides Sentron. Les brides de toit offrent un joint étanche à l'eau pour utilisation avec les barres blindées homologuées NEMA 3R et IP66. L'angle du toit doit être indiqué sur les dessins lors de la commande de brides de toit.

Brides de toit

Suffixe GRFL

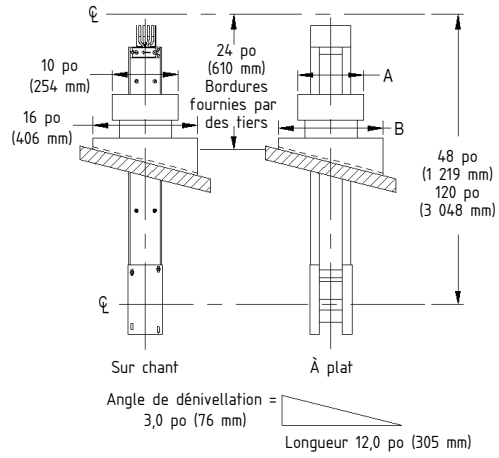

Dimensions de brides de mur, plafond et plancher

Intensité nominale		Dimensions en pouces (mm) « A »	« B »
AL	**Calibre « L »**		
225	—	11 (279)	7 (178)
400	—	11 (279)	7 (178)
600	—	11 (279)	7 (178)
800	400	11 (279)	7 (178)
1 000	600	12 (305)	8 (203)
1 200	800	13 (330)	9 (229)
1 350	1000	14 (356)	10 (254)
1 600	1 200	15 (381)	11 (279)
2 000	1 350,1 600	17 (432)	13 (330)
2 500	2 000	20 (508)	16 (406)
3 000	2 500	22 (559)	18 (457)
3 200	2 000	24 (610)	20 (508)
4 000	3 000,3 200	26 (660)	22 (559)
CU	**Calibre « M »**		
225	—	10 (254)	6 (152)
400	—	10 (254)	6 (152)
600	—	10 (254)	6 (152)
800	400	10 (254)	6 (152)
1 000	—	11 (279)	7 (178)
1 200	600	12 (305)	8 (203)
1 350	800	12 (305)	8 (203)
1 600	1 000	13 (330)	9 (229)
2 000	1 200,1 350	15 (381)	11 (279)
—	1 600	15 (381)	11 (279)
2 500	2 000	17 (432)	13 (330)
3 000	—	18 (457)	14 (356)
3 200	—	19 (483)	15 (381)
4 000	2 500,3 000,3 200	21 (533)	17 (432)
5 000	4 000	26 (660)	22 (559)

Brides de mur, plafond et plancher

Des brides de plancher/mur sont offertes pour les barres blindées Sentron. On doit utiliser une bride lorsque le parcours de barre blindée traverse un mur, un plafond ou un plancher. Les brides ne soutiennent pas la barre blindée. Elles servent à couvrir l'orifice pratiqué dans la structure existante. Il peut s'avérer nécessaire d'ajouter du scellant pour se conformer au code d'incendie et aux autres exigences locales. Aucun joint d'étanchéité ou calfeutrage n'est fourni avec les brides Sentron.

Brides de mur, plafond et plancher

Suffixe GWFL

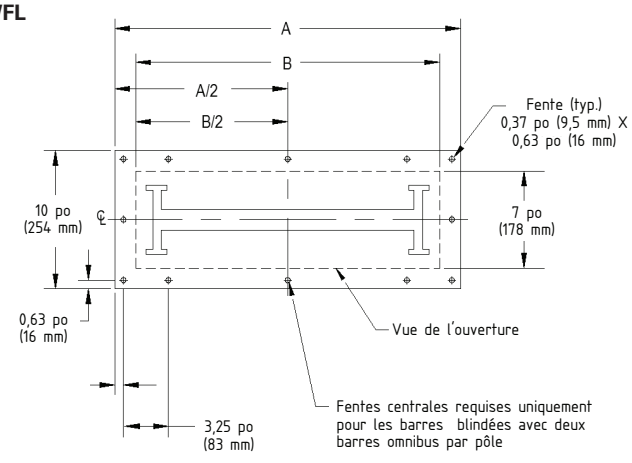

Le tableau suivant présente la longueur d'artère d'alimentation incluse avec les raccords de barre blindée.

Intensité nominale	Coude de colonne	Coude	Té	Croix	Boîtier de branchement d'extrémité	Boîtier de branchement central	Bride d'extrémité conn. tableau ctrl	Collet XFMR	Section d'expansion	Réducteur à fusibles	Réducteur sans fusibles
225–1 350 Al 225–1 600 Cu	1 pi	2 pi	3 pi	4 pi	1 pi	4 pi	1 pi	4 pi	4 pi	4 pi	4 pi
1 600–3 200 Al 2 000-4 000 Cu	2 pi	3 pi	5 pi	6 pi	1 pi	4 pi	1 pi	4 pi	4 pi	4 pi	4 pi
4 000 Al 5 000 Cu	3 pi	4 pi	6 pi	8 pi	1 pi	4 pi	1 pi	4 pi	4 pi	4 pi	4 pi

Tableau de conversion de consigne « M »/standard

1 000 A/pouce carré Calibre « M »	Équivalent du calibre standard Sentron
225	600
400	800
600	1 200
800	1 350
1 000	1 600
1 200	2 000
1 350	2 000
1 600	—
2 000	2 500
2 500	4 000
3 000	4 000
3 200	4 000
4 000	5 000

Tableau de conversion de consigne « L »/standard

750 A/pouce carré Calibre « L »	Équivalent du calibre standard Sentron
225	600
400	800
600	1 000
800	1 200
1 000	1 350
1 200	1 600
1 350	2 000
1 600	2 000
2 000	2 500
2 500	3 000
3 000	4 000
3 200	4 000

Support de stabilisation
Numéro de catalogue SXSB

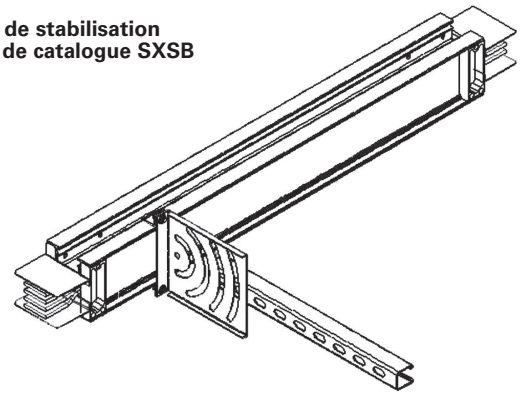

Ensemble de levage
Numéro de catalogue SXLK

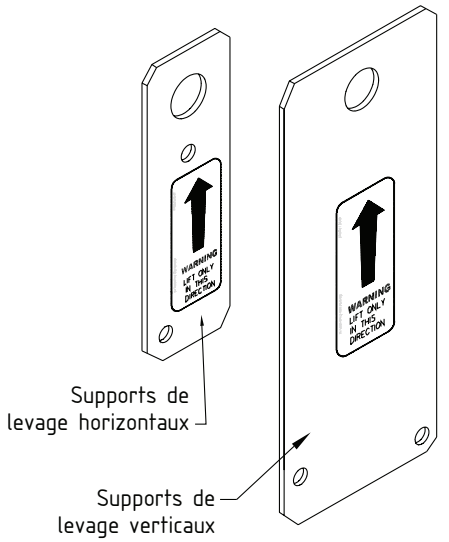

Outil d'assemblage de barre blindée
Numéro de catalogue SXBAT

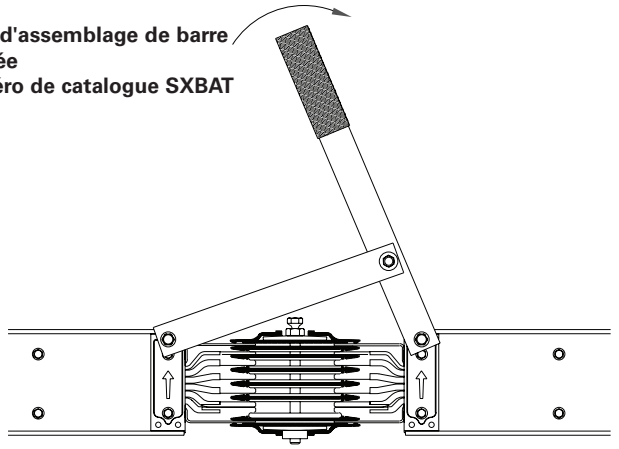

Brides d'extrémité

Sélection

Les brides d'extrémité offrent une connexion directe à l'appareillage de connexion à basse tension, aux tableaux de contrôle, aux centres de contrôle de moteurs, aux gros panneaux de distribution et à d'autres appareils de distribution électrique. Les brides d'extrémité sont livrées avec un ensemble de joint superposé. Le fabricant d'appareillage de connexion fournit les cosses et le matériel de montage. Consultez l'illustration pour le schéma des trous de fixation des brides d'extrémité.

Brides d'extrémité, dimensions

Intensité nominale		Dimensions en pouces (mm) « L »	N° fig.
AL	**Calibre « L »**		
225	—	1,75 (44,4)	1
400	—	1,75 (44,4)	1
600	—	1,75 (44,4)	1
800	400	2,38 (60,5)	1
1 000	600	3,25 (82,6)	1
1 200	800	4,38 (111,3)	1
1 350	1 000	5,38 (136,7)	1
1 600	1 200	6,50 (165,1)	1
2 000	1 350,1 600	8,75 (222,3)	1
2 500	2 000	5,63 (143,0)	2
3 000	2 500	6,75 (171,5)	2
3 200	2 000	6,75 (171,5)	2
4 000	3 000,3 200	9,00 (228,6)	2
CU	**Calibre « M »**		
225	—	1,75 (44,4)	1
400	—	1,75 (44,4)	1
600	—	1,75 (44,4)	1
800	400	1,75 (44,4)	1
1 000	—	2,25 (57,2)	1
1 200	600	2,88 (73,2)	1
1 350	800	3,50 (88,9)	1
1 600	1 000	4,50 (114,3)	1
2 000	1 200,1 350	6,00 (152,4)	1
—	1 600	6,50 (165,1)	1
2 500	2 000	8,50 (215,9)	1
3 000	—	4,75 (120,7)	2
3 200	—	5,50 (139,7)	2
4 000	2 500,3 000,3 200	6,50 (165,1)	2
5 000	4 000	8,50 (215,9)	2

Bride d'extrémité

Suffixe FRND

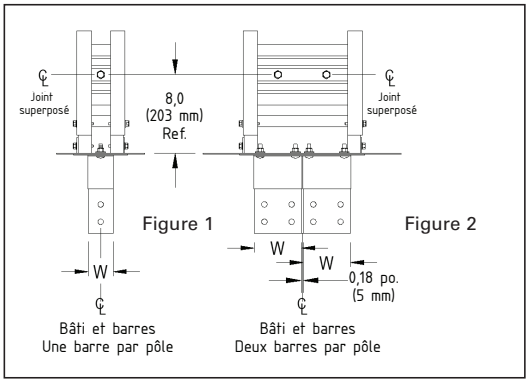

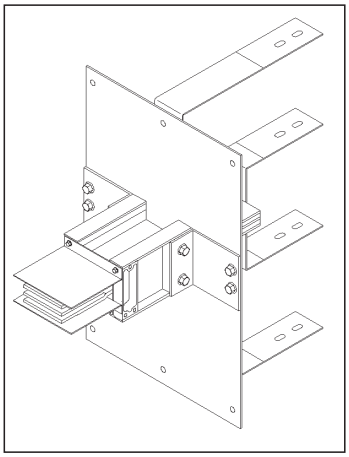

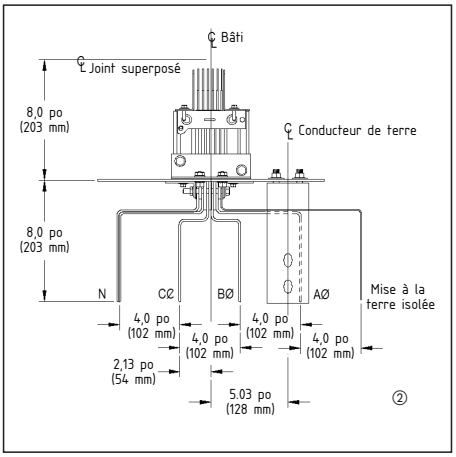

Schéma des trous de fixation de la bride d'extrémité de barres omnibus (NEMA)①

(Même schéma pour deux barres omnibus par pôle; consultez la figure 2 ci-dessus.)

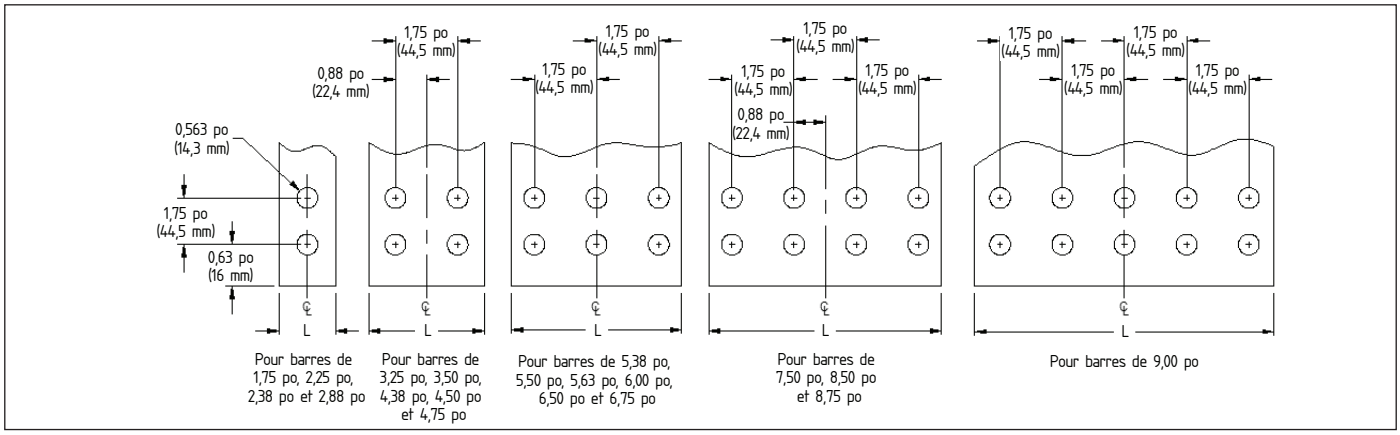

① D'autres schémas de trous de fixation sont disponibles et doivent être précisés lors de la saisie de la commande.
② Consultez les figures 4, 5 et 6 à la page 13-32.

Brides d'extrémité

Sélection

Brides d'extrémité, dimensions (standard/min.)

Intensité nominale		Dimensions en pouces (mm)									
		Largeur barre réf.	N° fig.	« A »	« B »	« C »	« D »	« E »	« F »	« G »	N° fig.
AL	**Calibre « L »**										
225	—	2,38 (60,5)	1	10,0 (254)	8,00 (203)	4,38 (111)	1,94 (49)	3,88 (99)	—	6,00 (152)	4, 5
400	—	2,38 (60,5)	1	10,0 (254)	8,00 (203)	4,38 (111)	1,94 (49)	3,88 (99)	—	6,00 (152)	4, 5
600	—	2,38 (60,5)	1	10,0 (254)	8,00 (203)	4,38 (111)	1,94 (49)	3,88 (99)	—	6,00 (152)	4, 5
800	400	2,38 (60,5)	1	10,0 (254)	8,00 (203)	4,38 (111)	1,94 (49)	3,88 (99)	—	6,00 (152)	4, 5
1 000	600	3,25 (82,6)	2	10,0 (254)	8,00 (203)	4,38 (111)	1,94 (49)	2,06 (52)	—	6,00 (152)	4, 6
1 200	800	4,38 (111,3)	2	15,50 (395)	13,50 (343)	7,13 (181)	1,60 (41)	3,19 (81)	—	8,50 (216)	4, 6
1 350	1 000	5,38 (136,7)	2	15,50 (395)	13,50 (343)	7,13 (181)	2,10 (53)	4,19 (106)	—	8,50 (216)	4, 6
1 600	1 200	6,50 (165,1)	2	15,50 (395)	13,50 (343)	7,13 (181)	2,66 (67)	5,31 (135)	—	8,50 (216)	4, 6
2 000	1 350,1 600	8,75 (222,3)	2	15,50 (395)	13,50 (343)	7,13 (181)	3,78 (96)	7,56 (192)	—	8,50 (216)	4, 6
2 500	2 000	5,63 (143,0)	3	20,0 (508)	18,00 (457)	4,50 (114)	0,68 (17)	1,37 (36)	4,44 (113)	13,25 (337)	4, 6
3 000	2 500	6,75 (171,5)	3	20,0 (508)	18,00 (457)	4,50 (114)	0,68 (17)	1,37 (36)	5,56 (141)	13,25 (337)	4, 6
3 200	2 000	7,50 (190,5)	3	24,0 (610)	22,0 (569)	5,50 (140)	0,68 (17)	1,37 (36)	6,32 (161)	13,25 (337)	4, 6
4 000	3 000,3 200	9,00 (228,6)	3	24,0 (610)	22,0 (569)	5,50 (140)	0,68 (17)	1,37 (36)	7,81 (198)	14,25 (362)	4, 6
CU	**Calibre « M »**										
225	—	1,75 (44,4)	1	10,0 (254)	8,00 (203)	4,38 (111)	1,63 (41)	3,25 (83)	—	6,00 (152)	4, 5
400	—	1,75 (44,4)	1	10,0 (254)	8,00 (203)	4,38 (111)	1,63 (41)	3,25 (83)	—	6,00 (152)	4, 5
600	—	1,75 (44,4)	1	10,0 (254)	8,00 (203)	4,38 (111)	1,63 (41)	3,25 (83)	—	6,00 (152)	4, 5
800	400	1,75 (44,4)	1	10,0 (254)	8,00 (203)	4,38 (111)	1,63 (41)	3,25 (83)	—	6,00 (152)	4, 5
1 000	—	2,25 (57,2)	1	10,0 (254)	8,00 (203)	4,38 (111)	1,88 (48)	3,75 (95)	—	6,00 (152)	4, 5
1 200	600	2,88 (73,2)	2	10,0 (254)	8,00 (203)	4,38 (111)	0,85 (21)	1,69 (43)	—	6,00 (152)	4, 6
1 350	800	3,50 (88,9)	2	10,0 (254)	8,00 (203)	4,38 (111)	1,16 (29)	2,31 (59)	—	6,00 (152)	4, 6
1 600	1 000	4,50 (114,3)	2	15,50 (395)	13,50 (343)	7,13 (181)	1,66 (42)	3,31 (84)	—	8,50 (216)	4, 6
2 000	1 200,1 350	6,00 (152,4)	2	15,50 (395)	13,50 (343)	7,13 (181)	2,41 (42)	4,81 (122)	—	8,50 (216)	4, 6
—	1 600	6,50 (165,1)	2	15,50 (395)	13,50 (343)	7,13 (181)	2,66 (67)	5,31 (135)	—	8,50 (216)	4, 6
2 500	2 000	8,50 (215,9)	1	15,50 (395)	13,50 (343)	7,13 (181)	3,66 (93)	7,31 (186)	—	8,50 (216)	4, 6
3 000	—	4,75 (120,7)	3	20,0 (508)	18,00 (457)	4,50 (114)	0,68 (17)	1,37 (36)	3,56 (90)	13,25 (337)	4, 6
3 200	—	5,50 (139,7)	3	20,0 (508)	18,00 (457)	4,50 (114)	0,68 (17)	1,37 (36)	4,32 (110)	13,25 (337)	4, 6
4 000	2 500,3 000,3 200	6,50 (165,1)	3	20,0 (508)	18,00 (457)	4,50 (114)	0,68 (17)	1,37 (36)	5,31 (135)	13,25 (337)	4, 6
5 000	4 000	8,50 (215,9)	3	24,0 (610)	22,00 (569)	5,50 (140)	0,68 (17)	1,37 (36)	7,31 (186)	14,25 (362)	4, 6

Figure 1

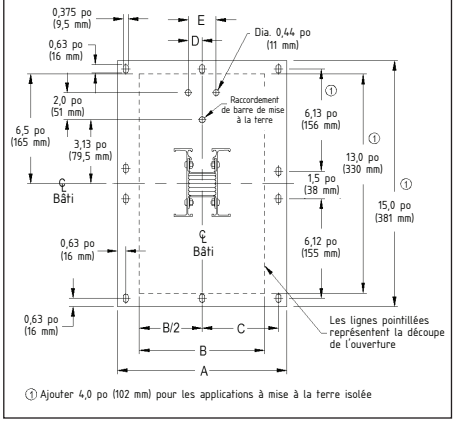

Figure 2

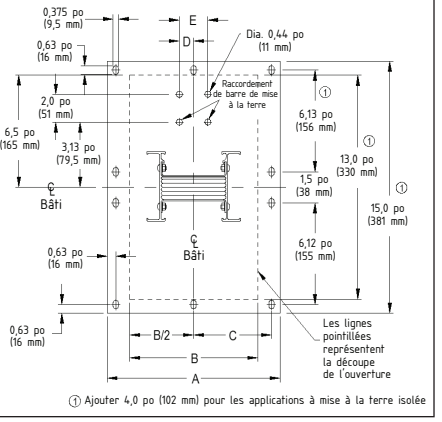

Figure 3

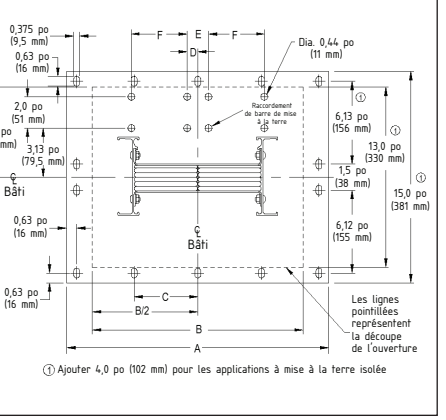

Détail de perçage des brides de mise à la terre intégrales et internes

Figure 4

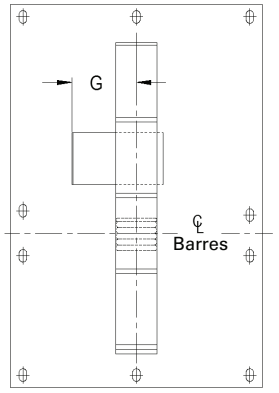

Figure 5

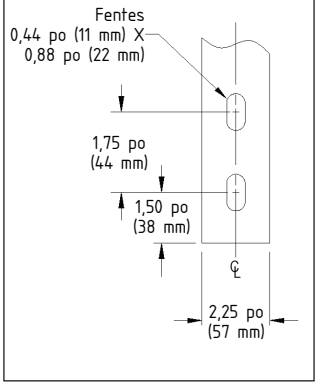

Figure 6

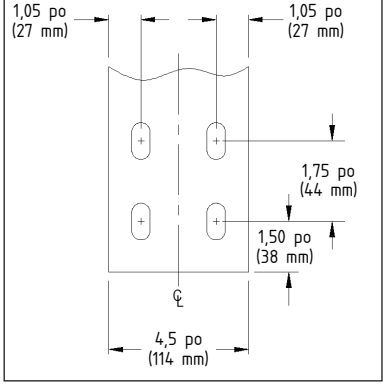

Combinaison bride/coude

On peut utiliser une combinaison bride/coude pour les applications dont l'espace est restreint. La combinaison bride/coude à plat et sur chant nécessite un espace minimum de 5 pi (127mm) du dessus de l'équipement de connexion à la ligne médiane de la barre blindée.

Coude à plat avec bride d'extrémité, dimensions

Intensité nominale	Dimensions en pouces (mm)							
	Minimum		Maximum		Minimum		Maximum	
	« A »	« B »	« A »	« B »	« A »	« B »	« A »	« B »
800	4,75 (121)	12 (305)	22 (559)	48 (1 219)	4,50 (121)	12 (305)	22 (559)	48 (1 219)
1 000	5,20 (132)	12 (305)	22 (559)	48 (1 219)	4,70 (121)	12 (305)	22 (559)	48 (1 219)
1 200	5,75 (146)	12 (305)	22 (559)	48 (1 219)	5,00 (121)	12 (305)	22 (559)	48 (1 219)
1 350	6,25 (159)	12 (305)	22 (559)	48 (1 219)	5,30 (121)	12 (305)	22 (559)	48 (1 219)
1 600	6,80 (173)	18 (457)	22 (559)	48 (1 219)	5,80 (121)	12 (305)	22 (559)	48 (1 219)
2 000	8,00 (203)	18 (457)	28 (711)	48 (1 219)	6,60 (121)	12 (305)	22 (559)	48 (1 219)
2 500	9,30 (236)	18 (457)	28 (711)	48 (1 219)	7,80 (121)	18 (457)	28 (711)	48 (1 219)
3 000	10,40 (264)	18 (457)	28 (711)	48 (1 219)	8,40 (121)	18 (457)	28 (711)	48 (1 219)
3 200	11,15 (283)	18 (457)	28 (711)	48 (1 219)	9,20 (234)	18 (457)	28 (711)	48 (1 219)
4 000	12,70 (323)	24 (607)	34 (864)	48 (1 219)	10,20 (121)	18 (457)	28 (711)	48 (1 219)
5 000					12,20 (121)	24 (607)	34 (864)	48 (1 219)

Coude sur chant avec bride d'extrémité, dimensions

Minimum		Maximum	
« A »	« B »	« A »	« B »
5,00 (127)	10 (254)	18 (457)	48 (1 219)

Coude sur chant avec bride d'extrémité

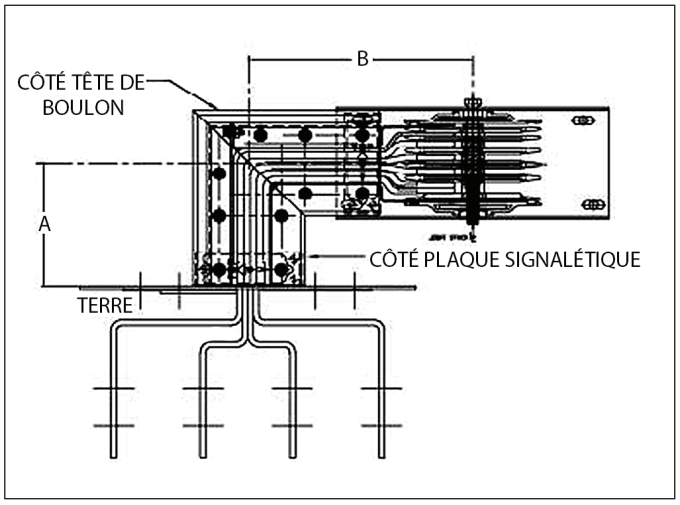

Coude à plat avec bride d'extrémité

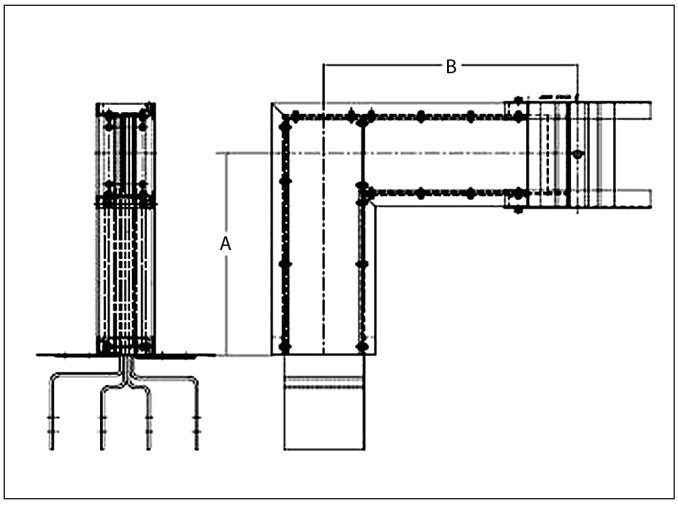

Cellules de sectionnement en ligne, dimensions ②	
Description de l'unité	**Type de sectionneur**
Interrupteur à fusibles	800-1 200 A Vacu-Break
Disjoncteur sous boîtier moulé	JD6, LD6, MD6, ND6, PD6, RD6
MCCB numériques Sentron en série	SJD6, SLD6, SMD6, SND6 SPD6 bâtis 1 600 A
Disjoncteur d'artère d'alimentation	200-5 000 A WL①
Interrupteur à pression boulonné Compatible avec ACCESS	800 A 1 200-2 500 A 3 000 A 4 000 A

① Consultez votre bureau des ventes Siemens pour obtenir plus d'information sur les disjoncteurs WL.
② Consultez l'usine pour connaître les dimensions.

Cellules à fusibles①③

Tripolaire, 600 V/À 4 pôles, 480/277 V

Intensité nominale :
800
1 200

Interrupteurs boulonnés à pression③

Tripolaire 480 V, à 4 pôles 480 V,
Tripolaire 600 V ou à 4 pôles 600 V

Intensité nominale :
800
1 200
1 600
2 000
2 500
3 000
4 000

Cellules à disjoncteur sous boîtier moulé à semi-conducteur③

Tripolaire, 600 V ou à 4 pôles, 480/277 V

Bâti de disjoncteur	Intensité nominale
SJD6-A, SHJD6-A, SCJD6-A	200-400
SLD6-A, SHLD6-A, SCLD6-A	300-600
SMD6, SHMD6, SCMD6-A	600-800
SND6, SHND6, SCND6-A	800-1 200
SPD6, SHPD6	1 400-1 600

① Ne comprend pas les fusibles.
② Modèles à manœuvre électrique : préciser la tension de commande.
③ IP40 et IP55

Cellules de sectionnement en ligne

Les cellules permettent d'installer des interrupteurs ou des disjoncteurs là où un courant est prélevé ou ajouté au système de barre blindée. On peut utiliser des cellules plutôt que des dispositifs enfichables lorsque des joints boulonnés sont souhaitables. Les cellules peuvent aussi être utilisées à des intensités nominales dépassant celles des dispositifs enfichables standard. On peut modifier les cellules afin qu'elles acceptent le verrouillage à clé, les systèmes de détection des défauts à la terre et les systèmes de surveillance de la puissance.

Cellule de déconnexion en ligne

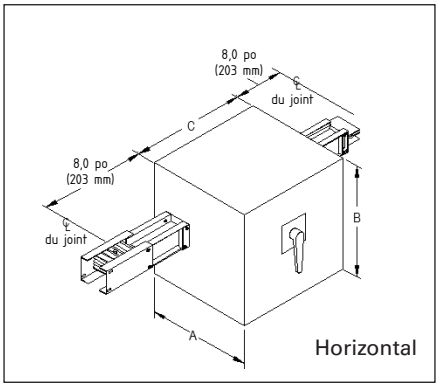

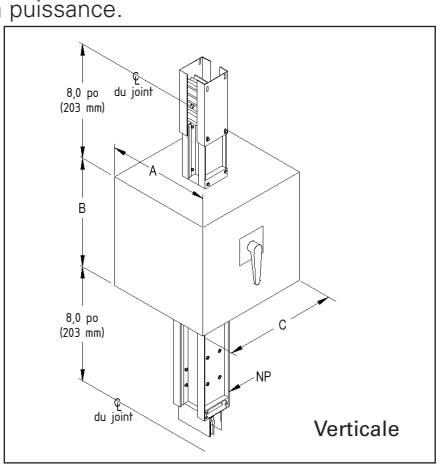

Cellules à disjoncteur sous boîtier moulé

Tripolaire, 600 V ou à 4 pôles, 480/277 V

Type de disjoncteur	Intensité nominale
FD6	70–250 A
JD6	200-400 A
LD6	450-600 A
MD6	500-800 A
ND6	900-1 200 A
PD6	1 200-1 600 A
RD6	1 600-2 000 A

Limiteur de courant

Triphasé, 600 V c.a. ou 120/280 V c.a., 277/480 V c.a.

Type de disjoncteur	Intensité nominale
CFD6	70-250 A
CJD6	200-400 A
CLD6	450-600 A
CMD6	600-800 A
CND6	900-1 200 A
CPD6	1 200-1 600 A

Disjoncteur de puissance②③

Tripolaire ou triphasé, 4 fils

Type de bâti de disjoncteur	Intensité nominale max.	Courant Ics d'interruption du bâti (kAIR RMS) 50/60 Hz								
		240 Volts			480 Volts			600 Volts		
Type WL										
Bâti de taille 1 (Classe de calibres S, H, L)	2 000 A	65 k	85 k	100 k	65 k	85 k	100 k	65 k	65 k	65 k
Bâti de taille 2 (Classe de calibres S, L, C)	3 000 A	65 k	100 k	150 k	65 k	100 k	150 k	65 k	85 k	100 k
Bâti de taille 3 (Classe de calibres L et C)	5 000 A	—	100 k	150 k	—	100 k	150 k	—	85 k	100 k

Cellules de sectionnement en ligne, dimensions approximatives

Description de l'unité	Type de sectionneur	Dimensions en pouces		
		A	B	C
Interrupteur à fusibles	800-1 200 A Vacu-Break	36 (914)	36 (914)	32 (813)
Disjoncteur sous boîtier moulé	JD6, LD6, MD6, ND6	36 (914)	28 (711)	28 (711)
	PD6, RD6	36 (914)	36 (914)	32 (813)
MCCB numériques de série Sentron	SJD6, SLD6, SMD6, SND6	36 (914)	28 (711)	28 (711)
	SPD6, bâti 1 600 A	36 (914)	36 (914)	32 (813)
Disjoncteur de puissance	WL, taille de bâti 1	48 (1 219)	36 (914)	32 (813)
	WL, taille de bâti 2	48 (1 219)	36 (914)	32 (813)
	WL, taille de bâti 3	48 (1 219)	36 (914)	32 (813)
Interrupteur à pression boulonné	800 A	33 (838)	36 (914)	32 (813)
	1 200-2 500 A	37 (940)	40 (1 016)	32 (813)
	3 000 A	37 (940)	40 (1 016)	48 (1 219)
	4 000 A	41 (1 041)	40 (1 016)	48 (1 219)

Les modules de centre de compteurs offrent une méthode de connexion simple et pratique aux dispositifs de mesure pour les applications commerciales et industrielles.

Les modules de centre de compteurs se raccordent sur le côté d'un parcours de barre blindée à l'aide de joints superposés spéciaux; on peut ajouter ces joints spéciaux à une barre blindée existante pour prendre en charge les connexions du module de centre de compteurs. Lorsque vous utilisez plusieurs colonnes de compteurs, les sectionneurs principaux sont disponibles si le système atteint la règle des six circuits (pour de plus amples renseignements, consultez le bulletin de mesurage).

Données dimensionnelles requises

Dimensions en pouces (mm)

« A » Distance entre le plancher le dessous du centre de compteurs, telle que requise par le client.

« B » Dimension du dessous du centre de compteurs à la ligne médiane de la connexion de joint superposé du centre de compteurs :
Panneau 100-125 A, B = 16,5 (419)
Panneau 200 A, B = 22,0 (559)

« C » Égale « A » plus « B », minimum 16,0 (406)

« D » Hauteur du centre de compteurs individuel. Consultez les renseignements sur les compteurs modulaires.

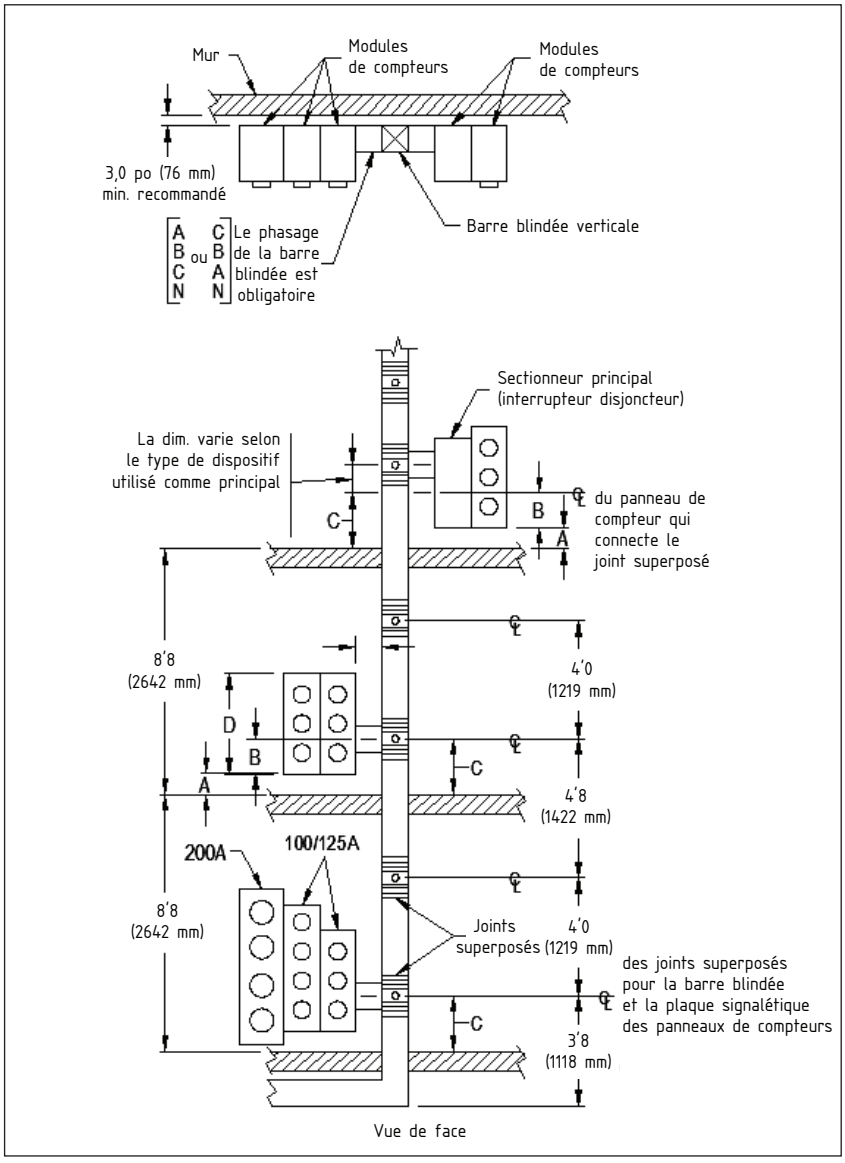

Cellules de centre de compteurs

Les cellules de centre de compteurs offrent une méthode de connexion simple et pratique aux dispositifs de mesure pour les applications commerciales et industrielles. De plus, le sectionneur principal est installé en usine.

L'intégration du sectionneur principal dans le dispositif réduit l'espace requis des deux côtés de la barre blindée. Les modules de centre de compteurs se connectent sur le côté du boîtier du bâti de la cellule à l'aide d'une colonne QC4. Les cellules de centre de compteurs sont disponibles pour 600 – 1 200 A (bâtis L, M et N). Elles sont offertes avec des connexions flexibles au centre de compteurs (côté droit, côté gauche ou les deux). (Lorsque vous commandez une cellule de centre de compteurs, vous devez commander une colonne QC4 séparément.)

Cellules à disjoncteur sous boîtier moulé, prêtes à recevoir des modules de mesure, pouces (mm)											
		Largeur de la barre blindée (L)	Disjoncteur à bâti L (250-600 A)			Disjoncteur à bâti M (250-800 A)			Disjoncteur à bâti N (800-1 200 A)		
Intensité nominale			A	B	C	A	B	C	A	B	C
AL	**Calibre « L »**										
225	—	3,9 (99)	32 (813)	24 (620)	16 (406)	37 (940)	26 (660)	16 (406)	37 (940)	26 (660)	16 (406)
400	—	3,9 (99)	32 (813)	24 (620)	16 (406)	37 (940)	26 (660)	16 (406)	37 (940)	26 (660)	16 (406)
600	—	3,9 (99)	32 (813)	24 (620)	16 (406)	37 (940)	26 (660)	16 (406)	37 (940)	26 (660)	16 (406)
800	400	4,6 (117)	32 (813)	24 (610)	16 (406)	37 (940)	26 (660)	16 (406)	37 (940)	26 (660)	16 (406)
1 000	600	5,4 (137)	32 (813)	24 (610)	16 (406)	37 (940)	26 (660)	16 (406)	37 (940)	26 (660)	16 (406)
1 200	800	6,6 (168)	32 (813)	24 (610)	16 (406)	37 (940)	26 (660)	16 (406)	37 (940)	26 (660)	16 (406)
1 350	1 000	7,6 (193)	32 (813)	24 (610)	16 (406)	37 (940)	26 (660)	16 (406)	37 (940)	26 (660)	16 (406)
1 600	1 200	8,7 (221)	32 (813)	24 (610)	20 (490)	37 (940)	26 (660)	20 (490)	37 (940)	26 (660)	20 (490)
2 000	1 350,1 600	10,9 (277)	32 (813)	24 (610)	20 (490)	37 (940)	26 (660)	20 (490)	37 (940)	26 (660)	20 (490)
2 500	2 000	13,7 (348)	32 (813)	24 (610)	23,5 (597)	37 (940)	26 (660)	23,5 (597)	37 (940)	26 (660)	23,5 (597)
3 000	2 500	15,8 (401)	32 (813)	24 (610)	23,5 (597)	37 (940)	26 (660)	23,5 (597)	37 (940)	26 (660)	23,5 (597)
3 200	2 000	17,3 (439)	32 (813)	24 (610)	23,5 (597)	37 (940)	26 (660)	28 (711)	37 (940)	26 (660)	28 (711)
4 000	3 000,3 200	20,3 (516)	32 (813)	24 (610)	28 (711)	37 (940)	26 (660)	28 (711)	37 (940)	26 (660)	28 (711)
4 000	3 000,3 200	20,3 (516)	32 (813)	24 (610)	28 (711)	37 (940)	26 (660)	28 (711)	37 (940)	26 (660)	28 (711)
CU	**Calibre « M »**										
225	—	3,9 (99)	32 (813)	24 (620)	16 (406)	37 (940)	26 (660)	16 (406)	37 (940)	26 (660)	16 (406)
400	—	3,9 (99)	32 (813)	24 (620)	16 (406)	37 (940)	26 (660)	16 (406)	37 (940)	26 (660)	16 (406)
600	—	3,9 (99)	32 (813)	24 (620)	16 (406)	37 (940)	26 (660)	16 (406)	37 (940)	26 (660)	16 (406)
800	400	3,9 (99)	32 (813)	24 (620)	16 (406)	37 (940)	26 (660)	16 (406)	37 (940)	26 (660)	16 (406)
1 000	—	4,4 (112)	32 (813)	24 (610)	16 (406)	37 (940)	26 (660)	16 (406)	37 (940)	26 (660)	16 (406)
1 200	600	5,1 (130)	32 (813)	24 (610)	16 (406)	37 (940)	26 (660)	16 (406)	37 (940)	26 (660)	16 (406)
1 350	800	5,7 (145)	32 (813)	24 (610)	16 (406)	37 (940)	26 (660)	16 (406)	37 (940)	26 (660)	16 (406)
1 600	1 000	6,7 (170)	32 (813)	24 (610)	16 (406)	37 (940)	26 (660)	16 (406)	37 (940)	26 (660)	16 (406)
2 000	1 200,1 350	8,2 (208)	32 (813)	24 (610)	20 (490)	37 (940)	26 (660)	20 (490)	37 (940)	26 (660)	20 (490)
—	1 600	8,7 (221)	32 (813)	24 (610)	20 (490)	37 (940)	26 (660)	20 (490)	37 (940)	26 (660)	20 (490)
2 500	2 000	10,7 (272)	32 (813)	24 (610)	20 (490)	37 (940)	26 (660)	20 (490)	37 (940)	26 (660)	20 (490)
3 000	—	11,8 (300)	32 (813)	24 (610)	20 (490)	37 (940)	26 (660)	20 (490)	37 (940)	26 (660)	20 (490)
3 200	—	13,3 (335)	32 (813)	24 (610)	20 (490)	37 (940)	26 (660)	23.5 (597)	37 (940)	26 (660)	23,5 (597)
4 000	2 500,3 000,3 200	15,3 (389)	32 (813)	24 (610)	23,5 (597)	37 (940)	26 (660)	23.5 (597)	37 (940)	26 (660)	23,5 (597)
5 000	4 000	19,3 (491)	32 (813)	24 (610)	28 (711)	37 (940)	26 (660)	28 (711)	37 (940)	26 (660)	28 (711)

Module de centre de compteurs

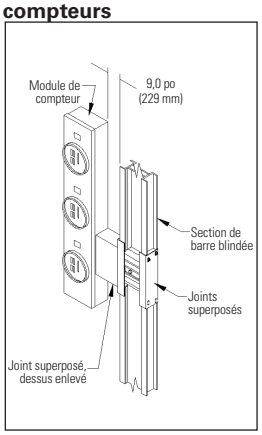

Panneau à installation latérale

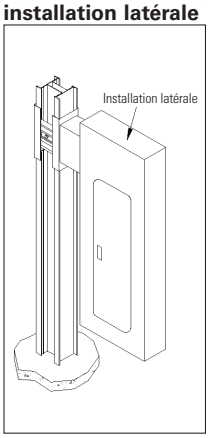

Module de compteur à sectionneur principal

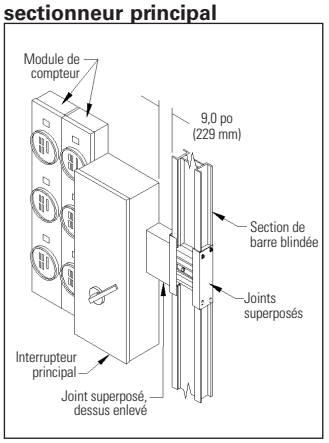

Pour cette configuration de panneau, veuillez communiquer avec l'usine de Spartanburg pour connaître les informations de montage. Configuration disponible uniquement pour les panneaux P2 et P3 dans des applications de 240 V ou moins.

Cellule de centre de compteurs

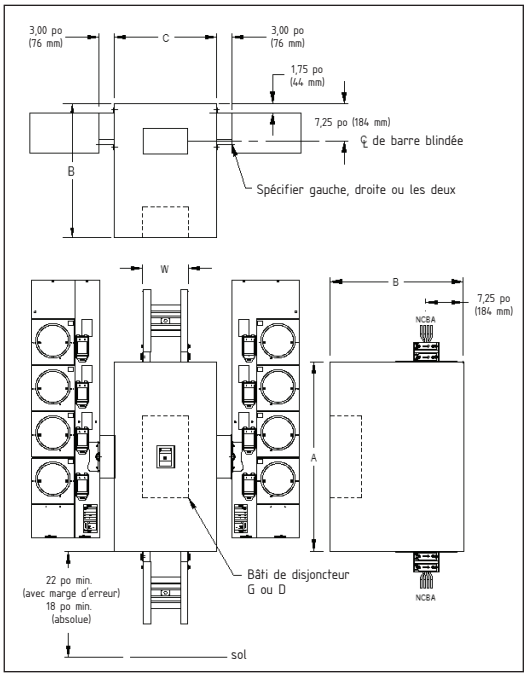

Installation

En préparation à l'installation de vos systèmes de barre blindée, il est important de vous familiariser avec les publications suivantes :

- Instructions générales sur la manipulation, l'installation, l'exploitation et l'entretien de barres blindées de 600 Volts ou moins (NEMA Standards Publication BU1)
- Instructions d'entreposage, d'installation et d'entretien des barres blindées Sentron

Vous devez lire ces publications soigneusement et les utiliser comme référence lors de l'installation pour vous assurer d'employer les bonnes procédures.

Tout l'équipement doit être inspecté sur réception. Si vous n'installez pas la barre blindée immédiatement, elle doit être entreposée dans un endroit propre et sec. Les plans de récolement fournis par l'usine et les outils d'installation doivent être accessibles lors de la préparation de l'installation.

Installations homologuées UL 1479 pour la protection incendie

Les barres blindées Sentron ont été testées conformément à la norme UL1479; leur classement de résistance au feu est de deux heures pour les murs de gypse et de trois heures pour les parties qui pénètrent dans les dalles ou les blocs en béton. Ces degrés de résistance ont été obtenus pour des barres blindées standard installées au moyen de scellant SpecSeal[MD] de Specified Technologies Inc.

Le système d'extinction d'incendie SpecSeal[MD] offre un rendement supérieur au coût d'installation le plus bas de l'industrie.

SIEMENS

Liste de contrôle de saisie de commande de barre blindée
Remplir une liste de contrôle pour chaque parcours de barre blindée

Date d'envoi : _____
N° de bon de commande : _____
Nom du projet : _____
Soutien aux ventes : _____
Ingénieur commercial : _____

Libérer ☐ Retenir ☐ Oui

Désignation de l'exécution _____
N° de catalogue de la barre blindée _____
Rendement, _____ A _____

Matériau de la barre blindée ☐CU ☐AL ☐Cote « M » ☐Cote « L »
Neutre ☐Aucune ☐100 % ☐200 %
Mise à la terre ☐Boîtier ☐Interne ☐Isolée
Protection nominale IP ☐IP 40 intérieur
☐IP 55 à l'épreuve des éclaboussures
☐NEMA 3R extérieur

A) Informations techniques
- ☐ Croquis de terrain ou dessins d'approbation d'usine joints?
- ☐ Dimensions des murs, lignes de colonnes, etc.
- ☐ Pente et épaisseur du toit, du plancher et du mur
- ☐ Élévation du plancher
  - ☐Plancher à plancher
  - ☐Plancher au plafond
- ☐ Emplacements des murs
- ☐ Bases d'équipement Hauteur _____
- ☐ Barre blindée existante à étendre n° de cat _____
  - ☐Mettre en phase
  - ☐Plaque signalétique
  - ☐Égaler la concurrence, contacter l'usine
- ☐ Connexion TACONT spéciale, fournir les détails
- ☐ Transpositions de phases : Fournir les phases sur les dessins
- ☐ Barre verticale
  - ☐Côté charge de l'adaptateur de barre omnibus (haut ou bas)
  - ☐Distance exigée du sol au-dessus des panneaux/adaptateurs
  - ☐Banque de compteurs (ligne médiane de la colonne de compteurs)
  - ☐Barrières et/ou supports de plancher
- ☐ Connexions aux transformateurs
  - ☐Boîte d'extrémité XFMR standard
  - ☐Monophasé
  - ☐Trois monophasés
- ☐ Dessin spécial requis
  - ☐Dimensions entre les phases
  - ☐Détails de fourche BT, y compris le perçage et l'épaisseur
  - ☐Dimensions de la fourche BT du mur du réservoir
  - ☐Ouverture et disposition des boulons, le cas échéant
- ☐ Connexion au coffre de services publics Type de services publics _____
  - ☐Dessin requis joint?
- ☐ Boîtier de branchement d'extrémité
  - ☐Horizontal ☐Vertical
  - ☐Cosses standard
  - ☐Cosses spéciales, précisez ci-dessous
  - ☐Supports intermédiaires ☐ Qté
- ☐ Raccords de dilatation ☐ Qté

*Remarque : On doit utiliser un raccord de dilatation pour chaque 200 pi de parcours de barre blindée continu et un pour chaque joint de dilatation du bâtiment. Le parcours de barre blindée doit être placé dans une position convenant au(x) raccord(s) de dilatation.

Exigences relatives aux dessins
Dessins d'approbation ☐ Nbre de copies ☐
Plans de récolement ☐ Nbre de copies ☐
Expédition effectuée _____ Expéditions partielles **OUI**
Ne pas expédier avant _____
Instructions d'expédition

CONSEIL : vous pouvez faire des copies supplémentaires de cette feuille en cliquant avec le bouton droit sur l'onglet et en faisant une copie.

Utiliser une feuille pour chaque parcours de barre blindée.

*(REMARQUE : Pour une BARRE BLINDÉE EXTÉRIEURE, contacter l'usine avant de soumissionner pour une barre blindée extérieure de plus de 50 pi.

Emplacement d'installation de la barre blindée en fonction du sol

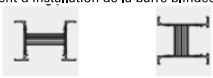

B) Spécifications (cocher ou remplir les espaces vides appropriés)
- ☐ La barre blindée standard satisfait aux spécifications
- ☐ Exceptions aux spécifications, inscrire les commentaires ci-dessous
  - Protection contre les courts-circuits 100KAIC A symetrical
  - Exigence en matière de chute de tension _____
  - Exigence en matière d'échauffement _____
  - Exigence en matière d'intensité de courant _____
  - Peinture spéciale, fournir un échantillon. _____

Commentaires spéciaux

*Remarque : Les supports intermédiaires sont pour des hauteurs de plancher au plafond de plus de 16 pi Consultez l'usine si supérieure à 32 pi.

Surveillance

Pour assurer la réussite de toute installation de barre blindée, il faut en assurer une surveillance adéquate. La priorité :

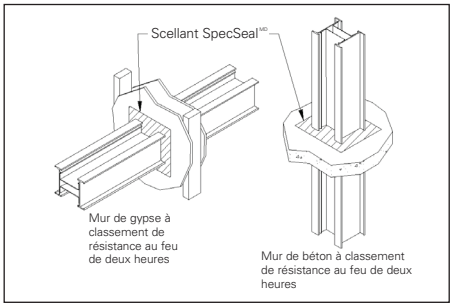

Pour votre barre blindée, choisissez le chemin qui nécessitera le moins de raccords et le maximum de sections de 10 pi (3,05 m). Il est important que le système de barre blindée soit conçu pour respecter les exigences du Code national de l'électricité en matière de barre blindée. Vous pouvez utiliser diverses techniques pour assurer des mesures adéquates avant d'acheter et d'installer la barre blindée. Vous aurez besoin des outils suivants pour la conception et les mesures :

- Ruban à mesurer de 100 pi (30,48 m)
- Perche à mesurer
- Cordeau
- Fil à plomb
- Marqueur

(Vous pouvez utiliser un instrument laser de mesure des distances pour accélérer le processus de mesure.)

Dégagement minimum

Le dégagement minimum pour installer les barres blindées d'artère d'alimentation est illustré. Un dégagement supplémentaire peut s'avérer nécessaire pour les dispositifs enfichables supérieurs à un fusible de 100 A et un disjoncteur de 250 A.

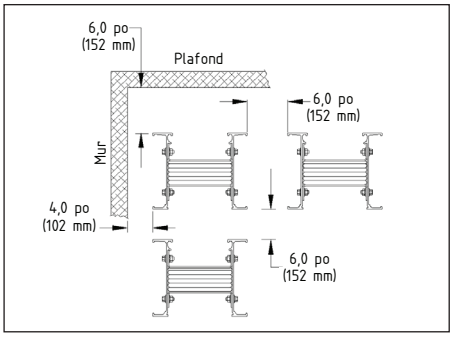

Étapes de mesure recommandées

1. À l'aide des exigences du système en matière d'intensité, de tension et de conducteurs, déterminez la taille physique de la barre blindée. La taille est importante lorsqu'il faut déterminer le dégagement minimum à partir des murs, colonnes, plafonds et autres obstructions. Pour les dégagements minimums, consultez la page 33.
2. Avant d'établir toute disposition, examinez l'ensemble de la zone pour déterminer le meilleur endroit pour le parcours. Portez une attention spéciale à l'équipement existant, notamment la plomberie, les appareils de CVC, les colonnes en acier, les poutres et les structures permanentes.
3. Mesurez toutes les dimensions à partir de points fixes comme des colonnes, murs, planchers et plafonds.
4. Faites un croquis préliminaire illustrant le parcours proposé de la barre blindée, les élévations et les obstructions. Assurez-vous de montrer l'emplacement de tous les planchers et les murs, y compris leur épaisseur.
5. Si vous utilisez des dispositifs enfichables, assurez-vous de disposer de dégagements suffisants. Consultez les exigences dimensionnelles figurant à la section des adaptateurs de barre omnibus du présent catalogue.

Vous pouvez consulter les documents suivants en ligne au www.usa.siemens.com/busway.

- Référence rapide pour Sentron
- Liste de contrôle de saisie de commande de barre blindée
- Guide d'installation et d'instructions pour la barre blindée Sentron

Entretien

Afin de maintenir le rendement du système, on doit réaliser un entretien régulier du système de barre blindée. Pour les procédures d'entretien adéquates, consultez les instructions sur l'installation, l'entretien et l'entreposage de Siemens et la publication NEMA BU1.1. L'entretien de routine de votre système de barre blindée améliorera sa durée de vie et sa performance.

Produits personnalisés

Grâce à ses 60 années de conception et de fabrication de systèmes de barre blindée, Siemens peut développer des solutions personnalisées pour répondre aux exigences particulières de vos projets. Siemens se spécialise en sections de barre blindée, connexions et adaptateurs de barre omnibus conçus sur mesure. Consultez votre bureau des ventes Siemens local pour obtenir plus d'informations sur les prix et la commande de produits personnalisés.

Connexion à l'équipement existant

Possédez-vous de l'équipement de distribution électrique existant (non-Sentron) auquel vous souhaitez connecter une barre blindée Sentron? Siemens peut concevoir des pièces de raccordement spéciales qui vous permettront de connecter la barre blindée Sentron avec facilité et efficacité.

Connexions aux transformateurs

Siemens peut raccorder la barre blindée Sentron à presque n'importe quel transformateur. Il vous suffit de fournir les dessins complets des connexions secondaires du transformateur avec les schémas de perçage détaillés et les informations sur les phases à votre ingénieur commercial Siemens local afin qu'il puisse vous commander une pièce de raccordement sur mesure.

Peinture

Les produits de barre blindée Sentron protégés par une couche de peinture de polyesteruréthane appliquée par poudrage ANSI 61 de couleur grise (standard). La peinture est appliquée électrostatiquement à toutes les surfaces du boîtier. Des couleurs autres que le gris ANSI 61 peuvent faire l'objet d'une commande spéciale.

Barre blindée à faible intensité de courant Sentron
On peut commander une barre blindée de 1 000 A/po² en cuivre ou de 750 A/po² en aluminium.

On peut effectuer la conversion comme suit :

Calibre « M » ou « L » requis	
AL	**Calibre « L »**
225	—
400	—
600	—
800	400
1 000	600
1 200	800
1 350	1 000
1 600	1 200
2 000	1 350,1 600
2 500	2 000
3 000	2 500
3 200	2 000
4 000	3 000,3 200

Calibre « M » ou « L » requis	
AL	**Calibre « L »**
225	—
400	—
600	—
800	400
1 000	—
1 200	600
1 350	800
1 600	1 000
2 000	1 200, 1 350
—	1 600
2 500	2 000
3 000	—
3 200	—
4 000	2 500, 3 000
5 000	4 000

Calibre « L » = 750 A/po² en aluminium
Calibre « M » = 1 000 A/po² en cuivre
Le calibre « M » de 1 600 A est une offre spécialisée.

Applications – Option de neutre à 200 %

Les harmoniques du système d'alimentation sont créées par divers types de charges non linéaires qui possèdent souvent un contenu harmonique très élevé. Les harmoniques générées créent des problèmes pour les équipements et systèmes électriques. La présence de charges non linéaires peut provoquer la surchauffe des neutres, nuire au rendement de l'équipement et réduire la durée de vie de l'équipement.
Pour éviter que de tels problèmes se produisent, la CBEMA (Computer and Business Equipment Manufacturers Association - Association des fabricants de matériel informatique et de bureau) recommande de surdimensionner le neutre à au moins 173 % du courant admissible des conducteurs de phase. La barre blindée Sentron offre deux barres omnibus à plein pouvoir nominal; on obtient ainsi une surface porteuse de courant deux fois plus grande que les barres de phase. À l'instar des barres de phase, chaque barre de neutre est plaquée à l'étain et isolée avec de l'époxy à application électrostatique. Cette capacité du neutre à 200 % aide à prévenir les surchauffes occasionnées par des charges non linéaires.

Mise à la terre isolée

La barre blindée Sentron est disponible avec une mise à la terre isolée facultative. Cette mise à la terre isolée procure un parcours direct vers la terre pour les signaux haute fréquence qui proviennent du sol. Cette option est très pratique pour les applications comportant des ordinateurs ou de l'équipement diagnostique. L'option de mise à la terre isolée est souvent utilisée dans les hôpitaux et l'industrie des hautes technologies.

Services – Programme de connexion finale Power II Fit

Par « section de connexion finale », on entend une longueur de barre blindée insérée dans un parcours de barre blindée une fois que la majeure partie du parcours de barre blindée a été installée. Cela permet de livrer la majeure partie du parcours de barre blindée bien avant que les dimensions finales ne soient connues.

Il faut identifier les pièces de connexion finale et indiquer la date de commande approximative de connexion finale lors de la livraison de la commande d'origine. La commande de connexion finale doit être envoyée par courriel au service à la clientèle des barres blindées. Pour de plus amples renseignements sur le programme, visitez notre site Web au www.usa.siemens.com/busway ou communiquez avec votre bureau des ventes Siemens local.

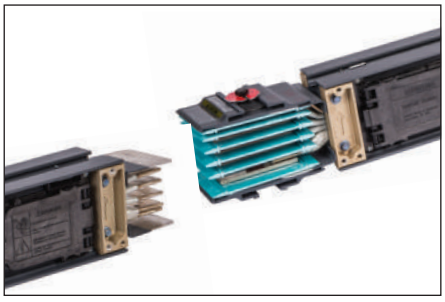

Mesures et disposition

Pour les projets plus ambitieux, les systèmes de barre blindée Siemens vous aident à établir les mesures et la disposition de la barre blindée. Ce service est négocié projet par projet.

Soutien technique

Le Centre d'interaction avec la clientèle (CIC) offre un soutien bilingue en tout temps à nos clients.

Le CIC offre du soutien téléphonique et en ligne. Faites votre demande par courriel ou appelez le CIC directement.

Courriel : cic.ca@siemens.com
Soutien sans frais : 1-888-303-3353

Programme Power II Fit

Qu'est-ce que le programme Power II Fit?

Le programme Power II Fit (PIIF) de Siemens compense les écarts dimensionnels que l'on retrouve dans les configurations de systèmes de barre blindée. Grâce au programme PIIF, les dimensions spécifiques des sections rectilignes et/ou des coudes peuvent être ignorées sur les dessins de l'usine. Une fois le chemin de barre blindée installé (moins les pièces PIIF), on prend les mesures finales pour les transmettre à l'usine. Le programme PIIF vous promet la livraison des sections rectilignes et/ou des coudes à angle de 90 degrés dans les 5 jours ouvrables pour IP40 (intérieur) et 8 jours ouvrables pour NEMA 3R (extérieur), sur réception du formulaire de commande PIIF. Le programme PIIF peut être utilisé avec SENTRON.

Pourquoi utiliser le programme Power II Fit?

Le programme PIIF vous permet de gagner temps et argent en éliminant les incertitudes liées aux mesures des barres blindées. Lorsque vous profitez du programme PIIF, votre barre blindée est acheminée de la bonne manière d'emblée, ce qui élimine les pièces inadéquates et de coûteux délais de réapprovisionnement.

Quand doit-on utiliser le programme Power II Fit?

Vous pouvez recourir au programme PIIF lorsque vous n'êtes pas certain des dimensions exactes des longs chemins de barre blindée et lorsque des contournements complexes exigent une attention spéciale.

Détails du programme

- Gamme de produits : SENTRON.
- Tarification : Inclus avec la saisie de commande originale.
- Quantité : Un maximum de 5 pièces par commande. (Sections rectilignes d'artère d'alimentation et/ou coudes à 90 degrés.)
- Livraison : 5 jours ouvrables pour IP40 (intérieur) et 8 jours ouvrables pour NEMA 3R (extérieur), sur réception du formulaire de commande PIIF. Toutes les commandes expédiées par transporteur standard sont expédiées depuis Spartanburg, SC. Transport aérien optionnel disponible si le client assume les frais d'expédition.

Détails de commande

- Identifiez les pièces PIIF de barre blindée Siemens lors de la commande originale. Le service à la clientèle des barres blindées approuve les pièces PIIF.
- Faites parvenir votre formulaire de commande PIIF au service à la clientèle des barres blindées une fois les mesures exactes connues.
- Le service à la clientèle des barres blindées accuse réception de la commande PIIF et expédie les pièces PIIF dans les 5 jours ouvrables pour IP40 (intérieur) et 8 jours ouvrables pour NEMA 3R (extérieur).

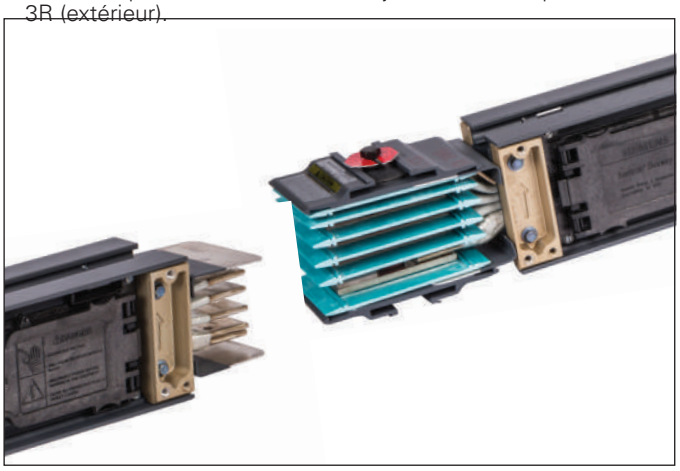

Qu'est-ce que le service de mesure Power II Measure?

Le service de mesure Power II Measure (PIIM) de Siemens offre un service d'acheminement et de mesure des barres blindées par un représentant de l'usine. Le représentant Siemens rencontre la personne-ressource désignée du site pour évaluer les détails du projet et discuter des options d'acheminement. À l'aide d'un instrument laser de mesure, toutes les mesures pertinentes du site sont consignées et transférées à des dessins CAO d'approbation. Le service PIIM garantit l'alignement et l'acheminement convenables de la barre blindée. En cas d'erreurs d'acheminement de la barre blindée résultant de Siemens, des pièces de remplacement seront fournies sans frais.

Pourquoi utiliser le programme Power II Measure?

Le service PIIM vous permet d'économiser temps et argent en :

- Assurant l'acheminement de barre blindée le plus économique
- Effectuant des mesures précises
- Réduisant les délais de préparation de votre commande

Quand doit-on utiliser le programme Power II Measure?

Le service PIIM peut s'avérer profitable pour tous les projets (nouveaux ou existants, larges ou petits). Le service PIIM est particulièrement indiqué pour projets d'envergure et/ou complexes.

Détails du programme

- Gamme de produits : Sentron, XJL, XLU, BD
- Tarification : Taux quotidien fixe incluant les frais de déplacement, l'évaluation sur place, le service de mesure et les dessins d'approbation.
- Livrable : Un dossier d'approbation CAO électronique vous sera présenté dans les 3 semaines suivant la visite du site. Le dossier de dessins comprendra un acheminement isométrique de barre blindée avec orientation du matériel et d'éventuels détails/commentaires spéciaux sur l'application.

Détails de commande

- On doit commander le service PIIM en même temps que la barre blindée.
- On peut commander le service PIIM pour l'évaluation des coûts d'un projet.
- Accordez un délai de 2 semaines pour planifier le service PIIM.

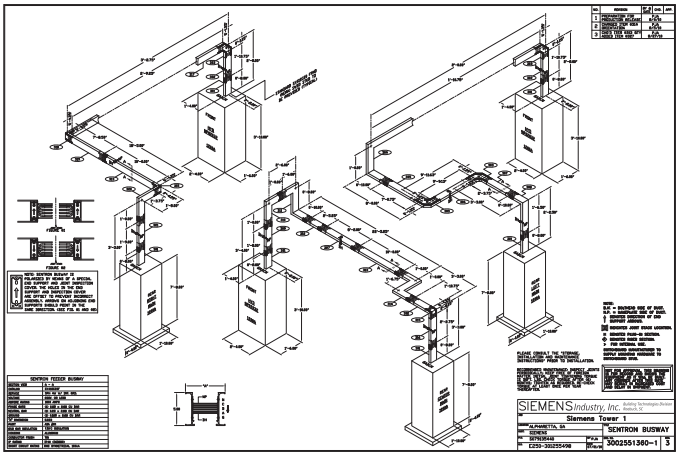

Référence rapide pour les barres blindées Sentron de Siemens

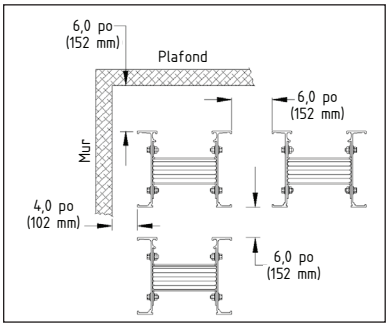

Dégagements minimum de barre blindée d'artère d'alimentation

Dimensions critiques :

Barre blindée traversant un mur, un plafond ou un plancher :
- Ligne médiane d'un joint au mur, plafond ou plancher = 7 po min.
- Ligne médiane d'un joint (***au-dessus d'un support de plancher***) à un plancher = 16 po min.
- Les joints ne peuvent pas être placés à l'intérieur d'un mur, d'un plafond ou d'un plancher (***ils doivent être accessibles à des fins d'entretien***)

Dégagements de barre blindée d'artère d'alimentation :
- Entre le dessus de la barre blindée et un plafond/mur/plancher ou une autre barre blindée = 6 po min.
- Entre le côté de la barre blindée et un plafond/mur/plancher ou une autre barre blindée = 4 po min.

Dégagements de barre blindée enfichables :
- Les dégagements de barre blindée enfichables dépendent de la configuration des adaptateurs de barre *(consultez les tableaux de dégagements des adaptateurs de barre dans le Guide de sélection et d'application Sentron)*
- Sinon, les dégagements des barres blindées d'artère d'alimentation s'appliquent
- Notez l'orientation de la poignée de commande et assurez un dégagement pour l'accès et l'utilisation

Longueurs de barre blindée d'artère d'alimentation :
- Longueur minimale = 14,38 po
- Longueur maximale = 10 pi

Longueur de dispositif enfichable et de barre verticale :
- Offerts uniquement en longueurs de 4, 6, 8 et 10 pi

Section de coude à plat :
- Longueur de segment maximale = 4 pi
- Longueur de segment minimale : Varie selon l'intensité et le matériau de la barre omnibus

Section de coude sur chant :
- Longueur maximale = 4 pi
- longueur de segment minimale = 10 po

Coudes de barre désaxée et combinaison :
- Longueur de segment maximale = 4 pi
- Longueurs de segment minimales : varient selon l'intensité et le matériau de la barre omnibus

Combinaisons coude - embase :
- Longueur de segment maximale = 4 pi
- Longueur de segment minimale = 2,50 po + (taille du boîtier x 0,5)

Détails essentiels :
- Les dessins de barre blindée doivent comprendre toutes les dimensions pertinentes
- Les dimensions de LIGNES MÉDIANES sont attendues (***veuillez indiquer lorsqu'une dimension ne concerne pas la ligne médiane***)
- Les MURS et les PLANCHERS doivent être indiqués (***inclure leur épaisseur***)
- Indiquer l'emplacement de la **FAÇADE de tous les tableaux de contrôle** et le phasage de tous les tableaux existants (***indiquer si des tapis sont situés sous les tableaux***)
- Lors de l'utilisation d'une barre blindée ENFICHABLE unilatérale, veuillez noter la direction voulue du côté charge des adaptateurs de barre (***G,A,B,C,N de gauche à droite positionne le côté charge au dessous et le fonctionnement de la poignée « Haut en marche »***)
- Les connexions de COLLET DE TRANSFORMATEUR nécessitent des détails complets.
- La barre blindée enfichable horizontale doit être orientée selon la phase A au-dessus (***tête de l'écrou au-dessus***).
- Les cellules de sectionnement en ligne sont conçues sur demande. L'information de la **FAÇADE** de la cellule et du disjoncteur doit être spécifiée.
- Panneaux - type et taille de panneaux/si une certaine hauteur de panneau ou de disjoncteur est requise (ces dimensions)
- Hauteur de bordure

Supports intermédiaires
- Ajoutez la quantité (1) de supports intermédiaires lorsque la hauteur du plancher au plafond est supérieure à 16 pi. Consultez l'usine si elle est supérieure à 32 pi.

Sections d'expansion :
- On doit utiliser une section de dilatation pour chaque 200 pi de parcours de barre blindée continu, à chaque transition d'un parcours vertical, et une pour chaque joint de dilatation de bâtiment.

Barre blindée extérieure
- Configurez la barre blindée de manière à minimiser le parcours à l'extérieur
- Appelez l'usine avant de demander un parcours de barre blindée extérieur de plus de 50 pi
- Évitez d'installer une barre blindée près de tuyaux d'échappement qui pourraient émettre de la vapeur d'eau ou des vapeurs corrosives

Adaptateur de barre 3/6 Sentron non mesuré

Adaptateur de barre SLVB Sentron

Table des matières

Systèmes de barres blindées Sentron

Vue d'ensemble de l'adaptateur de barre Sentron 13-43
Adaptateurs de barre Sentron – Disjoncteur (installé) – Système de numérotation du catalogue 13-44
Adaptateurs de barre à disjoncteur Sentron 13-45
Adaptateurs de barre avec disjoncteurs standard 13-46
Adaptateurs de barre avec disjoncteurs limiteurs de courant 13-47
Dimensions et poids des adaptateurs de barre à disjoncteur Sentron 13-48
Dégagement au mur et dimensions de l'adaptateur de barre à disjoncteur 13-49
Adaptateurs de barre Sentron – Fusible SLVB – Système de numérotation du catalogue 13-50
Adaptateurs de barre à fusibles SLVB Sentron 13-51 –13-52
Dimensions et poids des adaptateurs de barre à fusibles Sentron 13-53 –13-54
Dégagement au mur et dimensions de l'adaptateur de barre à fusibles 13-55
Adaptateurs de barre à parasurtenseur Sentron 13-56
Adaptateurs de barre à parasurtenseur Sentron– Système de numérotation du catalogue 13-57
Dimensions et poids des adaptateurs de barre à parasurtenseur Sentron 13-58
Adaptateurs de barre 3/6 Sentron 13-59
Adaptateurs de barre 3/6 Sentron – Disjoncteur (installé) – Système de numérotation du catalogue 13-62
Adaptateurs de barre 3/6 Sentron – Configurations du produit 13-61
Dimensions et poids des adaptateurs de barre 3/6 Sentron 13-62 –13-63

Vue d'ensemble de l'adaptateur de barre Sentron

Les adaptateurs de barre SENTRON ont été conçus en pensant d'abord à l'installateur et à l'utilisateur final. L'installateur appréciera les nombreuses caractéristiques utiles, comme les disjoncteurs installés en usine, l'espace utilisé réduit, le grand espace de pliage de câble et le verrouillage double. L'utilisateur final tirera profit de l'indicateur de position visible et du loquet à ressort verrouillable, qui empêche l'accès par du personnel non autorisé.

Les adaptateurs de barre SENTRON sont conçus avec un dispositif de verrouillage qui empêche d'ouvrir la porte lorsque le sectionneur est fermé. Ce dispositif empêche aussi de fermer le sectionneur lorsque la porte est ouverte. Le verrouillage assure que le dispositif de protection est en mode « HORS SERVICE » avant l'installation ou le retrait de l'adaptateur de barre. Après l'installation de l'adaptateur de barre, un loquet à ressort verrouillable augmente la sécurité, en empêchant l'accès sans autorisation à l'appareil.

Des lames d'alignement et de verrouillage des adaptateurs de barre Sentron ont été conçues pour prévenir une mauvaise installation de l'appareil. Les lames-guides empêchent d'installer l'adaptateur de barre à l'envers. De plus, elles offrent un soutien vertical, pour les applications verticales. Les lames de mise à la terre d'adaptateur de barre sont conçues pour assurer un contact solide avec les dispositifs de mise à la terre intégrés et internes en option avant que les doigts de l'adaptateur de barre ne touchent aux barres de phase et de neutre. Les adaptateurs de barre Sentron peuvent également être boulonnés au boîtier de barre blindée pour une fixation solide.

Ils peuvent être configurés pour des applications verticales ou horizontales. On peut installer côte à côte 5 adaptateurs de barre par canal latéral de barre blindée (au total, 10 par section de 10 pi) parmi les suivants :

- SLVBH à fusibles (horizontal) 30-600[①]
- SLVBR à fusibles (barre verticale) 30-200[①]
- Disjoncteur 30-400[①]
- Adaptateur de barre omnibus 3/6 10-100 A (Horizontal)[②]

Les adaptateurs de barre à fusibles SLVB Sentron comportent un mécanisme d'entraînement direct. La poignée de commande s'installe directement sur le mécanisme d'interrupteur, afin de réduire le nombre de pièces mobiles.

Calibres du coffret :

- IP40
- IP55

Conducteurs :

- Triphasé, 3 fils
- Triphasé, 4 fils
- Triphasé, 4 fils, neutre à 200 % (400 A et moins)

Mise à la terre :

- Intégrale (boîtier)
- Interne
- Isolée

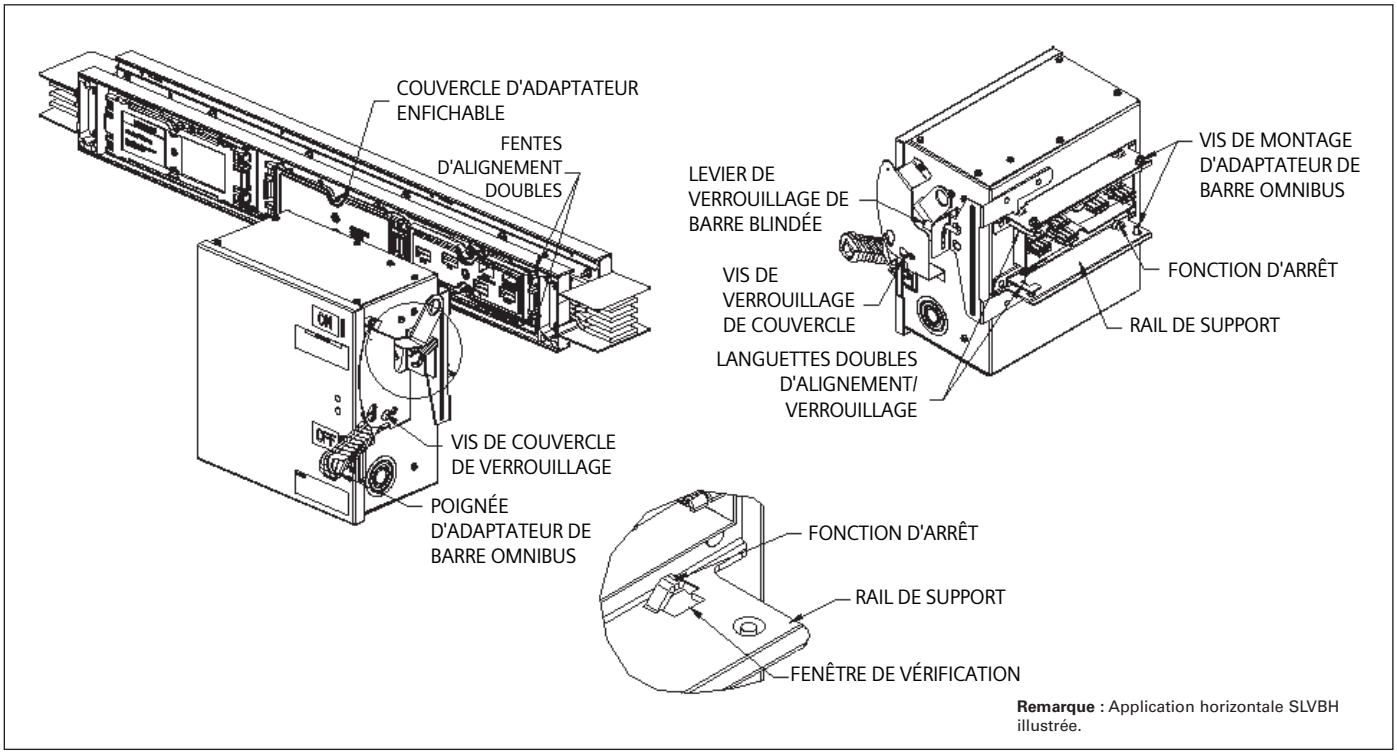

Remarque : Application horizontale SLVBH illustrée.

① Contactez Siemens pour obtenir de l'information sur les applications avec neutre à 200 %.
② Le coffret IP55 n'est pas disponible.

Adaptateurs de barres omnibus Sentron — disjoncteur (installés)

S L E C S① 3 2 0 1 5 0 G② E D 2

Type d'adaptateur
SL = Sentron II

Bâti de disjoncteur
E =15–125 A
F =70–250 A
J =200–400 A
L =250–600 A
M =500–800 A

Type de coffret
C = Coffret pour disjoncteur
L = Coffret limiteur de courant

Désignation de la nacelle
S = 3 Ø 3 fils, 3 Ø 4 fils > 400 A N 200 % > 200 A seulement

Configuration
3 = 3 Ø, 3 fils
4 = 3 Ø, 4 fils
5 = 3 Ø, 4 fils, neutre à 200 %③④

Tension du disjoncteur
2 = 240 V⑤
4 = 480 V⑥
6 = 600 V

Intensité nominale de déclenchement

Pouvoir de coupure nominal
0 = IP40
4 = IP55

Désignation de mise à la terre
G = Mise à la terre interne
IG = Mise à la terre isolée

Identification du bâti de disjoncteur

① Le caractère représenté par « S » n'est utilisé que pour les adaptateurs à 3 et 4 fils (neutre à 100 %) de plus de 400 A et ceux à neutre à 200 % de plus de 200 A. Il n'est pas utilisé pour les adaptateurs d'intensité moindre. (Par ex. SLID3610, SLEC32060ED2)
② Les caractères G et IG désignent la mise à la terre (respectivement interne ou isolée). Ils ne sont pas utilisés pour les adaptateurs à mise à la terre intégrale (de coffret). (Par ex. SLID3610, SLEC360150ED6)
③ Offert jusqu'à 250 A seulement.
④ Disjoncteurs à bâti E et F seulement.
⑤ Disjoncteurs ED2 seulement.
⑥ Disjoncteurs ED4 et HHED6 seulement.

Adaptateurs de barre Sentron[MD]

Adaptateurs de barre à disjoncteur

Vue d'ensemble

Disjoncteurs standard, calibres de l'adaptateur de barre①

Série d'éléments enfichables	Intensité nominale max. du disjoncteur	Taille du bâti	Courant de court-circuit nominal max.
SLEC	125 A, 600 V	Bâti E	100 kA, 240 V, 3 ph 65 kA, 480 V, 3 ph① 25 kA, 600 V, 3 ph
SLFC	250 A, 600 V	Bâti F	200 kA, 240 V, 3 ph 100 kA, 480 V, 3 ph 25 kA, 600 V, 3 ph
SLJC	400 A, 600 V	Bâti J	200 kA, 240 V, 3 ph 100 kA, 480 V, 3 ph 50 kA, 600 V, 3 ph
SLLCS	600 A, 600 V	Bâti L	200 kA, 240 V, 3 ph 100 kA, 480 V, 3 ph 50 kA, 600 V, 3 ph
SLMCS	800 A, 600 V	Bâti M	200 kA, 240 V, 3 ph 100 kA, 480 V, 3 ph 65 kA, 600 V, 3 ph

Disjoncteurs limiteurs de courant, calibres de l'adaptateur de barre①

Série d'éléments enfichables	Intensité nominale max. du disjoncteur	Taille du bâti	Courant de court-circuit nominal max.
SLEL	125 A, 600 V	Bâti CED	200 KA, 240 V, 3 ph 200 KA, 480 V, 3 ph 100 KA, 600 V, 3 ph
SLFL	250 A, 600 V	Bâti CFD	200 KA, 240 V, 3 ph 200 KA, 480 V, 3 ph 100 KA, 600 V, 3 ph
SLJL	400 A, 600 V	Bâti CJD	200 KA, 240 V, 3 ph 150 KA, 480 V, 3 ph 100 KA, 600 V, 3 ph
SLLLS	600 A, 600 V	Bâti CLD	200 KA, 240 V, 3 ph 150 KA, 480 V, 3 ph 100 KA, 600 V, 3 ph
SLMLS	800 A, 600 V	Bâti CMD	200 KA, 240 V, 3 ph 100 KA, 480 V, 3 ph 65 KA, 600 V, 3 ph

Les adaptateurs de barre à disjoncteur Sentron comportent une étiquette « indicateur de position » facile à lire, conçue pour être visible du sol. Elle indique clairement si l'adaptateur de barre est en position Arrêt, Marche ou Déclenché. Les adaptateurs de barre à disjoncteur sont disponibles avec des tailles de bâti allant de 125 à 800 ampères avec des pouvoirs de coupure standard, élevé ou à limitation de courant.

Les adaptateurs de barre omnibus sont expédiés avec les disjoncteurs installés en usine. Les bâtis suivants pour disjoncteurs sous boîtier moulé Siemens peuvent être commandés avec les adaptateurs de barre Sentron : ED2, ED4, ED6, HED4, HHED6, CED6, FXD6, FD6, HFD6, CFD6 JXD6, JD6, HJD6, CJD6, LXD6, HLD6, CLD6, MXD6, HMD6, CMD6.

Reportez-vous au diagramme de la page <?> pour des instructions de commande simples.

La configuration des adaptateurs de barre à disjoncteur Sentron peut être personnalisée pour répondre aux besoins spécifiques de vos applications.

Consultez votre bureau des ventes Siemens local pour obtenir plus d'informations sur les prix et la commande de produits personnalisés.

① Disponible en versions IP40 ou IP55.

Adaptateurs de barre Sentron[MD]

Adaptateurs de barre avec disjoncteurs standard ①②③④

Sélection

Bâti E, tripolaire, 240 V, disjoncteur ED2

Intensité nominale	Numéro de catalogue
15-60 A	SLEC32***0ED2 SLEC32***0GED2 SLEC32***0IGED2
70-100 A	SLEC32***0ED2 SLEC32***0GED2 SLEC32***0IGED2

Bâti E, tripolaire, 480 V, disjoncteur ED4

15-60 A	SLEC34***0ED4 SLEC34***0GED4 SLEC34***0IGED4
70-100 A	SLEC34***0ED4 SLEC34***0GED4 SLEC34***0IGED4
110-125 A	SLEC34***0ED4 SLEC34***0GED4 SLEC34***0IGED4

Bâti E, tripolaire, 600 V, disjoncteur ED6

15-60 A	SLEC36***0ED6 SLEC36***0GED6 SLEC36***0IGED6
70-100 A	SLEC36***0ED6 SLEC36***0GED6 SLEC36***0IGED6
110-125 A	SLEC36***0ED6 SLEC36***0GED6 SLEC36***0IGED6

Bâti F, tripolaire, 600 V, disjoncteur FXD6

70-225 A	SLFC36***0FXD6 SLFC36***0GFXD6 SLFC36***0IGFXD6
250 A	SLFC362500FXD6 SLFC362500GFXD6 SLFC362500IGFXD6

Bâti J, tripolaire, 600 V, disjoncteur JXD6

200-400 A④	SLJC36***0JXD6 SLJC36***0GJXD6 SLJC36***0IGJXD6

Bâti L, tripolaire, 600 V, disjoncteur LXD6

450-600 A④	SLLCS36***0LXD6 SLLCS36***0GLXD6 SLLCS36***0IGLXD6

Bâti M, tripolaire, 600 V, disjoncteur MXD6

500-800 A④	SLMCS36***0MXD6 SLMCS36***0GMXD6 SLMCS36***0IGMXD6

Bâti E, 4 pôles, 240 V, disjoncteur ED2 — Bâti E, neutre à 200 %

Intensité nominale	Numéro de catalogue	Intensité nominale	Numéro de catalogue
15-60 A	SLEC42***0ED2 SLEC42***0GED2 SLEC42***0IGED2	15-60 A	SLEC52***0ED2 SLEC52***0GED2 SLEC52***0IGED2
70-100 A	SLEC42***0ED2 SLEC42***0GED2 SLEC42***0IGED2	70-100 A	SLEC52***0ED2 SLEC52***0GED2 SLEC52***0IGED2

Bâti E, 4 pôles, 480 V, disjoncteur ED4 — Bâti E, neutre à 200 %

15-60 A	SLEC44***0ED4 SLEC44***0GED4 SLEC44***0IGED4	15-60 A	SLEC54***0ED4 SLEC54***0GED4 SLEC54***0IGED4
70-100 A	SLEC44***0ED4 SLEC44***0GED4 SLEC44***0IGED4	70-100 A	SLEC54***0ED4 SLEC54***0GED4 SLEC54***0IGED4
110-125 A	SLEC44***0ED4 SLEC44***0GED4 SLEC44***0IGED4	110-125 A	SLEC54***0ED4 SLEC54***0GED4 SLEC54***0IGED4

Bâti E, 4 pôles, 600 V, disjoncteur ED6 — Bâti E, neutre à 200 %

15-60 A	SLEC46***0ED6 SLEC46***0GED6 SLEC46***0IGED6	15-60 A	SLEC56***0ED6 SLEC56***0GED6 SLEC56***0IGED6
70-100 A	SLEC46***0ED6 SLEC46***0GED6 SLEC46***0IGED6	70-100 A	SLEC56***0ED6 SLEC56***0GED6 SLEC56***0IGED6
110-125 A	SLEC46***0ED6 SLEC46***0GED6 SLEC46***0IGED6	110-125 A	SLEC56***0ED6 SLEC56***0GED6 SLEC56***0IGED6

Bâti F, 4 pôles, 600 V, disjoncteur FXD6 — Bâti F, neutre à 200 %

70-225 A	SLFC46***0FXD6 SLFC46***0GFXD6 SLFC46***0IGFXD6	70-200 A	SLFC56***0FXD6 SLFC56***0GFXD6 SLFC56***0IGFXD6
250 A	SLFC462500FXD6 SLFC462500GFXD6 SLFC462500IGFXD6	225-250 A	SLFC56***0FXD6 SLFC56***0GFXD6 SLFC56***0IGFXD6

Bâti J, 4 pôles, 600 V, disjoncteur JXD6

200-400 A④	SLJC46***0JXD6 SLJC46***0GJXD6 SLJC46***0IGJXD6

Bâti L, 4 pôles, 600 V, disjoncteur LXD6

450-600 A④	SLLCS46***0LXD6 SLLCS46***0GLXD6 SLLCS46***0IGLXD6

Bâti M, 4 pôles, 600 V, disjoncteur MXD6

500-800 A④	SLMCS46***0MXD6 SLMCS46***0GMXD6 SLMCS46***0IGMXD6

Description	Numéro de catalogue
Ensemble de ressort	SXSK

REMARQUE : Utilisé sur les adaptateurs de barre de 400 A et plus exigeant un support auxiliaire et montés sur une barre blindée verticale/de barre verticale. L'ensemble contient 2 ressorts (numéro d'article 32-9909-04). Un ensemble requis par adaptateur. Les ensembles de ressorts sont automatiquement inclus lorsque vous sélectionnez un adaptateur de barre omnibus de 400 A ou plus.

① Remplacer les astérisques (***) par l'intensité nominale de déclenchement du disjoncteur.
Exemple : SLEC36**060**ED6, pour un déclenchement à 60 A.

② Tous les adaptateurs indiqués ont une protection nominale IP40. Pour obtenir une protection IP54/55, remplacer le « 0 » par « 4 » à la position 10 (ou 11, dans le cas d'un adaptateur à nacelle) :
Bâti E : Par ex. : SLEC360604ED6
Bâti F : Par ex. : SLFC360704FXD6
Bâti J : Par ex. : SLJC36100**JXD6**
Bâti L : Par ex. : SLLCS365004LXD6
Bâti M : Par ex. : SLMCS368004MXD6

③ Pour les substitutions de disjoncteurs suivantes, changer le suffixe du numéro de catalogue :
15-60 A : HHED6 Par ex. : SLEC36***0**HHED6**
70-100 A : HHED6 Par ex. : SLEC36***0**HHED6**
110-125 A : HHED6 Par ex. : SLEC36***0**HHED6**
Bâti F : FD6 Par ex. : SLFC36***0**FD6**
Bâti F : HFD6 Par ex. : SLFC36***0**HFD6**
Bâti J : JD6 Par ex. : SLJC36***0**JD6**
Bâti J : HJD6 Par ex. : SLJC36***0**HJD6**
Bâti L : LD6 Par ex. : SLLCS36***0**LD6**
Bâti L : HLD6 Par ex. : SLLCS36***0**HLD6**
Bâti M : MD6 Par ex. : SLMCS36***0**MD6**
Bâti M : HMD6 Par ex. : SLMCS36***0**HMD6**

④ Les adaptateurs de barre de 400 A et plus exigent un support auxiliaire. Voir aussi l'ensemble de ressort SXSK.

Adaptateurs de barre Sentron[MD]

Adaptateurs de barre avec disjoncteurs limiteurs de courant①②

Sélection

Intensité nominale	Numéro de catalogue

Bâti E, tripolaire, 600 V, disjoncteur CED6

15-60 A	SLEL36***0CED6 SLEL36***0GCED6 SLEL36***0IGCED6
70-100 A	SLEL36***0CED6 SLEL36***0GCED6 SLEL36***0IGCED6
110-125 A	SLEL36***0CED6 SLEL36***0GCED6 SLEL36***0IGCED6

Bâti F, tripolaire, 600 V, disjoncteur CFD6

100-225 A	SLFL36***0CFD6 SLFL36***0GCFD6 SLFL36***0IGCFD6
250 A	SLFL362500CFD6 SLFL362500CGFD6 SLFL362500ICGFD6

Bâti J, tripolaire, 600 V, disjoncteur CJD6

200-400 A③	SLJL36***0CJD6 SLJL36***0CGJD6 SLJL36***0ICGJD6

Bâti L, tripolaire, 600 V, disjoncteur CLD6

450-600 A③	SLLLS36***0CLD6 SLLLS36***0GCLD6 SLLLS36***0IGCLD6

Bâti M, tripolaire, 600 V, disjoncteur CMD6

500-800 A③	SLLLS36***0CMD6 SLLLS36***0GCMD6 SLLLS36***0IGCMD6

Intensité nominale	Numéro de catalogue	Intensité nominale	Numéro de catalogue

Bâti E, 4 pôles, 600 V, disjoncteur CED6 — Bâti E, neutre à 200 %

15-60 A	SLEL46***0CED6 SLEL46***0GCED6 SLEL46***0IGCED6	15-60 A	SLEL56***0CED6 SLEL56***0GCED6 SLEL56***0IGCED6
70-100 A	SLEL46***0CED6 SLEL46***0GCED6 SLEL46***0IGCED6	70-100 A	SLEL56***0CED6 SLEL56***0GCED6 SLEL56***0IGCED6
110-125 A	SLEL46***0CED6 SLEL46***0GCED6 SLEL46***0IGCED6	110-125 A	SLEL56***0CED6 SLEL56***0GCED6 SLEL56***0IGCED6

Bâti F, 4 pôles, 600 V, disjoncteur CFD6 — Bâti F, neutre à 200 %

100-225 A	SLFL46***0CFD6 SLFL46***0GCFD6 SLFL46***0IGCFD6	70-200 A	SLFL56***0CFD6 SLFL56***0GCFD6 SLFL56***0IGCFD6
250 A	SLFL462500CFD6 SLFL462500GCFD6 SLFL462500IGCFD6	225-250 A	SLFL56***0CFD6 SLFL56***0GCFD6 SLFL56***0IGCFD6

Bâti J, 4 pôles, 600 V, disjoncteur CFD6 — Bâti J, neutre à 200 %

200-400 A③	SLJL46***0CJD6 — SLJL46***0GCJD6 — SLJL46***0IGCJD6 —	200 A③	SLJL562000CJD6 SLJL562000GCJD6 SLJL562000IGCJD6
		225-400 A③	SLJLS56***0CJD6 SLJLS56***0GCJD6 SLJLS56***0IGCJD6

Bâti L, 4 pôles, 600 V, disjoncteur CLD6

450-600 A③	SLLLS46***0CLD6 SLLLS46***0GCLD6 SLLLS46***0IGCLD6

Bâti M, 4 pôles, 600 V, disjoncteur CMD6

500-800 A③	SLLLS46***0CMD6 SLLLS46***0GCMD6 SLLLS46***0IGCMD6

① Remplacer les astérisques (***) par l'intensité nominale de déclenchement du disjoncteur.
Exemple : SLEC36**060**ED6, pour un déclenchement à 60 A.

② Tous les adaptateurs indiqués ont une protection nominale IP40. Pour obtenir une protection IP54/55, remplacer le « 0 » par « 4 » à la position 10 (ou 11, dans le cas d'un adaptateur à nacelle) :
Bâti E : Par ex. : SLEC360604ED6
Bâti F : Par ex. : SLFC360704FXD6
Bâti J : Par ex. : SLJC361004JXD6
Bâti L : Par ex. : SLLCS365004LXD6
Bâti M : Par ex. : SLMCS368004MXD6

③ Les adaptateurs de barre de 400 A et plus exigent un support auxiliaire. Voir aussi l'ensemble de ressort SXSK.

Adaptateurs de barre Sentron[MD]

Dimensions et poids des adaptateurs de barre à disjoncteur

Sélection

Dimensions et poids des adaptateurs de barre à disjoncteur (coffret seulement)

Intensité nominale	Dimensions en pouces (mm)								Poids lb (kg)
	« A »①	« B »	« C »	« D » max.	« E »	« F »	« J »	« K »	
125	15,13 (384)	10,18 (259)	9,75 (248)	1,60 (41)	2,50 (64)	2,50 (64)	3,50 (89)	2,25 (57)	35 (15,87)
250	20,25 (514)	10,18 (259)	9,75 (248)	1,60 (41)	2,50 (64)	2,50 (64)	3,25 (83)	3,25 (83)	50 (22,68)
400	21,75 (552)	16,75 (425)	11,75 (298)	1,60 (41)	5,75 (146)	5,75 (146)	4,00 (102)	3,25 (83)	83 (37,64)
600	41,50 (1 054)	19,75 (502)	15,75 (400)	2,31 (59)	7,00 (178)	7,75 (197)	—	—	130 (58,97)
800	41,50 (1 054)	19,75 (502)	15,75 (400)	2,31 (59)	7,00 (178)	7,75 (197)	—	—	177 (80,29)

Adaptateurs de barre 125 – 400 A

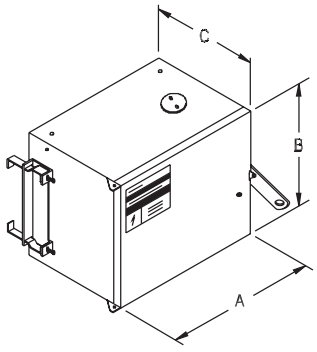

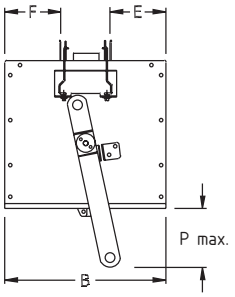

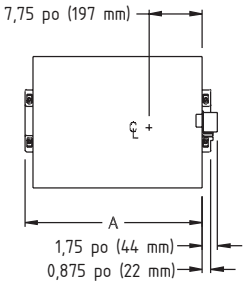

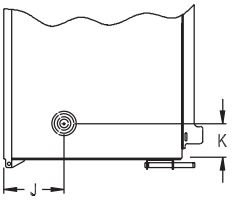

Adaptateurs de barre 600 – 800 A

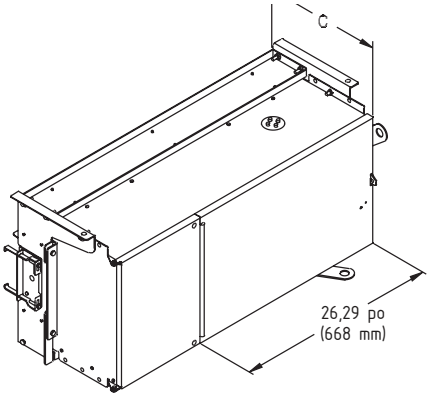

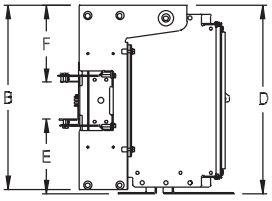

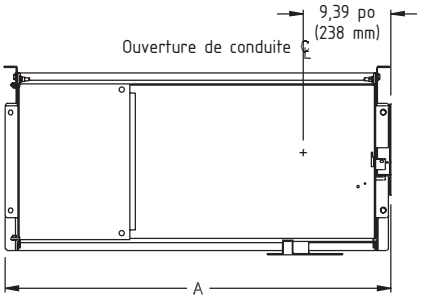

Adaptateurs de barre de disjoncteur, cosses de charge et débouchures

Taille du bâti	Cosse de mise à la terre Cu/Al	Cosse de neutre Cu/Al	Cosse de phase Cu/Al	Tailles des débouchures Po (mm)
Bâti E	14-2	14-2	14-1/0	7/8 (22)
Bâti F	14-2	6-350 kcmil	6-350 kcmil	7/8 (22)
Bâti J	14-2	(2) 4-500 kcmil	(2) 3/0-500 kcmil	7/8 (22)
Bâti L	6-350 kcmil	(2) 3/0-500 kcmil	(2) 3/0-500 kcmil	Sans débouchures
Bâti J	(2) 4-500 kcmil	(3) 1-500 kcmil	(3) 1-500 kcmil	Sans débouchures

① Les disjoncteurs limiteurs de courant ajoutent de 5 à 7 pouces à la dimension A, selon l'intensité du disjoncteur.

Adaptateurs de barre Sentron[MD]

Dégagement au mur et dimensions de l'adaptateur de barre à disjoncteur

Sélection

600 A et 800 A monté sur nacelle

30 A à 400 A

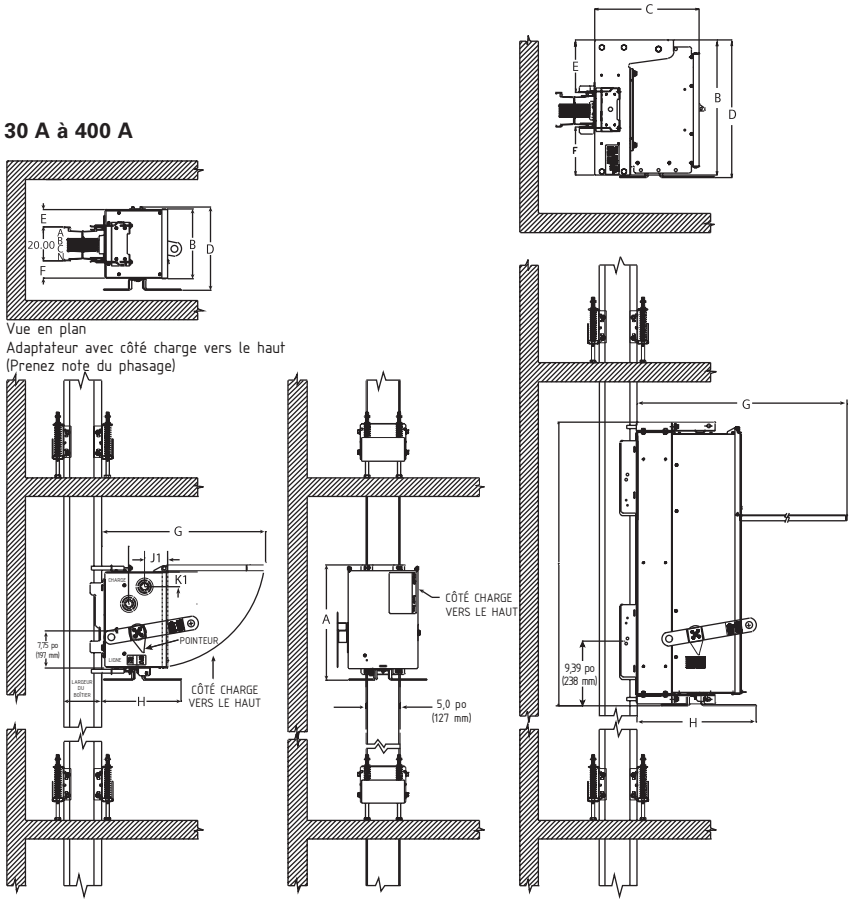

Dim. - Légende	Adaptateurs de disjoncteur sans nacelle						Adaptateurs de disjoncteur avec nacelle			
	Intensité du bâti E		Intensité du bâti F①		Intensité du bâti J①		Intensité du bâti L		Intensité du bâti M	
	Standard	Limiteur	Standard	Limiteur	Standard	Limiteur	Standard	Limiteur	Standard	Limiteur
A	17,00 (432)	22,00 (559)	22,00 (559)	27,00 (686)	23,50 (597)	30,50 (775)	41,50 (1 054)	41,50 (1 054)	41,50 (1 054)	41,50 (1 054)
B	10,25 (260)	10,25 (260)	10,25 (260)	10,25 (260)	16,75 (425)	16,75 (425)	19,75 (502)	19,75 (502)	19,75 (502)	19,75 (502)
C	9,75 (248)	9,75 (248)	9,75 (248)	9,75 (248)	11,75 (298)	11,75 (298)	15,75 (400)	15,75 (400)	15,75 (400)	15,75 (400)
D	12,25 (311)	12,25 (311)	12,25 (311)	12,25 (311)	18,75 (476)	18,75 (476)	20,25 (514)	20,25 (514)	20,25 (514)	20,25 (514)
E	2,50 (64)	2,50 (64)	2,50 (64)	2,50 (64)	5,75 (146)	5,75 (146)	7,75 (197)①	7,75 (197)	7,75 (197)	7,75 (197)
F	2,50 (64)	2,50 (64)	2,50 (64)	2,50 (64)	5,75 (146)	5,75 (146)	7,00 (178)	7,00 (178)	7,00 (178)	7,00 (178)
G	24,00 (610)	29,00 (737)	29,00 (737)	29,00 (737)	32,50 (826)	39,50 (1 003)	41,50 (1 054)	41,50 (1 054)	41,50 (1 054)	41,50 (1 054)
H	11,25 (286)	11,25 (286)	11,25 (286)	11,25 (286)	13,50 (343)	13,50 (343)	18,00 (457)	18,00 (457)	18,00 (457)	18,00 (457)
J1	3,50 (89)	3,50 (89)	3,25 (83)	3,25 (83)	4,00 (102)	4,00 (102)	—	—	—	—
K1	2,25 (57)	2,25 (57)	3,25 (83)	3,25 (83)	3,25 (83)	3,25 (83)	—	—	—	—

Légende :
A = Longueur du coffret, y compris la poignée
B = Hauteur du coffret
C = Profondeur du coffret
D = Hauteur du coffret, avec emplacement pour poignée optionnelle
E = Extension de l'adaptateur au-dessus de la barre blindée
F = Extension de l'adaptateur au-dessous de la barre blindée
G = Dégagement du couvercle (profondeur) pour le coffret
H = Profondeur du coffret de la poignée au chant de la barre blindée
J = Emplacement de la débouchure/des trous du pilote (horizontal)
K = Emplacement de la débouchure/des trous du pilote (vertical)

① Applications de neutre à 200 %
- pour les bâtis F à intensité nominale <200 A , utilisez les dimensions de bâti L
- pour les bâtis J à intensité nominale <400 A , utilisez les dimensions de bâti L
- pour les interrupteurs à fusibles de 400 A, utilisez les dimensions d'interrupteur de 600 A

Système de numérotation du catalogue

Adaptateurs de barres omnibus SLVB Sentron — à fusibles

S L V B R 3 2 1 0 G ①

Type d'adaptateur
SL = Sentron II

Interrupteur à fusibles à usage intensif
VB

Orientation
R = Vertical
H = Horizontal

Configuration (pôles/fils)
3 = 3 Ø 3 fils
4 = 3 Ø 4 fils
5 = 3 Ø 4 W, neutre à 200 %②

Tension
2 = 240 V
6 = 600 V

Intensité nominale max.
1 = 30 A
2 = 60 A
3 = 100 A
4 = 200 A
5 = 400 A
6 = 600 A

Pouvoir de coupure nominal
0 = IP40
4 = IP55

Désignation de mise à la terre
G = Mise à la terre interne
IG = Mise à la terre isolée

① Les caractères G et IG désignent la mise à la terre (respectivement interne ou isolée). Ils ne sont pas utilisés pour les adaptateurs à mise à la terre intégrale (de coffret). (Par ex. SLID3610, SLEC360150ED6)
② Offert jusqu'à 400 A seulement.

Adaptateurs de barre à fusibles

L'adaptateur de barre SLVB Sentron respecte l'ensemble des normes UL et CSA pour assurer une performance fiable dans tous les environnements. L'installateur et l'utilisateur final apprécieront les nouvelles fonctionnalités comme l'indicateur de position très visible, les verrous de barre blindée à deux lames, les verrous de couvercle double et le montage boulonné.

Les adaptateurs de barre SLVB Sentron sont disponibles avec des intensités nominales de 30, 60, 100, 200, 400 et 600 ampères (et sont compatibles avec les fusibles H, R, T, K et J).

Fusible standard, calibres de l'adaptateur de barre

Série d'éléments enfichables	Intensité nominale max. d'interrupteur à fusibles	Classe de fusible	Ensembles de fusibles		Courant de court-circuit nominal max.
			Ens. fusibles R	Ens. fusibles T	
SLVB_21	30 A, 240 V	H, K, R	SLR2030	—	200 kA, 240 V, 3 ph
SLVB_61	30 A, 600 V	H, K, R, J	SLR6030	—	200 kA, 600 V, 3 ph
SLVB_22	60 A, 240 V	H, K, R	SLR2060	—	200 kA, 240 V, 3 ph
SLVB_62	60 A, 600 V	H, K, R, J	SLR6060	—	200 kA, 600 V, 3 ph
SLVB_23	100 A, 240 V	H, K, R, J, T	SLR2100	SLT2100	200 kA, 240 V, 3 ph
SLVB_63	100 A, 600 V	H, K, R, J, T	SLR6100	SLT6100	200 kA, 600 V, 3 ph
SLVB_24	200 A, 240 V	H, K, R, J, T	SLR2200	SLT2200	200 kA, 240 V, 3 ph
SLVB_64	200 A, 600 V	H, K, R, J, T	SLR6200	SLT6200	200 kA, 600 V, 3 ph
SLVB_25	400 A, 240 V	H, K, R, J, T	SLR2400	SLT2400	200 kA, 240 V, 3 ph
SLVB_65	400 A, 600 V	H, K, R, J, T	SLR6400	SLT6400	200 kA, 600 V, 3 ph
SLVB_26	600 A, 240 V	H, K, R, J, T	SLR2600	SLT2600	200 kA, 240 V, 3 ph
SLVB_66	600 A, 600 V	H, K, R, J, T	SLR6600	SLT6600	200 kA, 600 V, 3 ph

Fusible standard, puissance nominale de l'adaptateur de barre

Série d'éléments enfichables	Intensité nominale max. d'interrupteur à fusibles	240 V, 1 ph		240 V, 3 ph		480 V, 3 ph		600 V, 3 ph	
		Std	Max.	Std	Max.	Std	Max.	Std	Max.
SLVB_21	30 A, 240 V	1,5	3,0	3,0	7,5	—	—	—	—
SLVB_61	30 A, 600 V	—	—	—	—	5,0	15,0	7,5	20,0
SLVB_22	60 A, 240 V	3,0	10,0	7,5	15,0	—	—	—	—
SLVB_62	60 A, 600 V	—	—	—	—	15,0	30,0	15,0	50,0
SLVB_23	100 A, 240 V	7,5	15,0	15,0	30,0	—	—	—	—
SLVB_63	100 A, 600 V	—	—	—	—	25,0	60,0	30,0	75,0
SLVB_24	200 A, 240 V	15,0	—	25,0	60,0	—	—	—	—
SLVB_64	200 A, 600 V	—	—	—	—	50,0	125,0	60,0	150,0
SLVB_25	400 A, 240 V	15,0	—	50,0	125,0	—	—	—	—
SLVB_65	400 A, 600 V	—	—	—	—	100,0	250,0	125,0	350,0
SLVB_26	600 A, 240 V	15,0	—	75,0	200,0	—	—	—	—
SLVB_66	600 A, 600 V	—	—	—	—	150,0	400,0	200,0	500,0

Adaptateurs de barre/Adaptateurs à fusibles

Tripolaire, 250 volts①

Intensité nominale	Numéro de catalogue
30 A	SLVB*3210 SLVB*3210G SLVB*3210IG
60 A	SLVB*3220 SLVB*3220G SLVB*3220IG
100 A	SLVB*3230 SLVB*3230G SLVB*3230IG
200 A	SLVB*3240 SLVB*3240G SLVB*3240IG
400 A②	SLVB*3250 SLVB*3250G SLVB*3250IG
600 A②	SLVB*3260 SLVB*3260G SLVB*3260IG

À 4 pôles, 250 volts,①

Intensité nominale	Numéro de catalogue	Numéro de catalogue Neutre à 200 %①
30 A	SLVB*4210 SLVB*4210G SLVB*4210IG	SLVB*5210 SLVB*5210G SLVB*5210IG
60 A	SLVB*4220 SLVB*4220G SLVB*4220IG	SLVB*5220 SLVB*5220G SLVB*5220IG
100 A	SLVB*4230 SLVB*4230G SLVB*4230IG	SLVB*5230 SLVB*5230G SLVB*5230IG
200 A	SLVB*4240 SLVB*4240G SLVB*4240IG	SLVB*5240 SLVB*5240G SLVB*5240IG
400 A②	SLVB*4250 SLVB*4250G SLVB*4250IG	SLVB*5250 SLVB*5250G SLVB*5250IG
600 A②	SLVB*4260 SLVB*4260G SLVB*4260IG	

Tripolaire, 600 volts①

Intensité nominale	Numéro de catalogue
30 A	SLVB*3610 SLVB*3610G SLVB*3610IG
60 A	SLVB*3620 SLVB*3620G SLVB*3620IG
100 A	SLVB*3630 SLVB*3630G SLVB*3630IG
200 A	SLVB*3640 SLVB*3640G SLVB*3640IG
400 A②	SLVB*3650 SLVB*3650G SLVB*3650IG
600 A②	SLVB*3660 SLVB*3660G SLVB*3660IG

À 4 pôles, 600 volts,①

Intensité nominale	Numéro de catalogue	Numéro de catalogue Neutre à 200 %①
30 A	SLVB*4610 SLVB*4610G SLVB*4610IG	SLVB*5610 SLVB*5610G SLVB*5610IG
60 A	SLVB*4620 SLVB*4620G SLVB*4620IG	SLVB*5620 SLVB*5620G SLVB*5620IG
100 A	SLVB*4630 SLVB*4630G SLVB*4630IG	SLVB*5630 SLVB*5630G SLVB*5630IG
200 A	SLVB*4640 SLVB*4640G SLVB*4640IG	SLVB*5640 SLVB*5640G SLVB*5640IG
400 A②	SLVB*4650 SLVB*4650G SLVB*4650IG	SLVB*5650 SLVB*5650G SLVB*5650IG
600 A②	SLVB*4660 SLVB*4660G SLVB*4660IG	

Remarque : Remplacez l'astérisque (*) dans le numéro de catalogue par « H » pour les applications horizontales et « R » pour les applications de barre verticale.

Détecteur de mise à la terre et adaptateur de potentialiseur

Description	Numéro de catalogue
Pour service bipolaire ou tripolaire à 240 et 480 volts	SLPGR3140G

Remarque : Offert en construction IP40 seulement.

Description	Numéro de catalogue
Ensemble de ressorts	SXSK

Remarque : Utilisé sur les adaptateurs de barre de 400 A et plus exigeant un support auxiliaire et montés sur une barre blindée verticale/de barre verticale. L'ensemble contient 2 ressorts (numéro d'article 32-9909-04). Un ensemble requis par adaptateur. Les ensembles de ressorts sont automatiquement inclus lorsque vous sélectionnez un adaptateur de barre omnibus de 400 A ou plus.

Ensembles d'adaptateur de fusible

Intensité nominale de l'interrupteur	Classe de fusible std	Numéro de catalogue classe R	Numéro de catalogue classe T	Numéro de catalogue classe J
250 V				
30 A③	H, K	SLR2030		
60 A③	H, K	SLR2060		
100 A③	H, K	SLR2100	SLT2100	
200 A③	H, K	SLR2200	SLT2200	
400 A②	H, K, J	SLR2400	SLT2400	
600 A②	H, K, J	SLR2600	SLT2600	SLJ2600
600 V				
30 A③	H, K, J	SLR6030		
60 A③	H, K, J	SLR6060		
100 A③	H, K, J	SLR6100	SLT6100	
200 A③	H, K, J	SLR6200	SLT6200	
400 A②	H, K, J	SLR6400	SLT6400	
600 A②	H, K, J	SLR6600	SLT6600	SLJ6600

① Tous les adaptateurs indiqués ont une protection nominale IP40. Pour obtenir une protection IP55, remplacer le « 0 » par « 4 » à la position 8.
② Les adaptateurs de barre de 400 A et plus exigent un support auxiliaire. Voir aussi l'ensemble de ressorts SXSK.
③ Pour les ensembles à fusibles, voir la page 3-21, Accessoires d'interrupteur de sécurité à usage général et intensif.

Adaptateurs de barre Sentron[MD]

Tailles et poids des adaptateurs de barre à fusibles

Sélection

Dimensions et poids de l'adaptateur de barre à fusibles pour barre horizontale (coffret seulement)

Intensité nominale	Dimensions en pouces (mm)												Poids lb (kg)
	« A »	« B »	« C »	« D max. »	« E »	« F »	« J »	« K »	« L »	« M »	« N »	« P »	
30	13,13 (333)	13,86 (352)	7,96 (202)	2,60 (66)	6,18 (156)	2,66 (67)	2,65 (67)	2,06 (52)	9,81 (249)	6,22 (157)	5,30 (134)	8,63 (219)	23,5 (10,66)
60	13,13 (333)	14,86 (377)	7,96 (202)	2,60 (66)	7,18 (182)	2,66 (67)	2,65 (67)	2,06 (52)	9,81 (249)	6,22 (157)	5,30 (134)	9,63 (244)	25,5 (11,56)
100	13,13 (333)	15,86 (402)	7,96 (202)	2,60 (66)	8,18 (207)	2,66 (67)	2,65 (67)	2,06 (52)	9,81 (249)	6,22 (157)	5,30 (134)	10,53 (267)	28,0 (12,70)
200	14,88 (377)	22,86 (580)	10,58 (268)	2,60 (66)	15,88 (403)	2,66 (67)	3,40 (86)	3,06 (78)	9,81 (249)	7,95 (201)	5,27 (134)	17,59 (447)	49,0 (22,22)
400	18,63 (473)	25,48 (647)	15,67 (398)	5,50 (140)	12,67 (322)	7,67 (195)	12,15 (309)	3,06 (78)	11,80 (299)	9,43 (239)	11,91 (303)	15,14 (385)	100,0 (254)
600	18,63 (473)	25,48 (647)	15,67 (398)	5,50 (140)	12,67 (322)	7,67 (195)	12,15 (309)	3,06 (78)	11,80 (299)	9,43 (239)	11,91 (303)	15,14 (385)	100,0 (254)

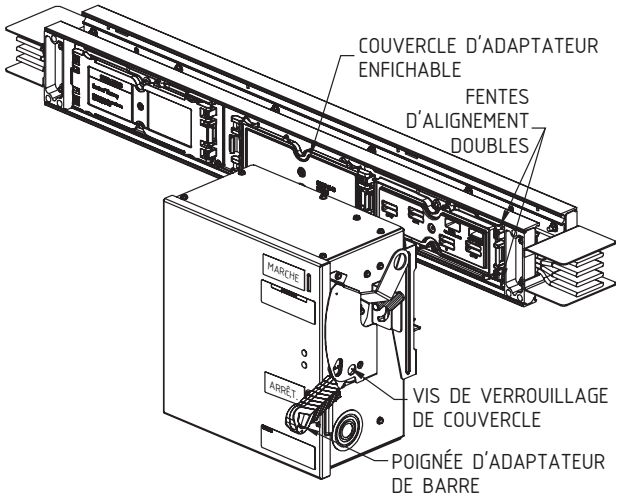

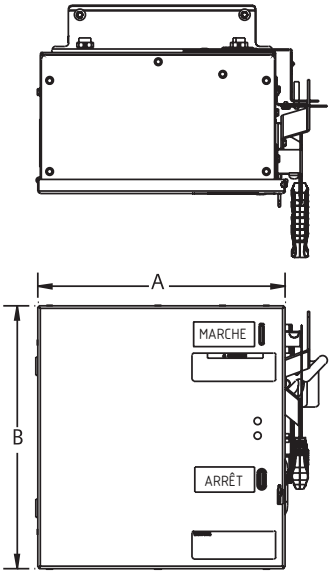

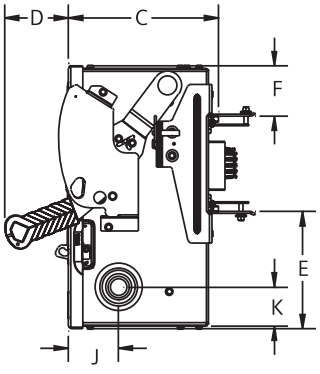

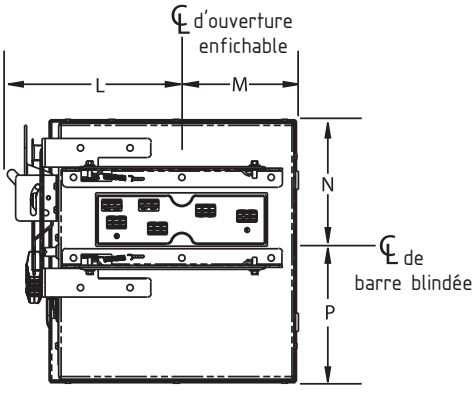

Adaptateurs de barre Sentron[MD]

Tailles et poids des adaptateurs de barre à fusibles

Sélection

Dimensions et poids de l'adaptateur de barre à fusibles pour barre verticale (coffret seulement)

Intensité nominale	Dimensions en pouces (mm)												Poids lb (kg)
	« A »	« B »	« C »	« D max. »	« E »	« F »	« J »	« K »	« L »	« M »	« N »	« P »	
30	10,13 (257)	13,86 (352)	7,96 (202)	5,25 (133)	2,74 (69)	2,36 (59)	2,65 (67)	2,06 (52)	8,06 (204)	5,08 (129)	7,8 (198)	6,06 (154)	23,5 (10,66)
60	10,13 (257)	14,86 (377)	7,96 (202)	5,25 (133)	2,74 (69)	2,36 (59)	2,65 (67)	2,06 (52)	8,06 (204)	2,08 (52)	7,8 (198)	7,06 (179)	25,5 (11,56)
100	11,13 (282)	15,86 (402)	7,96 (202)	5,25 (133)	7,74 (196)	3,36 (85)	2,65 (67)	2,06 (52)	8,06 (204)	6,08 (154)	7,8 (198)	8,06 (205)	28,0 (12,70)
200	14,88 (377)	22,86 (580)	10,58 (268)	5,90 (149)	5,11 (129)	4,74 (120)	3,40 (86)	3,06 (78)	10,42 (264)	7,35 (186)	9,05 (230)	13,81 (351)	49,0 (22,22)
400	18,63 (473)	25,48 (647)	15,67 (398)	5,50 (140)	6,60 (167)	7,10 (180)	12,15 (309)	3,06 (78)	11,97 (304)	9,25 (234)	13,56 (344)	13,49 (342)	100,0 (2 540)
600	18,63 (473)	25,48 (647)	15,67 (398)	5,50 (140)	6,60 (167)	7,10 (180)	12,15 (309)	3,06 (78)	11,97 (304)	9,25 (234)	13,56 (344)	13,49 (342)	100,0 (2 540)

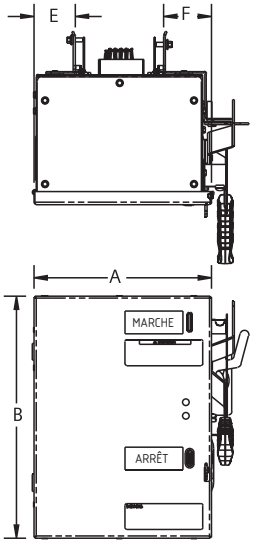

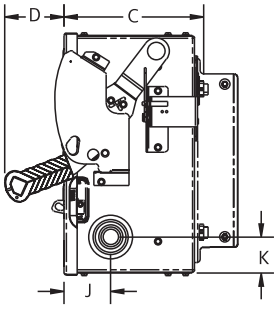

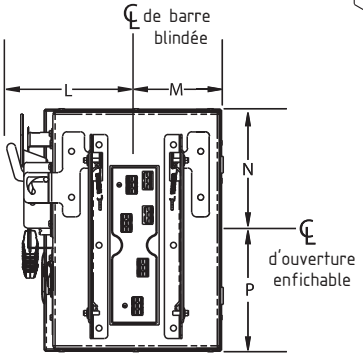

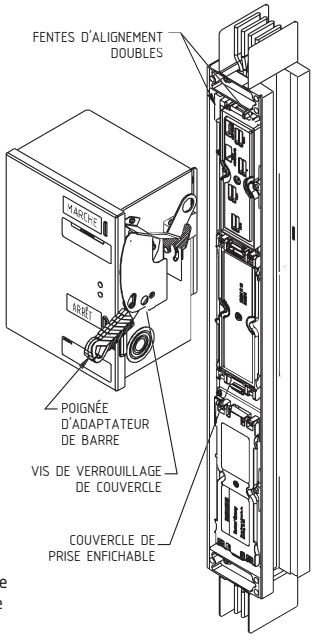

Interrupteur à adaptateurs et à fusibles, cosses de charge et débouchures

Intensité nominale	Cosse de mise à la terre Cu/Al	Cosse neutre Cu/Al	Cosse de phase Cu/Al	Dimensions des débouchures en pouces (mm)
30	14-1/0	14-2	14-2	7/8 (22)
60	14-1/0	14-1/0	14-2	7/8 (22)
100	14-1/0	14-1/0	14-1/0	7/8 (22)
200	14-1/0	6-300 MCM	6-300 MCM	7/8 (22)
400	(2) 6-350 MCM	(2) 1/0-250 MCM ou (1) 1/0-750 MCM	(2) 1/0-250 MCM ou (1) 1/0-750 MCM	7/8 (22)
600	(2) 6-350 MCM	(4) 1/0-250 MCM ou (2) 1/0-750 MCM	(4) 1/0-250 MCM ou (2) 1/0-750 MCM	7/8 (22)

Dégagement au mur et dimensions de l'adaptateur de barre
Barre horizontale (pouces/mm)

Dim.	Sans nacelle					
	30	60	100	200	400	600
A	13,13 (333)	13,13 (333)	13,13 (333)	14,88 (377)	18,63 (473)	18,63 (473)
B	13,86 (352)	14,86 (377)	15,86 (402)	22,86 (580)	27,00 (686)	27,00 (686)
C	7,96 (202)	7,96 (202)	7,96 (202)	10,58 (268)	15,67 (398)	15,67 (398)
D	15,89 (403)	16,68 (423)	17,68 (449)	24,66 (626)	20,00 (508)	20,00 (508)
E	6,19 (157)	7,19 (182)	8,19 (208)	15,19 (385)	12,67 (322)	12,67 (322)
F	2,67 (67)	2,67 (67)	2,67 (67)	2,67 (67)	7,67 (195)	7,67 (195)
G	20,39 (517)	20,39 (517)	20,39 (517)	24,76 (628)	33,75 (857)	33,75 (857)
H	13,09 (332)	13,09 (332)	13,09 (332)	16,55 (420)	21,17 (538)	21,17 (538)
J	2,65 (67)	2,65 (67)	2,65 (67)	3,40 (86)	12,15 (309)	12,15 (309)
K	2,06 (52)	2,06 (52)	2,06 (52)	3,06 (78)	3,06 (78)	3,06 (78)
L	2,65 (67)	2,65 (67)	2,65 (67)	2,65 (67)	2,65 (67)	2,65 (67)
M	15,07 (382)	15,07 (382)	15,07 (382)	16,82 (427)	21,00 (533)	21,00 (533)

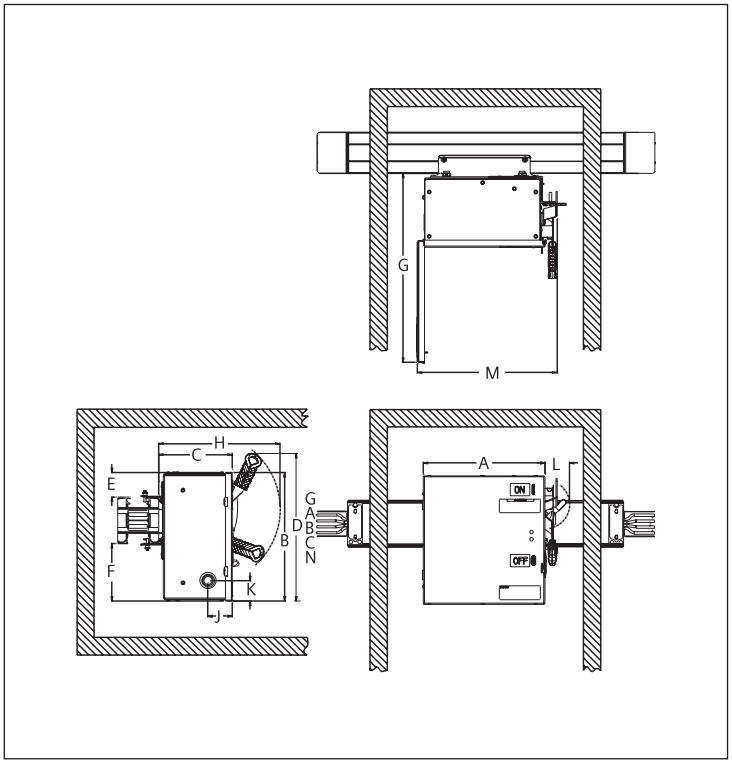

Dégagement au mur et dimensions de l'adaptateur de barre
Barre verticale (pouces/mm)

Dim.	Sans nacelle					
	30	60	100	200	400	600
A	10,13 (237)	10,13 (257)	11,13 (282)	14,68 (372)	18,63 (473)	18,63 (473)
B	13,86 (352)	14,86 (377)	15,86 (402)	22,86 (580)	27,00 (686)	27,00 (686)
C	7,96 (202)	7,96 (202)	7,96 (202)	10,58 (268)	15,67 (398)	15,67 (398)
D	15,89 (403)	16,68 (423)	17,68 (449)	24,66 (626)	20,00 (508)	20,00 (508)
E	2,74 (69)	2,74 (69)	7,74 (196)	5,11 (129)	6,60 (167)	6,60 (167)
F	2,36 (59)	2,36 (59)	3,36 (85)	4,74 (120)	7,10 (180)	7,10 (180)
G	17,39 (441)	17,39 (441)	18,39 (467)	24,76 (628)	33,75 (857)	33,75 (857)
H	13,09 (332)	13,09 (332)	13,09 (332)	16,55 (420)	21,17 (538)	21,17 (538)
J	2,65 (67)	2,65 (67)	2,65 (67)	3,40 (86)	12,15 (309)	12,15 (309)
K	2,06 (52)	2,06 (52)	2,06 (52)	3,06 (78)	3,06 (78)	3,06 (78)
L	3,55 (90)	3,55 (90)	3,55 (90)	3,55 (90)	2,65 (67)	2,65 (67)
M	12,07 (306)	12,07 (306)	13,07 (331)	16,82 (427)	21,00 (533)	21,00 (533)

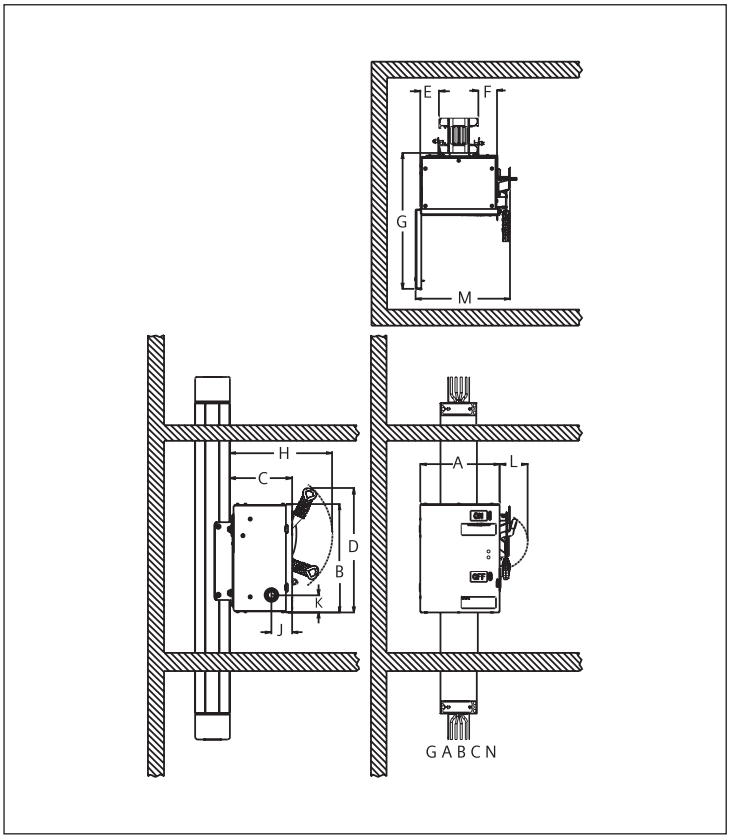

L'avantage Siemens

Siemens continue son excellent travail en matière de sécurité et d'innovation avec sa gamme de parasurtenseurs UL 1449 4e édition. La série TPS utilise des varistances à oxyde métallique (MOV) avec protection thermique spécialement conçues pour fonctionner en toute sécurité dans des conditions à courant de défaut élevé ou de surtension continue, qui peuvent causer une défaillance dangereuse chez d'autres parasurtenseurs ou endommager d'autre équipement dans le système de distribution. Chaque MOV est surveillée, même celle neutre-terre. Des voyants indicateurs pour chaque phase indiquent la perte de protection et l'état de protection contre la perte de phase. La barre omnibus directe et intégrée réduit l'impédance du circuit, minimisant ainsi la tension résiduelle transitoire et fournissant une protection maximale pour les systèmes et l'équipement de l'installation.

Tous les parasurtenseurs de série TPS :

- Sont homologués UL 1449 4e édition, CUL et portent la mention CE
- Sont conçus, testés et fabriqués selon les normes ANSI/IEEE C62.42.1 – 2002, C62.41.2 – 2002, C62.45 – 2002
- Indiquent la perte de protection pour chaque phase et la perte de phase
- Incluent toute la protection contre les surtensions et la coordination de la sécurité exigées par les UL, à l'intérieur
- Empêchent les surtensions générées à l'interne de se propager dans une installation et celles générées à l'externe d'atteindre les charges sensibles

Applications à faible exposition - TPS9

- 100 kA par phase
- Courant nominal de court-circuit de 200 kA
- Courant de décharge nominal de 20 kA
- Voyants indicateurs standard
- Varistances à oxyde métallique avec protection thermique et fusibles individuels
- Contacts secs, alarme sonore en option

Applications à forte exposition - TPS1

- 100 kA à 300 kA par phase
- Courant nominal de court-circuit de 200 kA
- Courant de décharge nominal de 20 kA
- Voyants indicateurs, alarme sonore et contacts secs standard
- Varistances à oxyde métallique avec protection thermique et fusibles individuels
- Filtrage EMI/RFI
- Compteur de surtensions en option

Applications à forte exposition - TPS6

- 400 kA à 500 kA par phase
- Courant nominal de court-circuit de 200 kA
- Courant de décharge nominal de 20 kA
- Voyants indicateurs, alarme sonore et contacts secs standard
- Varistances à oxyde métallique avec protection thermique et fusibles individuels
- Filtrage EMI/RFI
- Compteur de surtensions en option

Adaptateurs de barre à parasurtenseur Sentron

Logique du numéro de catalogue

Système de numérotation de l'adaptateur de barre à parasurtenseur Sentron

S	T	P	H	4	4	G	E	0	6	2	4		

Type d'adaptateur
STP = Parasurtenseur Sentron VBII

Orientation
H = Horizontal
R = Vertical

Configuration (pôles/fils)
3 = 3Ø, 3 fils
4 = 3Ø, 4 fils

Protection nominale IP
4 = IP55

Désignation de mise à la terre
G = Mise à la terre interne

Code de tension
A = 120/240 V, 1Ø, 3 fils
B = 240/120 V, 3Ø, 4 fils
D = 240 V, 3Ø, 3 fils
E = 480 Y/277 V, 3Ø, 4 fils
F = 480 V, 3Ø, 3 fils
G = 600 V, 3Ø, 3 fils
L = 600 Y/347 V, 3Ø, 4 fils

Numéro de modèle TPS
01 = TPS3 01③
1L = TPS3 L1 (10 modes)①③
06 = TPS3 06③
6L = TPS3 L6 (10 modes)①③
09 = TPS3 09②

Courant de surtension (kA)

10 = 100 kA par phase	TPS3 01, TPS3 09
15 = 150 kA par phase	TPS3 L1
20 = 200 kA par phase	TPS3 01
25 = 250 KA par phase	TPS3 01
30 = 300 kA par phase	TPS3 01, TPS3 L1
40 = 400 kA par phase	TPS3 06
45 = 450 kA par phase	TPS3 L6
50 = 500 kA par phase	TPS3 06

Options
TPS3 01 et TPS3 06 :
R = Moniteur distant
X= Compteur de surtensions
TPS 9 :
D = Contact sec et alarme sonore

Remarques :
① Les dispositifs à 10 modes procurent une protection supplémentaire du circuit pour les liaisons Ligne à neutre et Neutre à la terre. Les 10 modes de protection sont : L1-T, L2-T, L3-T, L1-L2, L2-L3, L1-L3, L1-N, L2-N, L3-N, N-T.
②Fonctions standard : voyants.
③Fonctions standard : voyants, contacts secs, alarmes sonores avec interrupteur Sourdine et bouton Test.

Dimensions et poids des adaptateurs de barres omnibus à parasurtenseurs pour barre horizontale

Type d'adaptateur	Dimensions en pouces (mm) « A »	« B »	« C »	« D » max.	« E »	« F »	Poids en livres (kg)
TPS 9	13,25 (336)	13,86 (352)	7,96 (202)	2,60 (66)	6,18 (156)	2,66 (67)	30 (13,63)
TPS 1	13,25 (336)	15,86 (402)	7,96 (202)	2,60 (66)	8,18 (207)	2,66 (67)	35 (15,90)
TPS 6	13,25 (336)	19,86 (504)	7,96 (202)	2,60 (66)	12,18 (372)	2,66 (67)	38 (17,27)

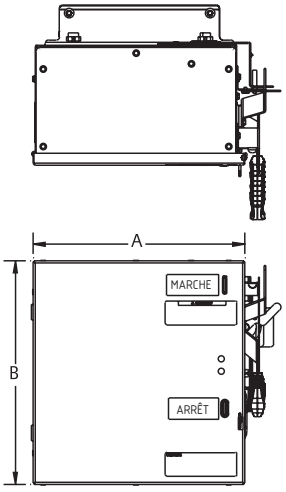

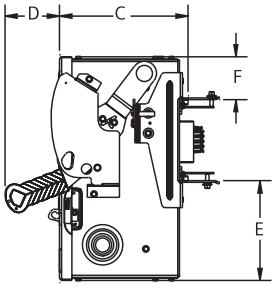

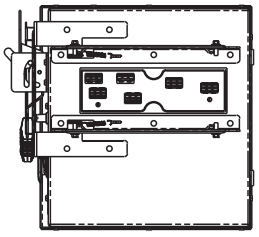

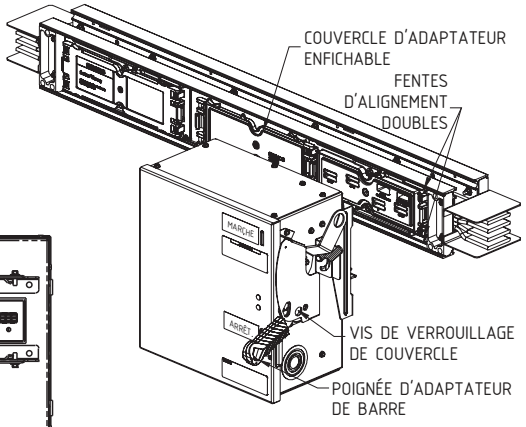

Dimensions et poids des adaptateurs de barre à parasurtenseur pour barre verticale

Type d'adaptateur	Dimensions en pouces (mm) « A »	« B »	« C »	« D » max.	« E »	« F »	Poids en livres (kg)
TPS 9	10,25 (260)	13,86 (352)	7,96 (202)	5,25 (133)	2,74 (69)	2,36 (59)	25 (11,36)
TPS 1	11,25 (286)	19,36 (492)	7,96 (202)	5,25 (133)	7,74 (196)	3,36 (85)	35 (15,90)
TPS 6	15,00 (381)	22,86 (580)	10,58 (268)	5,25 (133)	5,11 (129)	4,74 (120)	45 (20,45)

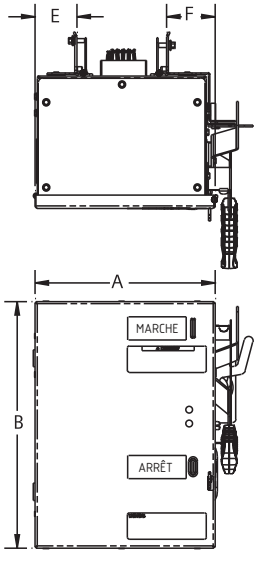

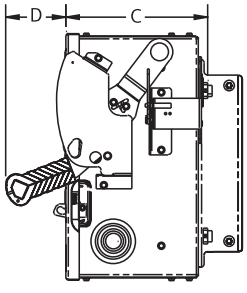

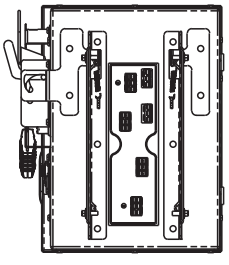

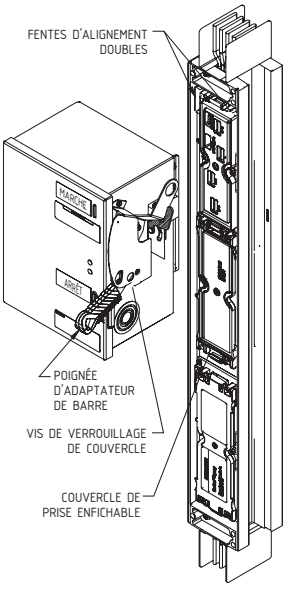

Présentation du produit

L'adaptateur de barre 3/6 Sentron est conçu pour les applications industrielles légères, commerciales et de centre de données. Les prises installées en usine vont de 10 à 100 A par pôle. De plus, l'adaptateur de barre prend en charge d'un à six pôles de distribution (c.-à-d. deux prises 3Ø par adaptateur). Ce produit combine des capacités prêtes à l'emploi, réduit le temps et les coûts d'installation et intègre en option des compteurs divisionnaires préconfigurés qui utilisent SEM3^MC.

Application du produit

Il n'est pas difficile d'établir votre réseau d'adaptateurs de barre 3/6 Sentron muni de compteurs. Il existe deux versions des adaptateurs de barre omnibus, à savoir les adaptateurs de compteurs simples (enfant) et les adaptateurs de contrôleurs (parent). Chaque contrôleur SEM3^MC peut surveiller 42 pôles d'adaptateurs de barre omnibus. Selon le nombre de pôles mesurés par adaptateur de barre sur le réseau, un adaptateur de contrôleur parent peut surveiller de 6 à 41 adaptateurs de barre omnibus. Un exemple illustrant un réseau de sept adaptateurs de barre omnibus à 6 pôles figure ci-dessous (dans ce cas, il y a un contrôleur et six adaptateurs de barre mesurés). En amont du contrôleur, les sorties de multiples adaptateurs de contrôleurs peuvent être consolidées au niveau d'un commutateur Ethernet (illustré ci-dessous) ou intégrées directement dans le système de gestion de bâtiment ou de site.

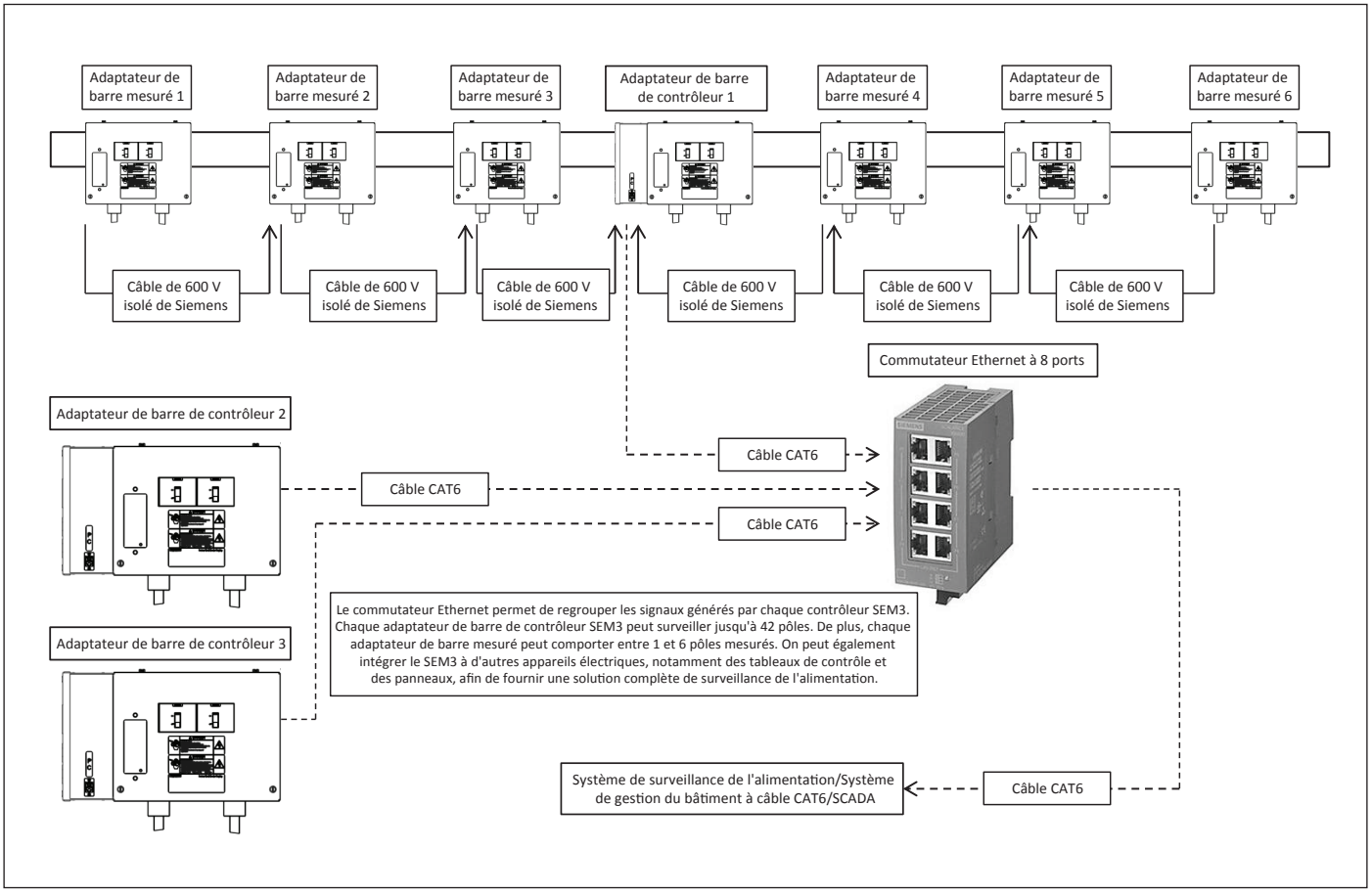

Système de numérotation du catalogue

Adaptateurs de barre 3/6 Sentron — Disjoncteur (installé)

B	P	S	A	1	A	0	A	1	A	0	0	N	N

Préfixe
BP = Adaptateur de barre

Type
S = Sentron

Coffret
A = 13 x 10 po (dérivation 60 A max., prise raccordée)
C = 13 x 14 po (dérivation 60 A max., prise encastrée)
D = 13 x 14 po (dérivation 100 A max., n'importe quelle prise)

Configuration du système
1 = 3Ø
2 = 3Ø + mise à la terre interne
3 = 3Ø + mise à la terre isolée
5 = 3Ø + neutre
6 = 3Ø + neutre + mise à la terre interne
7 = 3Ø + neutre + mise à la terre isolée
9 = 3Ø + neutre à 200 %
0 = 3Ø + neutre à 200 % + mise à la terre interne
Z = 3Ø + 200 %

Couleur
A = Graphite
G = ANSI 61
X = Autre

Type de connexion
0 = Coffret seulement
1 = Disjoncteur seulement
2 = Prise encastrée
3 = Connecteur raccordé de 3 pi
4 = Connecteur raccordé de 5 pi
5 = Connecteur raccordé de 7 pi
6 = Connecteur raccordé de 10 pi
7 = Personnalisé

Nombre de circuits et phasage
A1-D4

Bâti de disjoncteur
A = BL
B = BLH
C = HBL
D = BQD
E = NGB

Intensité du dispositif
00 = Sans disjoncteur

9A = 10 A	**9H** = 45 A
9B = 15 A	**9J** = 50 A
9C = 20 A	**9K** = 60 A
9D = 25 A	**9L** = 70 A
9E = 30 A	**9M** = 80 A
9F = 35 A	**9N** = 90 A
9G = 40 A	**9P** = 100 A

Système de mesure
N = Aucun
C = Contrôleur SEM3
M = Compteur SEM3 seulement

Type de compteur
N = Aucun
G = Bâti de 3 compteurs, précision faible
H = Bâti de 3 compteurs, précision élevée
X = Bâti de 6 compteurs, précision faible
Y = Bâti de 6 compteurs, précision élevée

Configurations du produit

Adaptateur de barre à câbler sur le terrain

- Hauteur de coffret de 14,20 po
- Prise ou connecteur raccordé fourni par le client
- Programme de mise en stock pour des variantes spécifiques

Adaptateur de barre non mesuré

- Hauteur de coffret standard de 10,18 po, 60 A et moins (par pôle)
- Hauteur de coffret de 14,20 po pour toutes les versions à prises montées en surface
- Prises/connecteurs raccordés ou montés en surface installés à l'usine

Adaptateur de barre mesuré

- Hauteur de coffret standard de 10,18 po, 60 A et moins (par pôle)
- Hauteur de coffret de 14,20 po pour toutes les versions à prises montées en surface
- Prises/connecteurs raccordés ou montés en surface installés à l'usine
- Bâti de compteur SEM3 configuré au préalable (esclave)

Adaptateur de barre de contrôleur

- Hauteur de coffret standard de 10,18 po, 60 A et moins (par pôle)
- Hauteur de coffret de 14,20 po pour toutes les versions à prises montées en surface
- Prises/connecteurs raccordés ou montés en surface installés à l'usine
- Bâti de compteur SEM3 configuré au préalable et contrôleur (maître)

Configurations du produit

Circuit	**• 1 à 6 pôles de distribution** **• 10 à 100 A par pôle** **• Options de neutre à 100 et 200 %**
Bâti de disjoncteur Siemens	BL, BLH, HBL, BQD, NGB
Raccordement des charges	• Câblage sur le terrain (avec débouchures), sans prise • Prises en surface ou encastrées • Connecteur(s) ou prise(s) raccordé(es) à 3, 5, 7 ou 10 pi
Compteurs divisionnaires (SEM3^MC)	• Adaptateur de compteur seulement ou adaptateur de compteur et de contrôleur • Bâtis de 3 et 6 mètres disponibles • Compteurs de précision faible (1 %) et élevée (0,2 %) disponibles

Adaptateur de barre à câbler sur le terrain

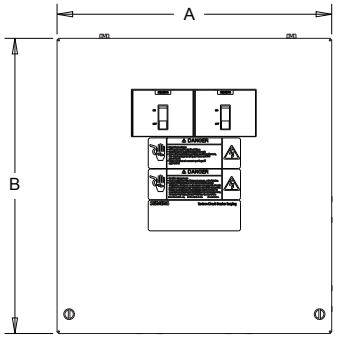

Adaptateur de barre non mesuré

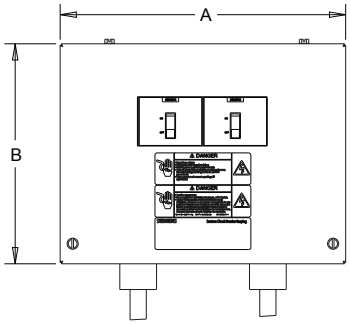

Adaptateur de barre mesuré

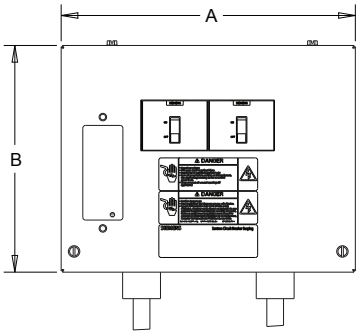

Adaptateur de barre de contrôleur

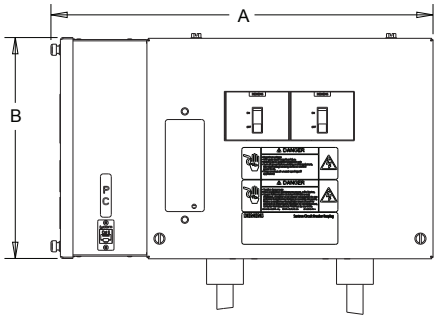

Adaptateur de barre omnibus raccordé (non mesuré et mesuré), dimensions et poids

Intensité nominale	Dimensions en pouces (mm)									
	« A »	« B »	« C »	« D »	« E »	« F »	« G »	« H »	« I »	Poids en livres (kg)*
10-60 A	13,21 (336)	10,18 (259)	7,64 (194)	4,12 (105)	1,03 (26)	6,93 (176)	6,29 (160)	3,55 (90)	6,64 (169)	21 (9,52)
70-100 A	13,21 (336)	14,20 (361)	7,64 (194)	8,12 (206)	1,03 (26)	6,93 (176)	6,29 (160)	3,55 (90)	10,64 (270)	23 (10,43)

*Poids approximatif sans cordon de l'adaptateur le plus lourd de la plage d'intensité.

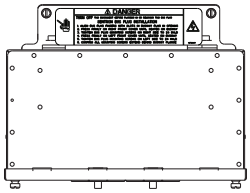

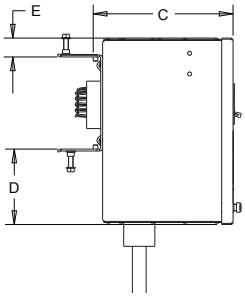

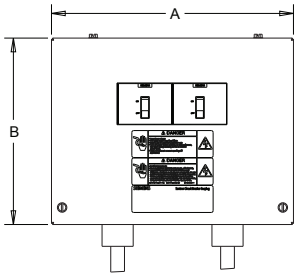

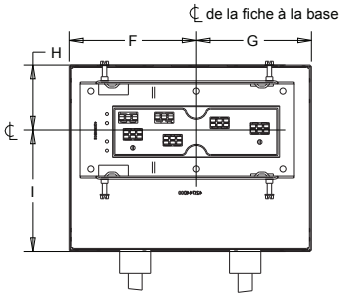

Adaptateur de barre raccordé (contrôleur), dimensions et poids

Intensité nominale	Dimensions en pouces (mm)									
	« A »	« B »	« C »	« D »	« E »	« F »	« G »	« H »	« I »	Poids en livres (kg)*
10-60 A	17,64 (448)	10,20 (259)	7,64 (194)	4,12 (105)	1,03 (26)	6,93 (176)	10,71 (272)	3,55 (90)	6,64 (169)	29 (13,15)
70-100 A	17,64 (448)	14,20 (361)	7,64 (194)	8,12 (206)	1,03 (26)	6,93 (176)	10,71 (272)	3,55 (90)	10,64 (270)	31 (14,06)

*Poids approximatif sans cordon de l'adaptateur le plus lourd de la plage d'intensité.

Adaptateur de barre à prise montée en surface (non mesuré et mesuré), dimensions et poids

Intensité nominale	Dimensions en pouces (mm) « A »	« B »	« C »	« D »	« E »	« F »	« G »	« H »	« I »	Poids en livres (kg)*
10-100 A	13,21 (336)	14,20 (361)	7,64 (194)	8,12 (206)	1,03 (26)	6,93 (176)	6,29 (160)	3,55 (90)	10,64 (270)	23 (10,43)

*Poids approximatif sans cordon de l'adaptateur le plus lourd de la plage d'intensité.

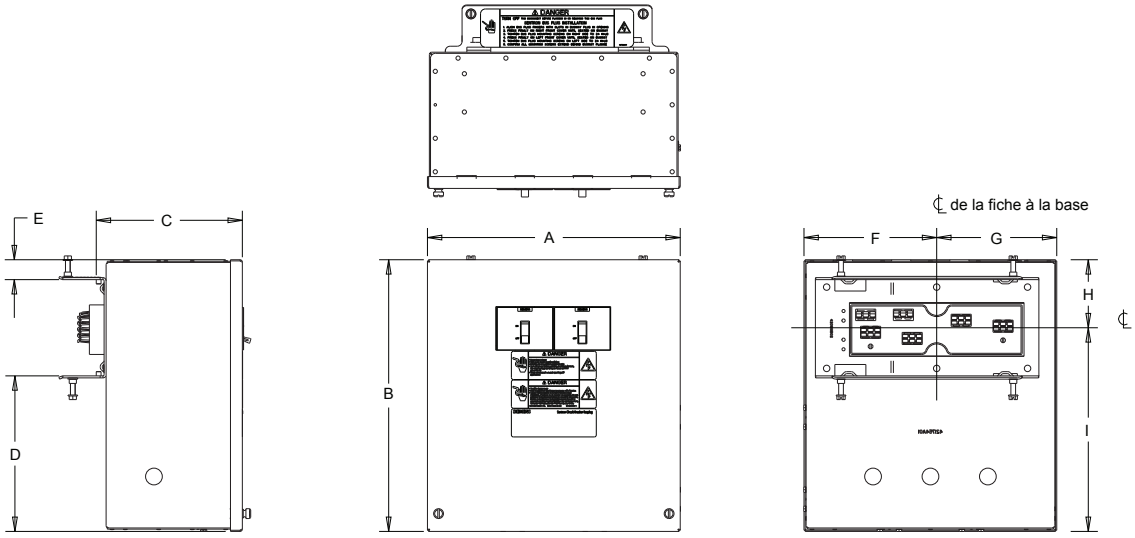

Adaptateur de barre à prise montée en surface (contrôleur), dimensions et poids

Intensité nominale	Dimensions en pouces (mm) « A »	« B »	« C »	« D »	« E »	« F »	« G »	« H »	« I »	Poids en livres (kg)*
10-100 A	17,64 (448)	14,20 (361)	7,64 (194)	8,12 (206)	1,03 (26)	6,93 (176)	10,71 (272)	3,55 (90)	10,64 (270)	33 (14,97)

*Poids approximatif sans cordon de l'adaptateur le plus lourd de la plage d'intensité.

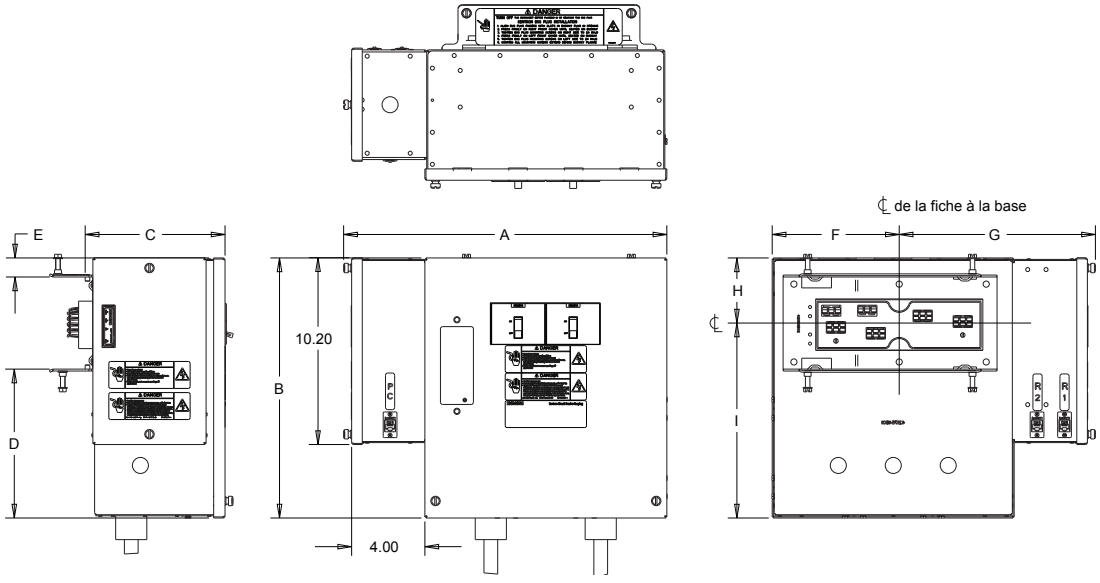

Système de barre blindée XJ-L^MC HD

Présentation des barres blindées XJ-L HD

Avantages sur les produits concurrents

Les barres blindées XJ-L HD sont offertes jusqu'à 400 A. Les barres blindées XJ-L constituent la solution privilégiée pour la distribution d'énergie dans les applications exigeant une alimentation fiable et de haute qualité. Les barres blindées XJ-L HD sont le choix parfait pour les entrepreneurs et les utilisateurs soucieux de concevoir des systèmes électriques supérieurs exigeant une forte densité d'adaptateurs et une utilisation de l'espace optimale.

Avantages sur les produits concurrents :

- Taille compacte – profil réduit pour les applications où le routage de barre blindée est limité
- Connexion de joint – les ensembles à deux cosses à ressort assurent des joints fiables ne nécessitant pas d'entretien
- Sécurité – prises enfichables homologuées IP2X pour la protection pour les doigts
- Fiabilité – une conception de base qui assure une grande fiabilité depuis 60 ans
- Entretien – le montage à pression simple, les joints sans entretien, le stock en usine des pièces critiques et un important stock de distribution d'adaptateurs de barre assurent un entretien et une réparation faciles
- Raccords – les coudes, les tés, les croix, les brides d'extrémité et les boîtiers de branchement sont offerts en configurations standard et personnalisées
- Compatibilité – toute la gamme d'adaptateurs de barre XJ-L HD est interchangeable entre les barres blindées de 100, 225 et 400 A

Principales fonctions :

- Jusqu'à 12 adaptateurs de barre de 100 A peuvent être installés par 10 pi de barre blindée enfichable. Les barres blindées enfichables peuvent être configurées avec 6 (standard) ou 12 (haute densité) ouvertures par côté.
- On peut facilement installer des adaptateurs de barre sur la barre blindée sous tension. De plus, les adaptateurs sont facilement interchangeables entre les configurations 100, 225 et 400 A.
- Les adaptateurs de barre sont offerts avec des sectionneurs à fusibles ou à disjoncteur, configurés avec divers disjoncteurs de circuit divisionnaire, lignes d'entrées, prises, etc.
- Les barres omnibus sont fabriquées en cuivre massif (conductivité de 98 %) et plaquées d'étain pour assurer une performance électrique et une résistance à la corrosion supérieure (un placage argenté est aussi offert en option). La barre omnibus massive offre une résistance aux courts-circuits supérieure (jusqu'à 35 kA) à celles des câbles et conducteurs de style canal.
- Le boîtier en acier à carcasse fermée est robuste et empêche le contact accidentel et la contamination des pièces sous tension. Le boîtier à carcasse fermée ne se déforme pas et ne se tord pas pendant l'installation d'un adaptateur de barre.
- L'installation est facile et rapide. Les connexions de joint sont à montage à pression et ne nécessitent pas d'outils spéciaux, de coupleurs de boîtier ou de connecteurs de barre omnibus.
- Convient au montage vertical ou horizontal et aux applications sous le plancher.

Barre blindée XJ-L HD

Barre blindée XJ-L HD

Célèbre pour sa performance exceptionnelle, la barre blindée XJ-L HD offre une distribution d'énergie pratique et rentable pour les environnements à la pointe de la technologie, les centres de données, les laboratoires et d'autres applications exigeant une distribution de l'énergie uniforme et de qualité supérieure. Parmi ses caractéristiques importantes, on compte la mise à la terre isolée optionnelle ou le neutre à 200 %, offerts pour toute la gamme de produits.

Pour ces raisons, les barres blindées XJ-L HD sont le meilleur choix pour les entrepreneurs et les utilisateurs soucieux de concevoir des systèmes de distribution électrique de qualité supérieure. Leur petite taille les rend idéales pour les endroits où l'espace est limité dans les installations d'alimentation critique, les usines et les laboratoires de test, les écoles, les hôpitaux et les ateliers d'usinage.

Les barres blindées XJ-L HD vous offrent une conception de mise à la terre isolée optionnelle exclusive, vous assurant une alimentation de qualité. Le système de mise à la terre isolée optionnel du XJ-L HD convient bien aux environnements d'alimentation critique, contrairement aux conceptions à mise à la terre liée qui peuvent transporter les surtensions d'un appareil à l'autre. La barre de mise à la terre est de la même taille que les barres de phase et possède la même intensité nominale. Pour joindre une section de barre blindée XJ-L HD à une autre, il suffit de faire correspondre les extrémités et les enclencher ensembles. L'installation est ainsi grandement facilitée. Les barres omnibus sont fermement maintenues en place par des pinces à ressort situées dans l'isolateur de joint. Le joint est fixé lorsque la plaque du boîtier extérieur est attachée avec les vis imperdables. Grâce à une flexibilité intrinsèque et un coût initial faible, vous profiterez aussi d'économies lorsque vous aurez besoin de nouvel équipement.

Est-ce le bon moment pour ajouter des barres blindées à des installations nouvelles ou agrandies? Les barres blindées XJ-L installées il y a plusieurs années correspondent aux barres blindées XJ-L HD spécifiées aujourd'hui. Cette compatibilité s'étendra aux nouvelles sections de barre blindée, aux composantes et aux adaptateurs de barre compatibles avec le système, pour les années à venir.

Fiabilité

Plus d'un million de pieds de barre blindée XJ-L HD sont en service : ses preuves ne sont plus à faire. Les joints de barre blindée sont faciles à installer et ne nécessitent pas d'entretien. Les barres omnibus en cuivre massif et les boîtiers en acier à carcasse fermée sont conçus pour des années de service sans soucis.

Souplesse

Les barres blindées XJ-L HD de Siemens sont offertes en une grande variété de sections rectilignes, de coudes, de tés, de croix et de boîtiers de branchement pouvant être facilement reconfigurés ou étendus après l'installation, afin de satisfaire des besoins changeants. On peut concevoir des raccords personnalisés et des sections rectilignes pour adapter le système de barre blindée aux besoins spécifiques de l'application du client. Les adaptateurs de barre peuvent être installés puis déplacés sans mettre la barre blindée hors tension. Tous les adaptateurs de barre XJ-L HD sont entièrement compatibles avec toutes les configurations de barre blindée XJ-L HD.

Coût

Les barres blindées XJ-L HD offrent une solution plus économique que les câbles et conduites, les barres blindées style sandwich ou même les barres blindées à canalisation pour usage général. Le montage à pression n'exige pas d'outils spéciaux, et s'avère rapide, facile et sans entretien. Des barres massives fortement conductrices minimisent les pertes d'électricité et assurent des économies d'énergie à long terme.

Protection de l'équipement

L'équipement critique est protégé par des fusibles ou des adaptateurs de disjoncteur. En raison de leur proximité, les adaptateurs offrent une protection et un mode de déconnexion isolés locaux.

Espace

L'espace dans les établissements où l'alimentation est critique et les centres de données est très précieux. Les barres blindées XJ-L HD occupent moins d'espace que les méthodes de distribution de l'énergie conventionnelles, comme les câbles et les conduits.

Disponibilité

Les adaptateurs XJ-L HD sont tenus en stock afin d'assurer une livraison rapide. Lorsqu'on tient compte de tous les avantages, on constate que XJ-L HD est clairement le meilleur choix pour assurer une distribution électrique fiable, flexible et économique pour les centres de données, l'industrie légère et les applications à haute technologie.

Barres blindées XJ-L HD

Spécifications

Les barres blindées XJ-L HD sont offertes avec des intensités nominales de 100, 225 et 400 A : elles sont toutes indiquées pour les applications industrielles et commerciales exigeant un faible coût initial et d'entretien. Les barres blindées XJ-L HD sont le meilleur choix pour les environnements de haute technologie à forte densité de données, surtout lorsqu'une mise à la terre isolée est requise.

Boîtier

Les barres blindées XJ-L HD sont assorties d'un boîtier en acier à carcasse fermée non ventilé. Le boîtier est recouvert d'une peinture de polyesteruréthane en poudre appliquée électrostatiquement. Choix de couleurs : gris ASA nº 61 ou gris graphite. La peinture résiste aux égratignures et possède une résistance nominale au brouillard salin de 500 heures.

Conducteurs

Les conducteurs sont fabriqués avec du cuivre à conductivité de 98 %. Les barres sont « espacées dans l'air » et maintenues fermement en place dans le boîtier par les prises enfichables et les joints.

Neutre

Un neutre à 100 % est offert pour les applications à 4 fils standard. Une deuxième barre de neutre peut être ajoutée pour obtenir un neutre à 200 %.

Remarque : la barre de neutre à 200 % peut être utilisée en tant que mise à la terre isolée.

La barre omnibus de mise à la terre interne possède une capacité nominale de 100 % pour les barres blindées de 100 A, de 60 % pour celles de 225 A et de 50 % pour celles de 400 A. La mise à la terre isolée est homologuée à 100 % pour les deux intensités.

Placage

Les barres omnibus sont plaquées d'étain sur toute la longueur, afin d'assurer un bon contact électrique à tous les joints et points de dérivation des prises. Le plaquage sert également à protéger les barres de la rouille. Un placage en argent est aussi offert en option.

Base enfichable

Les barres blindées XJ-L HD comportent de nombreux emplacements de branchement. Les prises en plastique sont situées sur des centres de 20 po et servent de renfort aux barres omnibus pendant les courts-circuits. Les prises enfichables sont homologuées IP2X (protection pour les doigts).

Connexion de joint

Les sections de barre blindée sont connectées grâce à un joint à ressort sans entretien. Les extrémités des barres blindées sont faciles à aligner et les extrémités de la barre omnibus sont fermement maintenues en place par des pinces à ressort situées dans l'isolateur de joint. Les boîtiers sont connectés grâce à des plaques de boîtier externes et des vis imperdables.

Adaptateurs de barre

On trouve dix prises enfichables sur chaque section de 10 pieds (3,048 m), six sur les sections de 5 pieds (1,524 m) et deux sur les sections de 2 pieds (0,616 m). Les adaptateurs de barre sont offerts avec des intensités allant de 15 à 200 A. Ils comportent des disjoncteurs ou des sectionneurs à fusibles.

Essai

Chaque pièce de la barre blindée XJ-L HD est testée en usine avant son expédition. Un essai diélectrique est réalisé pour assurer l'intégrité du produit. La barre blindée XJ-L HD est fabriquée et inspectée conformément à un système de gestion de la qualité certifié ISO 9001.

Normes

Les barres blindées XJ-L HD respectent les normes suivantes :
UL 857
NEMA BU1
CSA C22.2

Valeurs nominales

Intensité : 100 A, 225 A et 400 A
Tension : 600 V c.a. max.①
Court-circuit : 100 A – 10 kAIC
225 A – 22 kAIC
400 A – 35 kAIC

R, X, Z et chute de tension

Intensité nominale	Largeur de barre blindée x. 3,2 mm (0,125 po) d'épaisseur	Ohm x 10-3 par 100 pieds. Ligne à neutre			Chute de tension – charges concentrées, ligne à ligne par 30,48 m (100 pi) à 100 % de la charge nominale, facteur de puissance ambiant de 35ºC							
		R	X	Z	0,3	0,4	0,5	0,6	0,7	0,8	0,9	1,0
100	0,50 (13,0)	1,67	8,71	1,88	2,30	2,54	2,75	2,94	3,10	3,21	3,25	2,89
225	1,00 (25,4)	8,20	4,08	9,16	2,48	2,74	2,98	3,19	3,37	3,51	3,57	3,20
400	2,13 (54,1)	4,27	3,01	5,23	2,88	3,10	3,29	3,44	3,56	3,62	3,57	2,96

① 225 A, triphasé, à quatre ou cinq fils a 277/480 V max.

Système de barre blindée XJ-L^MC HD

Sections rectilignes

Section enfichable

Préfixe	Type	Type de raccord	Inten-sité	Configuration	Couleur	Barre blindée enfichable seulement: Emplacement de la prise	Barre blindée enfichable seulement: Espacement de la prise
BW	**J**	**P 1 2 0**	**1**	**6**	**G**	**L**	**2**
XJ-L HD Enfi-chable		Longueur : **024** = 24 pouces **060** = 60 pouces **120** = 120 pouces	**1** = 100 **2** = 225 **4** = 400	**1** = 3Ø **2** = 3Ø + Mise à la t. interne **3** = 3Ø + Mise à la t. isolée **4** = 3Ø + Mise à la t. interne + Mise à la t. isolée **5** = 3Ø + Neutre **6** = 3Ø + Neutre + Mise à la t. interne **7** = 3Ø + Neutre + Mise à la t. isolée **8** = 3Ø + Neutre + Mise à la t. interne + Mise à la t. isolée **9** = 3Ø + Neutre à 200 % **0** = 3Ø + Neutre à 200 % + Mise à la t. interne	**A** = Graphite **G** = ANSI 61 **X** = Autre	**L** = Côté gauche seulement **R** = Côté droit seulement **S** = Deux côtés	**1** = 20 po deux côtés① **2** = 9,75 po un seul côté②

Remarques :
① Utiliser pour la longueur enfichable = « S »
② Utiliser pour la longueur enfichable = « L » ou « R »

Sections enfichables

La barre blindée XJ-L HD offre une disposition flexible pour convenir aux exigences sur mesure : elle est offerte en longueurs de 10 pieds (3,048 m), 5 pieds (1,524 m) ou 2 pieds (0,616 m). Les barres blindées enfichables peuvent être configurées avec 6 ou 12 ouvertures par côté.

Section d'artère d'alimentation

Préfixe	Type	Type de raccord	Inten-sité	Configuration	Couleur
BW	**J**	**F 1 2 0**	**1**	**6**	**G**
XJ-L HD Alimenta-tion		Longueur en pouces Par ex. : 2 pi 3 po = **024** Longueur d'ar-tère d'alimenta-tion allant de 16 po (**016**) à 10 pi 0 po (**120**)	**1** = 100 **2** = 225 **4** = 400	**1** = 3Ø **2** = 3Ø + Mise à la t. interne **3** = 3Ø + Mise à la t. isolée **4** = 3Ø + Mise à la t. interne + Mise à la t. isolée **5** = 3Ø + Neutre **6** = 3Ø + Neutre + Mise à la t. interne **7** = 3Ø + Neutre + Mise à la t. isolée **8** = 3Ø + Neutre + Mise à la t. interne + Mise à la t. isolée **9** = 3Ø + Neutre à 200 % **0** = 3Ø + Neutre à 200 % + Mise à la t. interne	**A** = Graphite **G** = ANSI 61 **X** = Autre

Sections d'artère d'alimentation

Les barres blindées d'artère d'alimentation transportent le courant de la source d'alimentation jusqu'au système de barre blindée. Elles ne comportent pas de prises enfichables. Les barres blindées d'artère d'alimentation Sentron sont offertes en longueurs personnalisées, allant de 16 po (406 mm) à 120 po (3 048 mm). Les sections d'artère d'alimentation sont offertes pour l'intérieur.

La barre blindée XJ-L HD offre aussi une plaque de couvercle pivotante unique pour faciliter l'inspection des joints. Les adaptateurs et la barre blindée sont légers, facilitant ainsi leur installation.

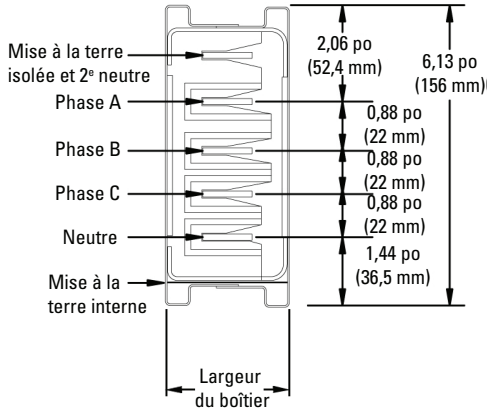

Système de barre blindée XJ-L^MC HD

Sections rectilignes

Section enfichable (deux côtés)

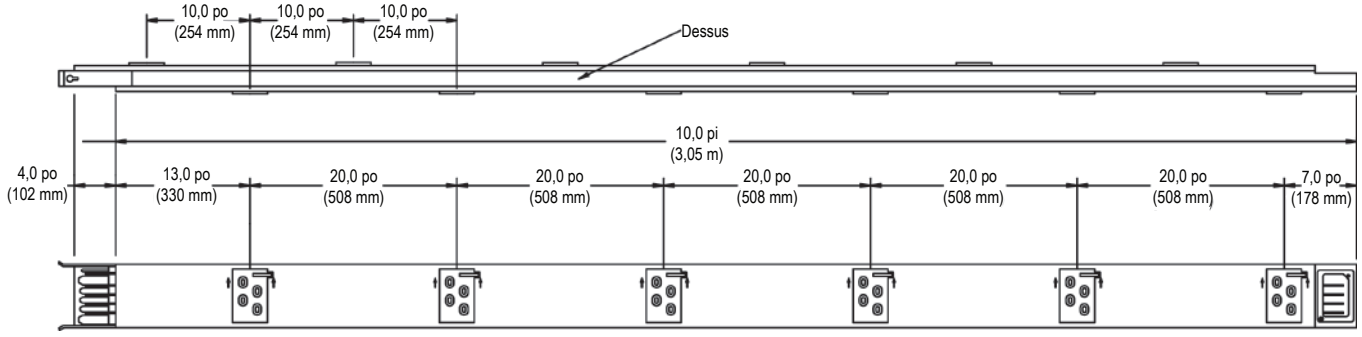

Section enfichable (configuration présentée : un seul côté, droit)

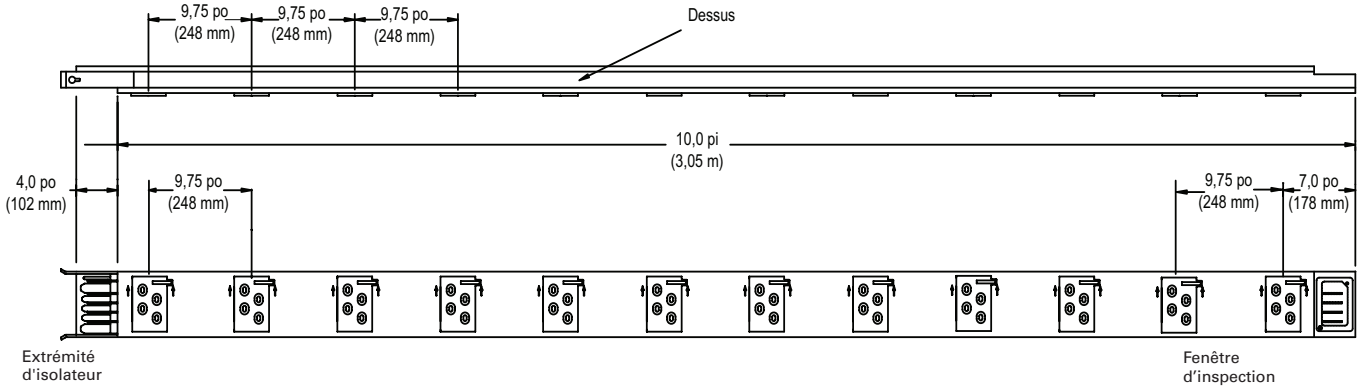

Section enfichable

Intensité nominale	Matériau de la barre omnibus	Épaisseur de la barre	Largeur de la barre	Largeur du boîtier	Hauteur du boîtier	Tension max.	Pouvoir de coupure nominal	Longueur pi (m)	Tripolaire		Tétrapolaire	
									Numéro de modèle①	Poids (lb)	Numéro de modèle①	Poids (lb)
100	Cuivre	0,125 (3,2)	0,5 (13)	2,0 (51)	6,13 (156)	600 V	10 kA	10,0 (3,05)	**BWJP12011GS1**	42	**BWJP12015GS1**	45
100	Cuivre	0,125 (3,2)	0,5 (13)	2,0 (51)	6,13 (156)	600 V	10 kA	5,0 (1,52)	**BWJP06011GS1**	21	**BWJP06015GS1**	23
100	Cuivre	0,125 (3,2)	0,5 (13)	2,0 (51)	6,13 (156)	600 V	10 kA	2,0 (61)	**BWJP02411GS1**	8	**BWJP02415GS1**	9
225	Cuivre	0,125 (3,2)	1,0 (25)	2,5 (64)	6,13 (156)	600 V	22 kA	10,0 (3,05)	**BWJP12021GS1**	56	**BWJP12025GS1**	62
225	Cuivre	0,125 (3,2)	1,0 (25)	2,5 (64)	6,13 (156)	600 V	22 kA	5,0 (1,52)	**BWJP06021GS1**	28	**BWJP06025GS1**	30
225	Cuivre	125 (3,2)	1,0 (25)	2,5 (64)	6,13 (156)	600 V	22 kA	2,0 (61)	**BWJP02421GS1**	10	**BWJP02425GS1**	12
400	Cuivre	0,125 (3,2)	2,12 (54)	3,6 (92)	6,13 (156)	600 V	35 kA	10,0 (3,05)	**BWJP12041GS1**	69	**BWJP12045GS1**	79
400	Cuivre	0,125 (3,2)	2,12 (54)	3,6 (92)	6,13 (156)	600 V	35 kA	5,0 (1,52)	**BWJP06041GS1**	35	**BWJP06045GS1**	40
400	Cuivre	125 (3,2)	2,12 (54)	3,6 (92)	6,13 (156)	600 V	35 kA	2,0 (61)	**BWJP02441GS1**	15	**BWJP02445GS1**	17

① Numéros de modèle entrés en vigueur en août 2011

Section d'artère d'alimentation

Intensité nominale	Matériau de la barre omnibus	Épaisseur de la barre	Largeur de la barre	Largeur du boîtier	Hauteur du boîtier	Tension max.	Pouvoir de coupure nominal	Longueur po (mm)	Tripolaire		Tétrapolaire	
									Numéro de modèle 10 pi①	Poids (lb/pi)	Numéro de modèle 10 pi①	Poids (lb/pi)
100	Cuivre	0,125 (3,2)	0,5 (13)	2,0 (51)	6,13 (156)	600 V	10 kA	16,0-120,0 (406 - 3 048)	**BWJF12011GS1**	4,2	**BWJP12015GS1**	4,5
225	Cuivre	0,125 (3,2)	1,0 (26)	2,5 (64)	6,13 (156)	600 V	22 kA		**BWJF12021GS1**	5,6	**BWJP12025GS1**	6,2
400	Cuivre	0,125 (3,2)	2,12 (54)	3,6 (92)	6,13 (156)	600 V	35 kA		**BWJF12041GS1**	6,9	**BWJP12045GS1**	7,9

Raccords

Préfixe	Type	Type de raccord				Inten-sité	Configuration	Couleur
BW	J	E	L	E	L	1	7	A
	XJ-L HD Coude	E	L	**E** = Sur chant **F** = À plat	**L** = Gauche **R** = Droit	**1** = 100 **2** = 225 **4** = 400	**1** = 3Ø **2** = 3Ø + Mise à la t. interne **3** = 3Ø + Mise à la t. isolée **4** = 3Ø + Mise à la t. interne + Mise à la t. isolée **5** = 3Ø + Neutre **6** = 3Ø + Neutre + Mise à la t. interne **7** = 3Ø + Neutre + Mise à la t. isolée **8** = 3Ø + Neutre + Mise à la t. interne + Mise à la t. isolée **9** = 3Ø + Neutre à 200 % **0** = 3Ø + Neutre à 200 % + Mise à la t. interne	**A** = Graphite **G** = ANSI 61 **X** = Autre

Coudes à plat

Des coudes à plat de 90 degrés vers la gauche ou la droite sont disponibles pour le système de barre blindée XJ-L HD. Lors de la commande, assurez-vous d'utiliser le bon suffixe de numéro de catalogue pour le raccord nécessaire.

Coude à plat

Intensité nominale	Pôles	Numéro de modèle droite	Numéro de modèle gauche
100	3	**BWJELFR11G**	**BWJELFL11G**
100	4	**BWJELFR15G**	**BWJELFL15G**
225	3	**BWJELFR21G**	**BWJELFL21G**
225	4	**BWJELFR25G**	**BWJELFL25G**
400	3	**BWJELFR41G**	**BWJELFL41G**
400	4	**BWJELFR45G**	**BWJELFL45G**

Coudes sur chant

Des coudes sur chant de 90 degrés vers la gauche ou la droite sont disponibles pour le système de barre blindée XJ-L HD. Lors de la commande, assurez-vous d'utiliser le bon suffixe de numéro de catalogue pour le raccord nécessaire.

Coude sur chant

Intensité nominale	Pôles	Numéro de modèle droite	Numéro de modèle gauche
100	3	**BWJELER11G**	**BWJELEL11G**
100	4	**BWJELER15G**	**BWJELEL15G**
225	3	**BWJELER21G**	**BWJELEL21G**
225	4	**BWJELER25G**	**BWJELEL25G**
400	3	**BWJELER41G**	**BWJELEL41G**
400	4	**BWJELER45G**	**BWJELEL45G**

Coude à plat vers la droite illustré

Coude sur chant vers la droite illustré

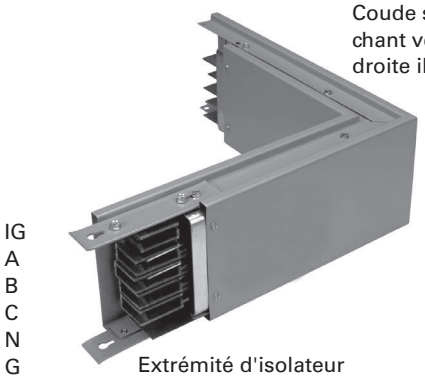

Coude gauche (-3)

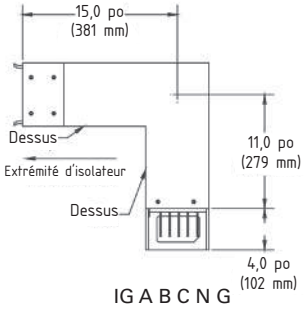

Coude à plat vers la droite (-1)

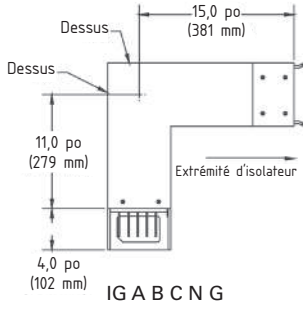

Coude gauche (-4)

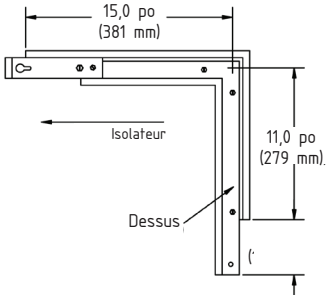

Coude à plat vers la droite (-2)

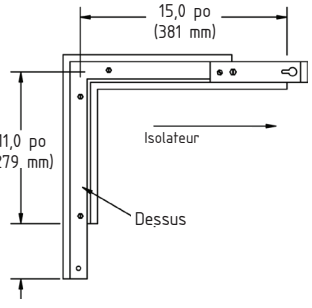

Système de barre blindée XJ-L^MC HD

Tés et croix

Raccords

Préfixe	Type	Type de raccord				Intensité	Configuration	Couleur
BW	J	C	R	E	2	1	7	A
XJ-L HD	Croix	C	R	E = Sur chant	2	1 = 100 2 = 225 4 = 400	1 = 3Ø 2 = 3Ø + Mise à la t. interne 3 = 3Ø + Mise à la t. isolée 4 = 3Ø + Mise à la t. interne + Mise à la t. isolée 5 = 3Ø + Neutre 6 = 3Ø + Neutre + Mise à la t. interne 7 = 3Ø + Neutre + Mise à la t. isolée 8 = 3Ø + Neutre + Mise à la t. interne + Mise à la t. isolée 9 = 3Ø + Neutre à 200 % 0 = 3Ø + Neutre à 200 % + Mise à la t. interne	A = Graphite G = ANSI 61 X = Autre

Croix

Les croix sont des raccords servant à connecter deux parcours de barre blindée perpendiculaires.

Croix

Intensité nominale	Pôles	Numéro de modèle
100	3	BWJCRE211G
100	4	BWJCRE215G
225	3	BWJCRE221G
225	4	BWJCRE225G
400	3	BWJCRE241G
400	4	BWJCRE245G

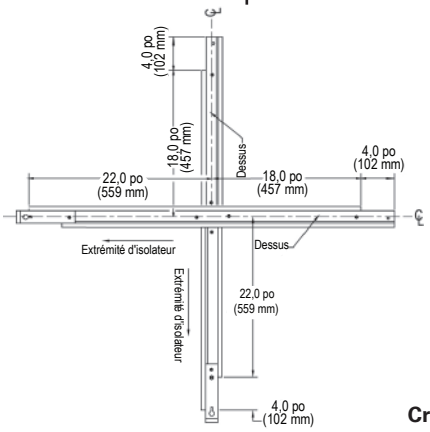

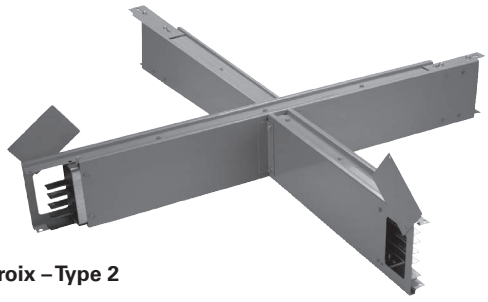

Croix – Type 2

Raccords

Préfixe	Type	Type de raccord				Intensité	Configuration	Couleur
BW	J	T	E	E	2	1	7	A
XJ-L HD	Té	T	E	E = Sur chant	2,4	1 = 100 2 = 225 4 = 400	1 = 3Ø 2 = 3Ø + Mise à la t. interne 3 = 3Ø + Mise à la t. isolée 4 = 3Ø + Mise à la t. interne + Mise à la t. isolée 5 = 3Ø + Neutre 6 = 3Ø + Neutre + Mise à la t. interne 7 = 3Ø + Neutre + Mise à la t. isolée 8 = 3Ø + Neutre + Mise à la t. interne + Mise à la t. isolée 9 = 3Ø + Neutre à 200 % 0 = 3Ø + Neutre à 200 % + Mise à la t. interne	A = Graphite G = ANSI 61 X = Autre

Té

Les tés permettent de créer un deuxième parcours de barre blindée perpendiculaire à un parcours rectiligne.

Tés

Intensité nominale	Pôles	Numéro de modèle	Numéro de modèle
100	3	BWJTEE211G	BWJTEE411G
100	4	BWJTEE215G	BWJTEE415G
225	3	BWJTEE221G	BWJTEE421G
225	4	BWJTEE225G	BWJTEE425G
400	3	BWJTEE241G	BWJTEE441G
400	4	BWJTEE245G	BWJTEE445G

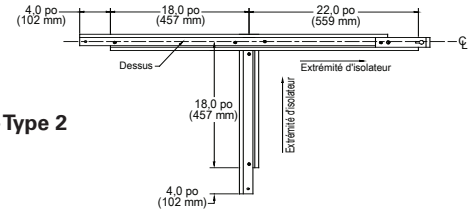

Té – Type 2

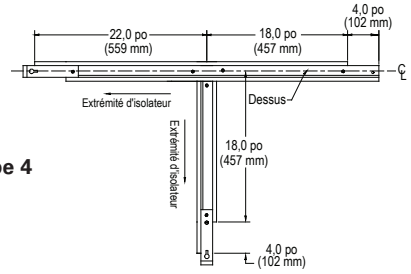

Type vers la droite illustré

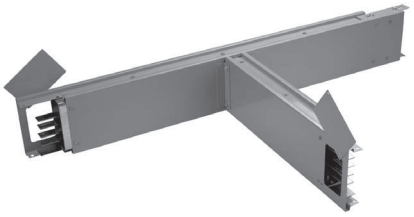

Té – Type 4

Système de barre blindée XJ-L^MC HD

Boîtiers de branchement

Boîtiers de branchement centraux

Préfixe	Type	Type de raccord				Intensité	Config.	Couleur	Boîtier de branchement seulement② : Boîtier de branchement, acier	Cosse opt.	Compteur	Surface du compteur
BW	J	C	T	L	N	2	4	A	S	A	1	N

XJ-L HD

Boîtier de branchement central

C — T — N

L = Gauche (arrière)
R = Droit (avant)

1 = 100
2 = 225
4 = 400

A = Graphite
G = ANSI 61
X = Autre

S = Standard
X = Personnalisé/ Autre

N = Aucun
1 = PAC3200
2 = PAC3100
X = Autre

N = Aucun/S.O.
L = Gauche
R = Droite (Inspection Côté couvercle)
X = Autre

1 = 3Ø
2 = 3Ø + Mise à la t. interne
3 = 3Ø + Mise à la t. isolée
4 = 3Ø + Mise à la t. interne + Mise à la t. isolée
5 = 3Ø + Neutre
6 = 3Ø + Neutre + Mise à la t. interne
7 = 3Ø + Neutre + Mise à la t. isolée
8 = 3Ø + Neutre + Mise à la t. interne + Mise à la t. isolée
9 = 3Ø + Neutre à 200 %
0 = 3Ø + Neutre à 200 % + Mise à la t. interne

A = Cosse à serrage std
B = 1,75 trou double (sans cosse)
X = Sur mesure/Autre①
D = Boîtier allongé avec cosse à serrage 500 MCM

Remarques :
① Utilisez X pour un boîtier de branchement en acier
② Non nécessaire pour les brides d'extrémité. Laissez les champs vides

Boîtier de branchement central

Les boîtiers de branchement centraux sont des appareils sans fusibles conçus pour alimenter le parcours de barre blindée ou y prélever du courant. On peut les utiliser lorsque les charges alimentées par le parcours de barre blindée n'ont pas besoin de protection contre les courts-circuits. Si l'application exige davantage d'espace de pliage des fils, des boîtiers de branchement plus grands sont disponibles. Les boîtiers de branchement centraux sont une partie intégrale du parcours de barre blindée et nécessitent 32 po (810 mm) d'espace pour l'installation.

Type vers la droite illustré

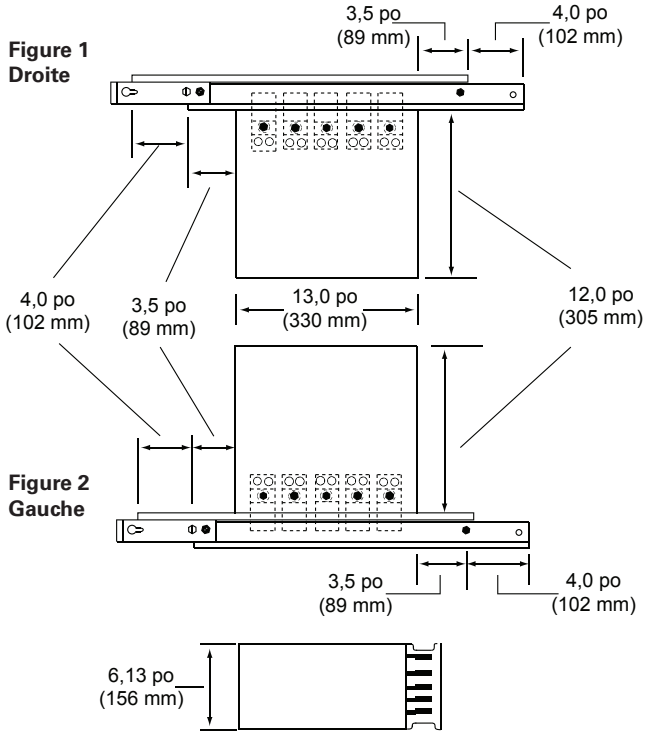

Boîtier de branchement central

Intensité nominale	Pôles	Numéro de modèle Connecté à droite Fig. 1	Numéro de modèle Connecté à gauche Fig. 2	Bornes fournies Qté/pôle et taille de câble Cu/Al
225	3	**BWJCTRN21GSANN**	**BWJCTLN21GSANN**	(1) 350 MCM - 6
225	4	**BWJCTRN25GSANN**	**BWJCTLN25GSANN**	(1) 350 MCM - 6
400	3	**BWJCTRN41GSANN**	**BWJCTLN41GSANN**	(2) 350 MCM - 6
400	4	**BWJCTRN45GSANN**	**BWJCTLN45GSANN**	(2) 350 MCM - 6

Système de barre blindée XJ-L^MC HD

Boîtiers de branchement

Boîtiers de branchement d'extrémité

Préfixe	Type	Type de raccord				Intensité	Config.	Couleur	Boîtier de branchement seulement②			
									Boîtier de branchement, acier	Cosse opt.	Compteur	Surface du compteur
BW	J	E	T	B	R	2	4	A	S	A	1	R

XJ-L HD

Boîtier de branchement d'extrémité

E T B

L = Gauche
R = Droit

1 = 100
2 = 225
4 = 400

A = Graphite
G = ANSI 61
X = Autre

S = Standard
X = Personnalisé/ Autre

N = Aucun
1 = PAC3200
2 = PAC3100
X = Autre

N = Aucun/S.O.
L = Gauche
R = Droite (Inspection Côté couvercle)
X = Autre

1 = 3Ø
2 = 3Ø + Mise à la t. interne
3 = 3Ø + Mise à la t. isolée
4 = 3Ø + Mise à la t. interne + Mise à la t. isolée
5 = 3Ø + Neutre
6 = 3Ø + Neutre + Mise à la t. interne
7 = 3Ø + Neutre + Mise à la t. isolée
8 = 3Ø + Neutre + Mise à la t. interne + Mise à la t. isolée
9 = 3Ø + Neutre à 200 %
0 = 3Ø + Neutre à 200 % + Mise à la t. interne

A = Cosse à serrage std
B = 1,75 trou double (sans cosse)
X = Sur mesure/Autre①
D = Boîtier allongé avec cosse à serrage 500 MCM

Remarques :
① Utilisez X pour un boîtier de branchement en acier
② Non nécessaire pour les brides d'extrémité. Laissez les champs vides

Boîtier de branchement d'extrémité

Les boîtiers de branchement d'extrémité sont des dispositifs servant à connecter câbles et conduites à la fin d'un parcours de barre blindée ou à la connexion entre deux parcours lorsqu'une protection contre les surtensions n'est pas nécessaire. Les boîtiers de branchement d'extrémité peuvent être installés au début ou à la fin d'un parcours.

On peut les configurer avec des protections contre les surtensions et des dispositifs de surveillance du courant.

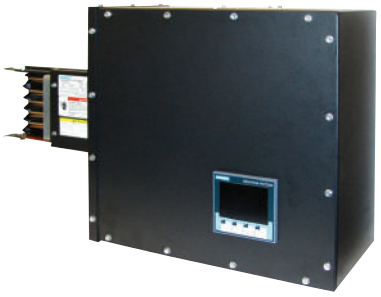

Type vers la droite illustré

Boîtier de branchement d'extrémité

Intensité nominale	Pôles	Numéro de modèle	Bornes fournies Qté/pôle et taille de câble Cu/Al
100	3	**BWJETBR11GS**	(1) 1/0-14
100	4	**BWJETBR15GS**	(1) 1/0-14
225	3	**BWJETBR21GS**	(1) 350 MCM - 6
225	4	**BWJETBR25GS**	(1) 350 MCM - 6
400	3	**BWJETBR41GS**	(2) 350 MCM - 6
400	4	**BWJETBR45GS**	(2) 350 MCM - 6

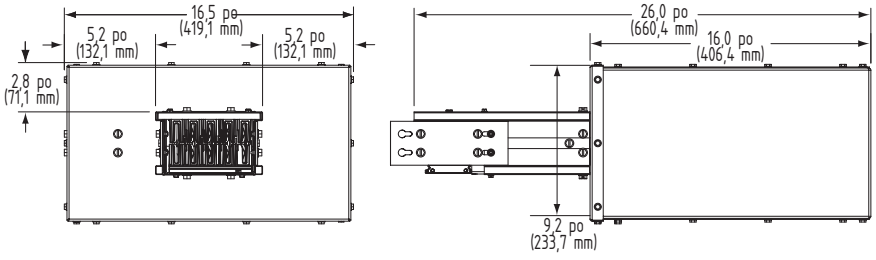

Système de barre blindée XJ-L^MC HD

Brides d'extrémité

Bride d'extrémité

Préfixe	Type	Type de raccord				Intensité	Config.	Couleur
BW	J	F	R	N	N	2	4	A
	XJ-L HD	Bride d'extrémité	**E** = Std **R** = Nema **X** = Autre	N	N	**1** = 100 **2** = 225 **4** = 400	**1** = 3Ø **2** = 3Ø + Mise à la t. interne **3** = 3Ø + Mise à la t. isolée **4** = 3Ø + Mise à la t. interne + Mise à la t. isolée **5** = 3Ø + Neutre **6** = 3Ø + Neutre + Mise à la t. interne **7** = 3Ø + Neutre + Mise à la t. isolée **8** = 3Ø + Neutre + Mise à la t. interne + Mise à la t. isolée **9** = 3Ø + Neutre à 200 % **0** = 3Ø + Neutre à 200 % + Mise à la t. interne	**A** = Graphite **G** = ANSI 61 **X** = Autre

Bride d'extrémité

Les brides d'extrémité servent à connecter les barres blindées aux tableaux de contrôle. Les brides d'extrémités sont livrées avec des extensions de barre omnibus pour faciliter la connexion électrique.

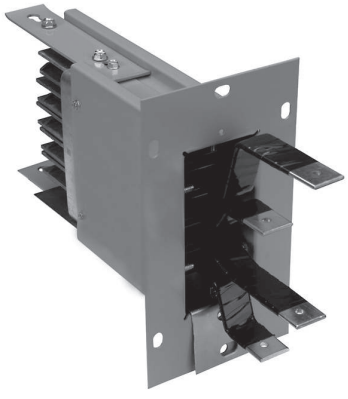

Bride d'extrémité

Intensité nominale	Pôles	Numéro de modèle
100	3	**BWJFENN11GS**
100	4	**BWJFENN15GS**
225	3	**BWJFENN21GS**
225	4	**BWJFENN25GS**
400	3	**BWJFENN41GS**
400	4	**BWJFENN45GS**

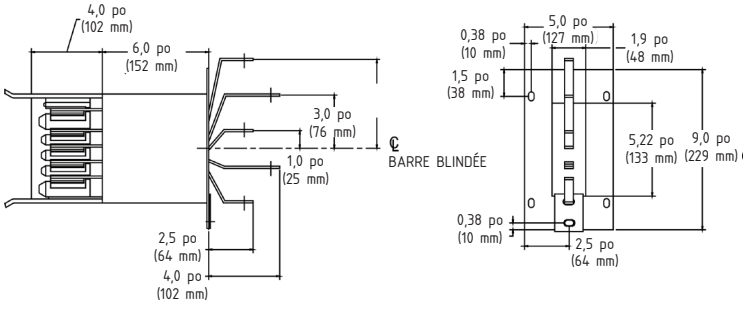

Support de barre blindée

Les supports XH2 et XH3 servent à supporter les barres blindées XJ-L HD et peuvent être utilisés avec des tiges fournies par le client d'un diamètre maximal de 3/8e de pouce. Les supports s'adaptent aux installations murales ou au plafond, autant sur chant qu'à plat. Des solutions d'installation personnalisées sont disponibles sur demande.

Support de barre blindée

Intensité nominale	Numéro de modèle	Dim. A po (mm)
100	**BWJH0011G**	2,25 (57)
225	**BWJH0012G**	2,75 (69)
400	**BWJH0014G**	4 (101)

Conseil : L'accès à l'adaptateur de barre peut être entravé par des supports ou des tiges filetées. Il faut en tenir compte en élaborant la disposition du système.

Supports

Préfixe	Type	Type de raccord				Intensité	Couleur
BW	**J**	**H**	**0**	**0**	**1**	**1**	**G**

XJ-L HD

Support → H

001 = Une seule tige filetée (style XH)
002 = Montage latéral pour une entretoise①
003 = Montage en selle pour une entretoise①
004 = Montage sur un poteau①
005 = Selle pour double tige filetée①
006 = Châssis pour tige filetée simple ou double
XXX = Autre①

1 = 100
2 = 225
4 = 400

A = Graphite
G = ANSI 61
X = Autre

Remarques :
①Produit sur mesure MTO-E

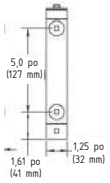

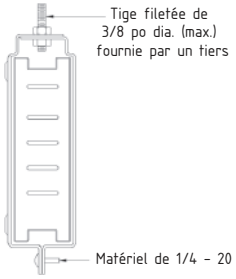

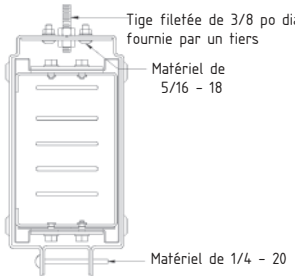

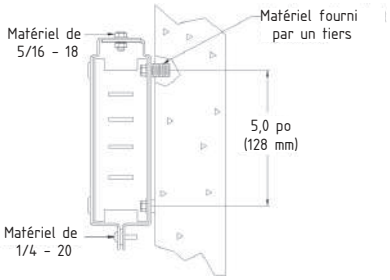

Obturateur d'extrémité

Un obturateur d'extrémité est utilisé pour terminer un parcours de barre blindée. Pour allonger le parcours, il suffit de retirer l'obturateur et d'ajouter de nouvelles sections.

Obturateur d'extrémité

Intensité nominale	Numéro de modèle	Dim. A po (mm)	Dim. B po (mm)
100	**BWJXENN1G**	2,06 (52)	0,94 (24)
225	**BWJXENN2G**	2,31 (59)	1,44 (37)
400	**BWJXENN4G**	3,44 (87)	2,5 (64)

Conseil : L'utilisation de l'ouverture d'adaptateur de barre blindée adjacente à l'obturateur d'extrémité pourrait être restreinte aux adaptateurs de barre XQ45. Toutefois, cela ne s'applique que si l'obturateur d'extrémité se trouve du côté droit de l'adaptateur de barre.

Obturateur d'extrémité

Préfixe	Type	Type de raccord				Intensité	Couleur
BW	**J**	**X**	**E**	**N**	**N**	**1**	**G**

XJ-L HD

Obturateur d'extrémité → X E N N

1 = 100
2 = 225
4 = 400

A = Graphite
G = ANSI 61
X = Autre

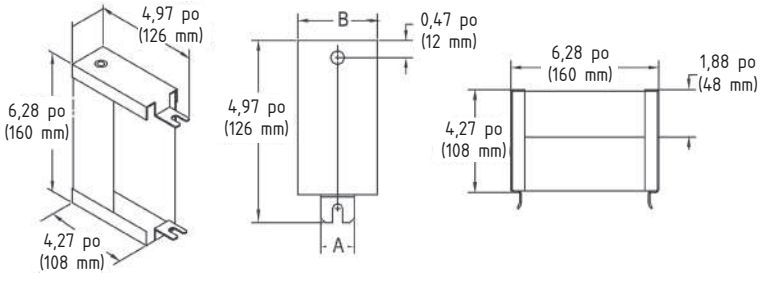

Couvercles de prise XOC

Des couvercles de prises de rechange sont disponibles pour fermer les prises de branchement, au besoin.

Couvercle de prises

Intensité nominale	Numéro de modèle①
100	**BWJXOCN1G**
225	**BWJXOCN2G**
400	**BWJXOCN4G**

Couvercle de prises

Préfixe	Type	Type de raccord				Intensité	Couleur
BW	**J**	**X**	**O**	**C**	**N**	**1**	**G**

XJ-L HD

Couvercle d'adaptateur → X O C N

1 = 100
2 = 225
4 = 400

A = Graphite
G = ANSI 61
X = Autre

Système de barre blindée XJ-L^MC HD

Adaptateurs de barres omnibus

Siemens offre aussi des adaptateurs de barre pour les barres blindées XJ-L de 15 à 100 A, avec des disjoncteurs sous boîtier moulé ou des interrupteurs à fusibles Vacu-Break. Tous les adaptateurs de barre XJ-L sont entièrement compatibles avec toutes les configurations de barre blindée XJ-L.

Les adaptateurs de barre peuvent être installés puis déplacés **sans mettre la barre blindée hors tension** et ils sont légers et maniables. Les emplacements d'ouverture enfichables pré-conçus éliminent les interférences pour **maximiser la densité** et la flexibilité. Cette caractéristique est particulièrement utile dans les environnements de haute technologie exigeant un déplacement fréquent d'équipement.

Les adaptateurs de barre XJ-L HD sont offerts avec une protection pour 3 ou 6 circuits de dérivation, en configuration monophasée ou triphasée, allant de 15 à 100 A pour une flexibilité et une densité de puissance maximales.

Une grande variété de prises NEMA et IEC ou de raccordements de cordon est offerte pour les adaptateurs de barre XJ-L.

Guide de sélection

Type de coffret	Espacement des prises	Type de disjoncteur	Application
A = 3 circuits - Séries XQ	20,00 et 9,75	BQ, BQH, HBQ	Style XQ — Sans prise
B = 3 circuits - Séries XQR	20,00 et 9,75⑩		Style XQR — avec emplacement pour prise double. Peut être utilisé pour des prises sur mesure ou lorsque de l'espace de câblage supplémentaire est requis.
C = XPM HD 3 circuits	20,00 et 9,75		Sert pour les applications exigeant des disjoncteurs et des prises installés en usine
D = HD XPM 3 à 6 circuits	20,00 et 9,75	BL, BLH, HBL, BQD, NGB	
G = XLEC	20,00 et 9,75⑩	ED2,ED4,ED6, HED4	Poignée utilisable avec couvercle. Utilise des disjoncteurs à bâti E pour usage intensif
H = XEC	20,00 et 9,75⑩		Utilise des disjoncteurs à bâti E pour usage intensif
J = Boîtier de branchement enfichable	20,00	S.O.	Dispositif de prélèvement enfichable - cosses seulement
K = XLVB à fusibles	20,00 et 9,75⑩	S.O.	Interrupteur Vacu-Break utilisable avec couvercle

Blocs d'alimentation et adaptateurs de barre Siemens XJ-L^MC HD

Utilisation pour groupe de disjoncteurs = A, B, X⑨

Préfixe	Type	Coffret	Config. système	Couleur	Groupe de disjoncteurs	Intensité nominale ou organisation du disjoncteur/prise⑤⑥⑦⑧	Caractéristiques sur mesure
BP	J	H	6	A	A	E D 4 6 0	N N
Adaptateur de barre XJ-L HD		**A** = 3 circuits Série XQ **B** = 3 circuits – Série XQ Emplacement de prise **C** = XPM HD 3 circuits **D** = HD XPM 3 à 6 circuits **G** = XLEC②⑥⑩⑪ **H** = XEC③⑥⑩ **J** = Boîtier de branchement enfichable②④⑨⑪ **K** = XLVB à fusibles②④⑦⑩	**1** = 3Ø **2** = 3Ø + Mise à la t. interne **3** = 3Ø + Mise à la t. isolée **4** = 3Ø + Mise à la t. interne + Mise à la t. isolée **5** = 3Ø + Neutre **6** = 3Ø + Neutre + Mise à la t. interne **7** = 3Ø + Neutre + Mise à la t. isolée **8** = 3Ø + Neutre + Mise à la t. interne + Mise à la t. isolée **9** = 3Ø + Neutre à 200 % **0** = 3Ø + Neutre à 200 % + Mise à la t. interne	**A** = Graphite **G** = ANSI 61 **X** = Autre	**A** = Disjoncteurs non mélangés installés en usine① **E** = Boîtier seulement(-sans disjoncteur)①⑨ **X** = Autre/à fusibles④	Consultez les remarques ci-dessous pour obtenir plus d'information.	**NN** = Aucun/S.O.

Remarques :

① Utilisez « A » ou « E » pour XLEC et XEC
② Disponible en configurations système suivantes : 1,2,5,6
③ Disponible en configurations système suivantes : 1,2,3,4,5,6,7,8,9
④ Pour les adaptateurs sans disjoncteur, utilisez « X » dans le champ Groupe de disjoncteurs. (à fusibles et boîtier de branchement enfichable)
⑤ Pour coffret = C,E,F. Pour obtenir des détails, consultez l'annexe d'organisation de disjoncteur/prise
⑥ Pour le champ d'intensité nominale de XEC et de XLEC, utilisez ED2xx, ED4xx et ED6xx, où xx est l'intensité nominale de déclenchement de 15 à 00 (100 A max.).
⑦ Pour le champ d'intensité nominale de XLVB, utilisez 02xxx pour 240 V et 06xxx pour 600 V. xxx = 030, 060, 100 A
⑧ Pour le champ d'intensité nominale de boîtier de branchement enfichable, utilisez PBxxx. xxx = 100, 200 A
⑨ Les champs intensité nominale et caractéristiques clients sont facultatifs pour le groupe de disjoncteurs = « E ». Laissez les champs vides.
⑩ Exige deux ouvertures enfichables pour espacement de 9,75.
⑮ Le boîtier de branchement de 200 A s'installe sur des espacements enfichables des deux côtés de 20,0 seulement. Nécessite deux ouvertures enfichables.

Adaptateurs de barres omnibus

Séries XQ et XQR

Les adaptateurs de barre XQ et XQR acceptent les disjoncteurs BQ (boulonnés).
Les adaptateurs comportent des débouchures pour accélérer l'installation.
Le XQR comprend de l'espace de câblage supplémentaire pour permettre l'installation de prise.

Adaptateur de barre de série XQ (60 A max.)

Type de disjoncteur	Volts	Nombre d'espaces	Numéro de modèle	Numéro de modèle
BQ, BQH et HBQ	120/240	3	**BPJA1GE**	**BPJA5GE**

Coffret seulement

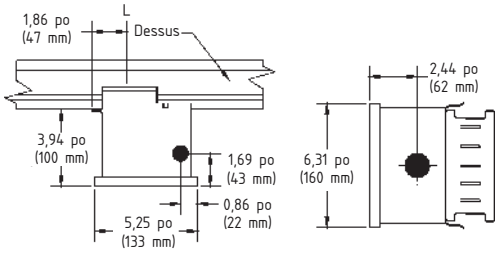

Adaptateur de barre de série XQR (60 A max.)

Type de disjoncteur	Volts	Nombre d'espaces	Numéro de modèle	Numéro de modèle
BQ, BQH et HBQ	120/240	3	**BPJB1GE**	**BPJB5GE**

Coffret seulement

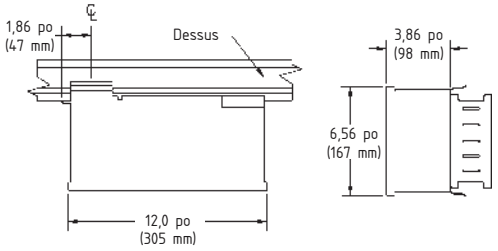

Accessoires pour séries XQ et XQR

XEQH	Poignée de manœuvre au plancher (ne convient pas aux disjoncteurs unipolaires et bipolaires)
W62890	Ensemble de mise à la terre liée
W68101	Ensemble de mise à la terre isolée

XEQH

W62890

W68101

Système de barre blindée XJ-L^MC HD

Adaptateurs de barres omnibus

Série XPM

Sert pour les applications exigeant des disjoncteurs et des prises installés en usine

Adaptateur de barre 3/6 de série XPM HD

Type de disjoncteur	Pouvoir de coupure nominal (RMS kA)	Config.	Nombre d'espaces	Numéro de modèle
BL	10	Unipolaire 120 V	6	BPJE...
BLH	10	Unipolaire 120 V		
	22	Unipolaire 120 V		
	22	Tripolaire 240 V		
	10	Bipolaire 120/240 V		
	10	Tripolaire 120/240 V		
	22	Bipolaire 120/240 V		
	22	Tripolaire 120/240 V		
HBL	10	Unipolaire 120 V		
	22	Unipolaire 120 V		
	65	Unipolaire 120 V		
	22	Tripolaire 240 V		
	65	Tripolaire 240 V		
	10	Bipolaire 120/240 V		
	10	Tripolaire 120/240 V		
	22	Bipolaire 120/240 V		
	22	Tripolaire 120/240 V		
	65	Bipolaire 120/240 V		
	65	Tripolaire 120/240 V		
BQD	10	Unipolaire 120 V		
	22	Unipolaire 120 V		
	65	Unipolaire 120 V		
	10	Bipolaire 240 V		
	10	Tripolaire 240 V		
	22	Bipolaire 240 V		
	22	Tripolaire 240 V		
	65	Bipolaire 240 V		
	65	Tripolaire 240 V		
	10	Bipolaire 120/240 V		
	10	Tripolaire 120/240 V		
	22	Bipolaire 120/240 V		
	22	Tripolaire 120/240 V		
	65	Bipolaire 120/240 V		
	65	Tripolaire 120/240 V		
	14	Unipolaire 227 V		
	14	Bipolaire 227/480 V		
	14	Tripolaire 227/480 V		
NGB	10	Unipolaire 120 V		
	22	Unipolaire 120 V		
	65	Unipolaire 120 V		
	10	Bipolaire 240 V		
	10	Tripolaire 240 V		
	22	Bipolaire 240 V		
	22	Tripolaire 240 V		
	65	Bipolaire 240 V		
	65	Tripolaire 240 V		
	10	Bipolaire 120/240 V		
	10	Tripolaire 120/240 V		
	22	Bipolaire 120/240 V		
	22	Tripolaire 120/240 V		
	65	Bipolaire 120/240 V		
	65	Tripolaire 120/240 V		
	14	Unipolaire 227 V		
	25	Unipolaire 227 V		
	14	Bipolaire 227/480 V		
	14	Tripolaire 227/480 V		
	25	Bipolaire 227/480 V		
	25	Tripolaire 227/480 V		
	14	Unipolaire 347 V		
	14	Bipolaire 347/600 V		
	14	Tripolaire 347/600 V		

Adaptateur de barre 3 circuits de série XPM HD

Type de disjoncteur	Pouvoir de coupure nominal (RMS kA)	Config.	Nombre d'espaces	Numéro de modèle
BQ	10	Unipolaire 120 V	6	BPJC...
	10	Bipolaire 240 V		
	10	Tripolaire 240 V		
	10	Bipolaire 120/240 V		
	10	Tripolaire 120/240 V		
BQH	10	Unipolaire 120 V		
	22	Unipolaire 120 V		
	22	Tripolaire 240 V		
	10	Bipolaire 120/240 V		
	10	Tripolaire 120/240 V		
	22	Bipolaire 120/240 V		
	22	Tripolaire 120/240 V		
HBQ	10	Unipolaire 120 V		
	22	Unipolaire 120 V		
	65	Unipolaire 120 V		
	22	Tripolaire 240 V		
	65	Tripolaire 240 V		
	10	Bipolaire 120/240 V		
	10	Tripolaire 120/240 V		
	22	Bipolaire 120/240 V		
	22	Tripolaire 120/240 V		
	65	Bipolaire 120/240 V		
	65	Tripolaire 120/240 V		

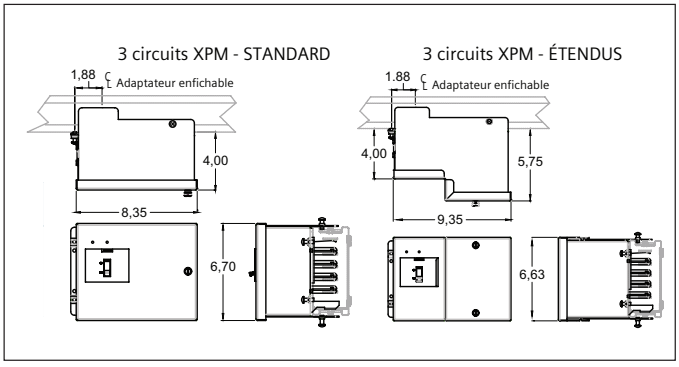

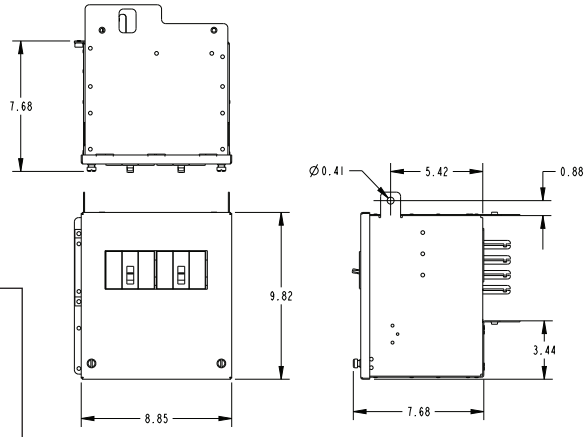

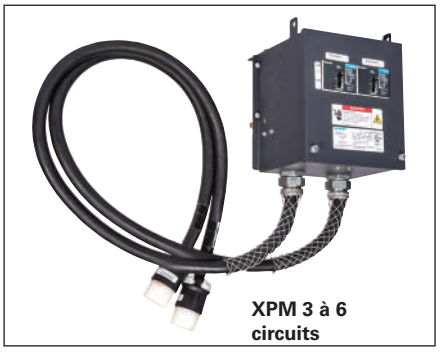
XPM 3 à 6 circuits

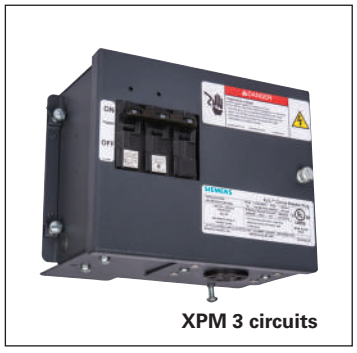
XPM 3 circuits

Système de barre blindée XJ-L^MC HD

Adaptateurs de barres omnibus

Série XEC

(Utilisable avec couvercle, 100 A max.)
Les adaptateurs de barre XEC acceptent les disjoncteurs ED2, ED4, ED6 et HED6.
Les adaptateurs comportent un bâti spacieux avec suffisamment d'espace pour plier les fils et installer des débouchures.
Des cosses isolées de mise à la terre sont disponibles à l'usine.

Adaptateur de barre de série XEC

Type de disjoncteur	Volts	Intensité nominale	Numéro de modèle	Numéro de modèle
ED2	240	100	**BPJH1GAED200NN**	**BPJH5GAED200NN**
ED4	480	30	**BPJH1GAED430NN**	**BPJH5GAED430NN**
ED6	600	60	**BPJH1GAED660NN**	**BPJH5GAED660NN**
Coffret seulement	600 max.	15-100	**BPJH1GE**	**BPJH5GE**

W62890
Ensemble de mise à la terre liée

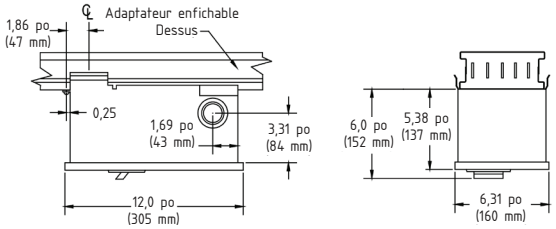

Série XLEC

(Utilisable au plancher, 100 A max.)
Les adaptateurs de barre XLEC acceptent les disjoncteurs ED2, ED4, ED6 et HED4. Les adaptateurs comportent un bâti spacieux avec suffisamment d'espace pour plier les fils et installer des débouchures. Ces adaptateurs peuvent être actionnés à partir du plancher à l'aide d'une chaîne de traction ou d'une perche à crochet.

Adaptateur de barre de série XLEC

Type de disjoncteur	Volts	Intensité nominale	Numéro de modèle	Numéro de modèle
ED2	240	100	**BPJG1GAED200NN**	**BPJG5GAED200NN**
ED4	480	30	**BPJG1GAED430NN**	**BPJG5GAED430NN**
ED6	600	60	**BPJG1GAED660NN**	**BPJG5GAED660NN**
Coffret seulement	600 max.	15-100	**BPJG1GE**	**BPJG5GE**

Des fonctionnalités complémentaires additionnelles, telles que des déclencheurs de dérivation, interrupteurs d'alarme et contacts auxiliaires, sont disponibles pour les adaptateurs de barre XEC et XLEC.

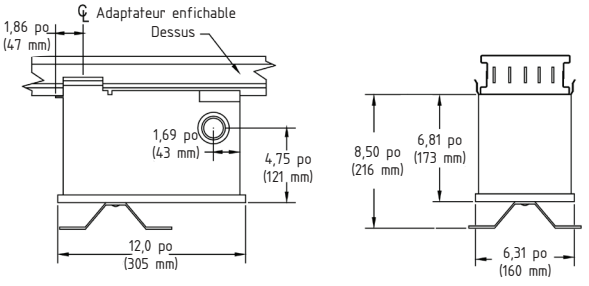

Adaptateurs de barres omnibus

Série XLVB

(Utilisable au plancher, 100 A max.)
Les adaptateurs de barre à fusibles XLVB utilisent le principe d'interruption Vacu-Break qui réduit les arcs et les coûts d'entretien. Les adaptateurs de barre Vacu-Break sont de conception à fermeture/interruption brusques et à couvercle verrouillable, ont une puissance homologuée et peuvent être actionnés à partir du plancher à l'aide d'une chaîne de traction ou d'une perche à crochet.

Adaptateur de barre de série XLVB

Volts	Intensité nominale	Numéro de modèle	Numéro de modèle
240	30	**BPJK1GX02030NN**	**BPJK5GX02030NN**
240	60	**BPJK1GX02060NN**	**BPJK5GX02060NN**
240	100	**BPJK1GX02100NN**	**BPJK5GX02100NN**
600	30	**BPJK1GX06030NN**	**BPJK5GX06030NN**
600	60	**BPJK1GX06060NN**	**BPJK5GX06060NN**
600	100	**BPJK1GX06100NN**	**BPJK5GX06100NN**

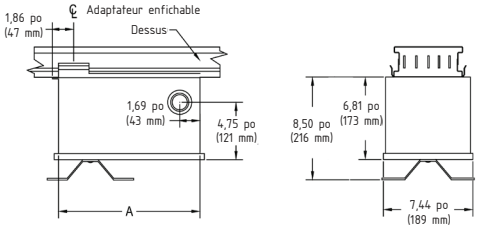

W47185
Étiquettes Marche/Arrêt

Boîtier de branchement enfichable de 100 A

Les boîtiers de branchement enfichables sont des dispositifs sans fusibles utilisés pour l'alimentation à l'extrémité ou au centre.
On peut fixer les boîtiers de branchement de 100 A à n'importe quelle ouverture enfichable.

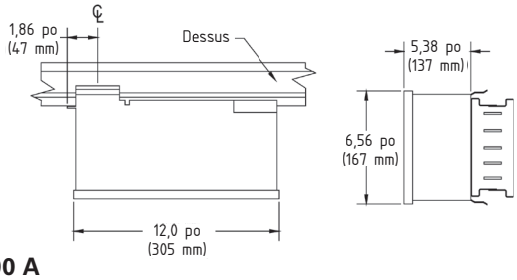

Boîtier de branchement enfichable de 100 A

Intensité nominale	Pôles	Numéro de modèle
100	3	**BWJJ1GXPB100NN**
100	4	**BWJJ5GXPB100NN**

Remarque : Pour les barres de mise à la terre, ajoutez le suffixe « G » au numéro de catalogue.

Boîtier de branchement enfichable de 200 A

Les boîtiers de branchement enfichables sont des dispositifs sans fusibles utilisés pour l'alimentation à l'extrémité ou au centre. Le boîtier de branchement de 200 A nécessite deux ouvertures adjacentes pour les centres de 20 po. Les boîtiers de branchement enfichables de 200 A ne peuvent pas être utilisés avec une barre blindée XJ-L HD.

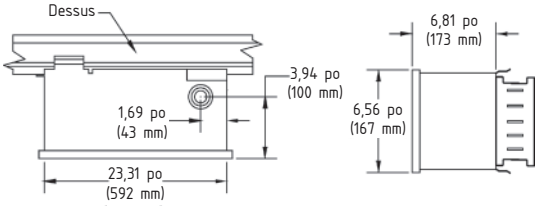

Boîtier de branchement enfichable de 200 A

Intensité nominale	Pôles	Numéro de modèle
200	3	**BWJJ1GXPB200NN**
200	4	**BWJJ5GXPB200NN**

Remarque : Pour les barres de mise à la terre, ajoutez le suffixe « G » au numéro de catalogue.

W62892
Ens. de doigt de mise à la terre

Distribution de l'énergie avec barres blindées

BD[MD] enfichable (225 — 1 600 A) cuivre

Sélection

Intensité nominale	Section rectiligne enfichable de 10 pi – Numéro de catalogue	Dimensions du boîtier (pouces)	Poids à l'expédition lb/pi	Préfixe de coude 90°③④ – Numéro de catalogue	Connexion du tableau de contrôle⑤ – Préfixe	Raccord d'expansion – Numéro de catalogue	Boîtier de branchement: Extrémité⑥ – Numéro de catalogue	Boîtier de branchement: Centre⑦ – Numéro de catalogue	Obturateur d'extrémité – Numéro de catalogue	Supports⑧ – Numéro de catalogue
Triphasé, 3 fils,										**600 V ou moins**
225	**BDP302**	4 1/16 x 8 7/8	9	**LDP302**	**FEP302**	**EJP302**	**ETB302**	**CTB302**	**ECP6**	**BDH10**
400	**BDP304**	4 1/16 x 8 7/8	12 1/2	**LDP304**	**FEP304**	**EJP304**	**ETB304**	**CTB304**	**ECP6**	
600	**BDP306**	4 1/16 x 8 7/8	13 1/2	**LDP306**	**FEP306**	**EJP306**	**ETB306**	**CTB306**	**ECP6**	
800	**BDP308**	6 1/16 x 8 7/8	18 1/2	**LDP308**	**FEP308**	**EJP308**	**ETB308**	**CTB308**	**ECP10**	
1000	**BDP310**	6 1/16 x 8 7/8	22	**LDP310**	**FEP310**	**EJP310**	**ETB310**	**CTB310**	**ECP10**	
1350	**BDP313**	12 7/8 x 8 7/8	28	**LDP313**	**FEP313**	**EJP313**	**ETB313**	**CTB313**	**ECA10**	**BDH12**
1600	**BDP316**	12 7/8 x 8 7/8	29	**LDP316**	**FEP316**	**EJP316**	**ETB316**	**CTB316**	**ECA10**	
Triphasé, 4 fils — Neutre à pleine capacité										**480 V ou moins**
225	**BDP4024**	4 1/16 x 8 7/8	12	**LDP4024**	**FEP4024**	**EJP4024**	**ETB4024**	**CTB4024**	**ECP6**	**BDH10**
400	**BDP4044**	4 1/16 x 8 7/8	14 1/2	**LDP4044**	**FEP4044**	**EJP4044**	**ETB4044**	**CTB4044**	**ECP6**	
600	**BDP4064**	4 1/16 x 8 7/8	15 1/2	**LDP4064**	**FEP4064**	**EJP4064**	**ETB4064**	**CTB4064**	**ECP6**	
800	**BDP4084**	8 7/8 x 8 7/8	28	**LDP4084**	**FEP4084**	**EJP4084**	**ETB4084**	**CTB4084**	**ECA8**	**BDH12**
1000	**BDP4104**	8 7/8 x 8 7/8	32	**LDP4104**	**FEP4104**	**EJP4104**	**ETB4101**	**CTB4101**	**ECA8**	
Adaptateur de support à tige (facultatif)			**UJ100**							

Correspondance aluminium à cuivre

La barre blindée BD en aluminium n'est plus disponible. Veuillez utiliser la référence croisée ci-dessous pour identifier l'équivalent en cuivre compatible.

Aluminium

Intensité nominale	Section rectiligne enfichable de 10 pi–0 po Numéro de catalogue	Dimensions du boîtier (pouces)
Triphasé, 3 fils		
225	**ABD302**	4 1/16 x 8 7/8
400	**ABD304**	4 1/16 x 8 7/8
600	**ABD306**	6 1/16 x 8 7/8
800	**ABD308**	6 1/16 x 8 7/8
1 000	**ABD310**	12 7/8 x 8 7/8
1 200	**ABD312**	12 7/8 x 8 7/8
Triphasé, 4 fils — Neutre à pleine capacité		
225	**ABD4024**	4 1/16 x 8 7/8
400	**ABD4044**	4 1/16 x 8 7/8
600	**ABD4064**	6 1/16 x 8 7/8
800	**ABD4084**	8 7/8 x 8 7/8
1 000	**ABD4104**	12 7/8 x 8 7/8
1 200	**ABD4124**	12 7/8 x 8 7/8

Cuivre

Intensité nominale	Section rectiligne enfichable de 10 pi–0 po Numéro de catalogue	Dimensions du boîtier (pouces)
Triphasé, 3 fils		
225	**BDP302**	4 1/16 x 8 7/8
400	**BDP304**	4 1/16 x 8 7/8
600	**BDP306**	4 1/16 x 8 7/8
800	**BDP308**	6 1/16 x 8 7/8
1 000	**BDP310**	6 1/16 x 8 7/8
1 350	**BDP313**	12 7/8 x 8 7/8
1 600	**BDP316**	12 7/8 x 8 7/8
Triphasé, 4 fils — Neutre à pleine capacité		
225	**BDP4024**	4 1/16 x 8 7/8
400	**BDP4044**	4 1/16 x 8 7/8
600	**BDP4064**	4 1/16 x 8 7/8
800	**BDP4084**	8 7/8 x 8 7/8
1 000	**BDP4104**	8 7/8 x 8 7/8

Conversion pouces – millimètres : section des données d'application.

①Pour un pouvoir de court-circuit nominal plus élevé, ajouter un « H » après le « D » ou le « P » (ABDH302 ou BDPH302). Consulter votre bureau des ventes pour les valeurs nominales.

②Le suffixe « GK » est une barre de mise à la terre interne. Pour les autres configurations de mise à la terre, consulter votre bureau des ventes. Pour déterminer les longueurs relatives aux raccords, appliquer les règles suivantes :

Coude - 3 pieds
Tableau de contrôle - 1 pi
Boîtier de branchement d'extrémité - 1 pi
Boîtier de branchement central - 10 pi
Expansion du bâtiment - 10 pi

③

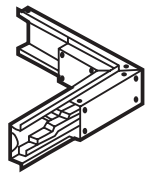

Coude sur chant, vers la droite (-2)

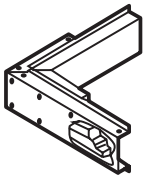

Coude sur chant, vers la gauche (-4)

Calibre « M »/Calibre standard Tableau de conversion

1 000/A pouce carré Calibre « M »	Équivalent du calibre standard
225	—
400	600
600	800
800	800
1 000	1 000
1 200	—
1 350	1 350
1 600	1 600
2 000	—
2 500	—
3 000	—
4 000	—

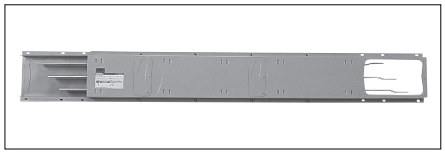

④

Suffixe	Description	
-1	À plat, vers la droite	Pour commander, ajouter le suffixe approprié au numéro de catalogue du coude.
-2	Sur chant, vers la droite	
-3	À plat, vers la gauche	
-4	Sur chant, vers la gauche	

⑤L'embase pour tableau de contrôle comprend la bride pour recouvrir l'ouverture pratiquée au haut d'un tableau intérieur et une longueur de 6 pouces de barre à l'intérieur du tableau. Le matériel de connexion est fourni par le constructeur du tableau.

⑥Comprend l'embase de barre blindée. Longueur totale ajoutée à la longueur de base : 2 pi pour barres 225 A et 400 A en aluminium ou 225 à 600 A en cuivre; 3 pi pour toutes les autres. La boîte est conçue pour être connectée aux extrémités désaxées des barres blindées. Un adaptateur est fourni sur demande pour connexion aux barres à extrémité droite.

⑦Doit être assemblé à la barre blindée en usine. Le dispositif complet comprend la barre blindée de 10 pi.

⑧Deux supports sont compris dans le prix de chaque section de barre blindée, coude, té et croix.

Catégorie de produit : BUSW

Distribution de l'énergie avec barres blindées

Aluminum XL-U^MD Aluminum (225–5 000 A)

Sélection

225–5 000 A / 600 volts ou moins
Non ventilée 225 à 600 A

Numéro de catalogue de la barre blindée							
Intensité nominale	Numéro de catalogue de base	Dimensions du boîtier (pouces)	Poids à l'expédition lb/pi	Bride murale – Numéro de catalogue	Support de plancher – Numéro de catalogue	Obturateur d'extrémité – Numéro de catalogue	Supports② – Numéro de catalogue
Tripolaire							
225	**UH302AB**	4½ x 10	8	**UF145**	**UFS145**	**UE145**	**UH145**
400	**UH304AB**	4½ x 10	9	**UF145**	**UFS145**	**UE145**	**UH145**
600	**UH306AB**	5½ x 10	10	**UF145**	**UFS145**	**UE155**	**UH155**
4 pôles, neutre massif							
225	**UH502AB**	4½ x 10	8	**UF145**	**UFS145**	**UE145**	**UH145**
400	**UH504AB**	4½ x 10	9	**UF145**	**UFS145**	**UE145**	**UH145**
600	**UH506AB**	5½ x 10	10	**UF145**	**UFS145**	**UE155**	**UH155**

Ventilée 800 à 5 000 A, avec barre de mise à la terre

Sections complètes de barre blindée								
Intensité nominale①					Bride murale – Numéro de catalogue	Support de plancher – Numéro de catalogue	Obturateur d'extrémité – Numéro de catalogue	Supports② – Numéro de catalogue
Sur chant	À plat	Numéro de catalogue de base	Dimensions du boîtier (pouces)	Poids à l'expédition lb/pi				
Tripolaire								
800	800	**UH308AV**	4½ x 10	10	**UF145**	**UFS145**	**UE145**	**UH145**
1 000	800	**UH310AV**	4½ x 10	11	**UF145**	**UFS145**	**UE145**	**UH145**
1 200	1 000	**UH312AV**	5½ x 10	12	**UF155**	**UFS145**	**UE155**	**UH155**
1 350	1 200	**UH313AV**	5½ x 10	13	**UF155**	**UFS145**	**UE155**	**UH155**
1 600	1 350	**UH316AV**	7½ x 10	16	**UF175**	**UFS179**	**UE175**	**UH175**
2 000	1 600	**UH320AV**	7½ x 10	19	**UF175**	**UFS179**	**UE175**	**UH175**
2 500	2 000	**UH325AV**	9½ x 10	23	**UF195**	**UFS179**	**UE175**	**UH195**
3 000	3 000	**UH330AV**	7½ x 20⅝	32	**UF275**	**UFS279**	**UE275**	**UH275**
4 000	3 500	**UH340AV**	9½ x 20⅝	41	**UF295**	**UFS279**	**UE295**	**UH295**
5 000	4 000	**UH350AV**	9½ x 20⅝	45	**UF295**	**UFS279**	**UE295**	**UH295**
4 pôles, neutre massif								
800	800	**UH508AV**	4½ x 10	11	**UF145**	**UFS145**	**UE145**	**UH145**
1 000	800	**UH510AV**	4½ x 10	12	**UF145**	**UFS145**	**UE145**	**UH145**
1 200	1 000	**UH512AV**	5½ x 10	14	**UF155**	**UFS145**	**UE155**	**UH155**
1 350	1 200	**UH513AV**	5½ x 10	15	**UF155**	**UFS145**	**UE155**	**UH155**
1 600	1 350	**UH516AV**	7½ x 10	18	**UF175**	**UFS179**	**UE175**	**UH175**
2 000	1 600	**UH520AV**	7½ x 10	21	**UF175**	**UFS179**	**UE175**	**UH175**
2 500	2 000	**UH525AV**	9½ x 10	26	**UF195**	**UFS179**	**UE195**	**UH195**
3 000	3 000	**UH530AV**	7½ x 20⅝	35	**UF275**	**UFS279**	**UE275**	**UH275**
4 000	3 500	**UH540AV**	9½ x 20⅝	47	**UF295**	**UFS279**	**UE295**	**UH295**
5 000	4 000	**UH550AV**	9½ x 20⅝	52	**UF295**	**UFS279**	**UE295**	**UH295**

Tableau des suffixes XLU

Description	Suffixe
Alimentation	F
Enfichable	P
Coude	L
Té	T
Croix	X
Connexion de tableau de contrôle	S
Section d'expansion	J
Boîtier de branchement central	M
Boîtier de branchement d'extrémité	B
Collet XFMR	—
Branchement XFMR phases 1-3	—
Branchement XFMR phases 3-1	—
Bride de toit	—
Réducteurs à fusibles	—
Réducteur sans fusibles	—

① Deux intensités nominales sont prévues pour les barres blindées ventilées XL-U, suivant qu'elles sont installées sur chant ou à plat. Voir ci-dessus.
② Adaptateur pour support à tige UJ100 : page 13-80.

REMARQUES GÉNÉRALES :
1) Conversion pouces – millimètres : voir section Données techniques.
2) Pour former le numéro de catalogue complet, ajouter au numéro de catalogue de base le suffixe correspondant à l'article voulu. Exemple : numéro de catalogue de base de barre blindée : U316AV, avec embase accessoire pour tableau de contrôle : U316AVSG.
3) Un boîtier à carcasse fermée est offert jusqu'à 3 000 A (Al). Replacer « V » par « E » dans le numéro de catalogue.
4) Les longueurs d'artère d'alimentation suivantes s'appliquent :
Coude XL-U 2 pi — Section XLU-EXP 4 pi
Té XL-U 3 pi — Embase XL-U SWBD 1 pi
Croix XL-U 4 pi — Réducteur XL-U 4 pi
5) Pour un pouvoir de court-circuit nominal plus élevé, ajouter « HH » après le « U » (UHH302ABP)
6) Brides de plancher ou de plafond : commander en donnant seulement cette description.
7) Barre de mise à la terre interne offerte comme équipement standard.
8) Le prix d'accessoire doit être doublé pour les coudes autres que ceux à 90 degrés.
9) L'embase pour tableau de contrôle comprend la bride pour recouvrir l'ouverture pratiquée au haut d'un tableau intérieur et une longueur de 8 pouces de barre à l'intérieur du tableau. Le matériel de connexion est fourni par le constructeur du tableau.
10) Le collet de raccordement de transformateur comprend le boîtier avec joint d'étanchéité de dimensions convenables pour le collet, les sangles flexibles et les boulons. Ne comprend pas de barre blindée. Consulter l'usine pour des détails concernant la connexion à un transformateur non fabriqué par Siemens.

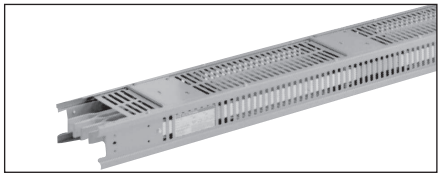

Distribution de l'énergie avec barres blindées

XL-U^MD en cuivre (225–6 500 A)

Sélection

225–6 500 A / 600 volts ou moins
Non ventilée 225 à 600 A

Numéro de catalogue de la barre blindée				Bride murale – Numéro de catalogue	Support de plancher – Numéro de catalogue	Obturateur d'extrémité – Numéro de catalogue	Supports② – Numéro de catalogue
Intensité nominale	Numéro de catalogue de base	Dimensions du boîtier (pouces)	Poids à l'expédition lb/pi				
Tripolaire							
225	**UH302CB**	4½ x 10	8	**UF145**	**UFS145**	**UE145**	**UH145**
400	**UH304CB**		12	**UF145**	**UFS145**	**UE145**	**UH145**
600	**UH306CB**		13	**UF145**	**UFS145**	**UE145**	**UH145**
4 pôles, neutre massif							
225	**UH502CB**	4½ x 10	9	**UF145**	**UFS145**	**UE145**	**UH145**
400	**UH504CB**		13	**UF145**	**UFS145**	**UE145**	**UH145**
600	**UH506CB**		15	**UF145**	**UFS145**	**UE145**	**UH145**

Ventilée 800 à 5 000 A, avec barre de mise à la terre

Sections complètes de barre blindée					Bride murale – Numéro de catalogue	Support de plancher – Numéro de catalogue	Obturateur d'extrémité – Numéro de catalogue	Supports② – Numéro de catalogue
Intensité nominale①								
Sur chant	À plat	Numéro de catalogue de base	Dimensions du boîtier (pouces)	Poids à l'expédition lb/pi				
Tripolaire								
	800	**UH308CV**	4½ x 10	12	**UF145**	**UFS145**	**UE145**	**UH145**
1 000	1 000	**UH310CV**	4½ x 10	15	**UF145**	**UFS145**	**UE145**	**UH145**
1 200	1 000	**UH312CV**	4½ x 10	16	**UF145**	**UFS145**	**UE145**	**UH145**
1 350	1 200	**UH313CV**	4½ x 10	19	**UF145**	**UFS145**	**UE145**	**UH145**
1 600	1 350	**UH316CV**	5½ x 10	23	**UF155**	**UFS145**	**UE155**	**UH155**
2 000	1 600	**UH320CV**	5½ x 10	26	**UF155**	**UFS145**	**UE155**	**UH155**
2 500	2 000	**UH325CV**	7½ x 10	34	**UF175**	**UFS179**	**UE175**	**UH175**
3 000	2 500	**UH330CV**	9½ x 10	41	**UF195**	**UFS179**	**UE195**	**UH195**
4 000	4 000	**UH340CV**	7½ x 20⅝	57	**UF275**	**UFS279**	**UE275**	**UH275**
5 000	4 500	**UH350CV**	7½ x 20⅝	70	**UF275**	**UFS275**	**UE275**	**UH275**
6 000	5 000	**UH360CV**	9½ x 20⅝	85	**UF295**	**UFS279**	**UE295**	**UH295**
6 500	5 500	**UH365CV**	9½ x 20⅝	98	**UF295**	**UFS279**	**UE295**	**UH295**
4 pôles, neutre massif								
800	800	**UH508CV**	4½ x 10	14	**UF145**	**UFS145**	**UE145**	**UH145**
1 000	1 000	**UH510CV**	4½ x 10	18	**UF145**	**UFS145**	**UE145**	**UH145**
1 200	1 000	**UH512CV**	4½ x 10	19	**UF145**	**UFS145**	**UE145**	**UH145**
1 350	1 200	**UH513CV**	4½ x 10	23	**UF145**	**UFS145**	**UE145**	**UH145**
1 600	1 350	**UH516CV**	5½ x 10	28	**UF155**	**UFS145**	**UE155**	**UH155**
2 000	1 600	**UH520CV**	5½ x 10	30	**UF155**	**UFS145**	**UE155**	**UH155**
2 500	2 000	**UH525CV**	7½ x 10	42	**UF175**	**UFS179**	**UE175**	**UH175**
3 000	2 500	**UH530CV**	7½ x 10	61	**UF195**	**UFS179**	**UE195**	**UH195**
4 000	4 000	**UH540CV**	7½ x 20⅝	70	**UF275**	**UFS279**	**UE275**	**UH275**
5 000	4 500	**UH550CV**	7½ x 20⅝	86	**UF275**	**UFS279**	**UE275**	**UH275**
6 000	5 000	**UH560CV**	9½ x 20⅝	105	**UF295**	**UFS279**	**UE295**	**UH295**
6 500	5 500	**UH565CV**	9½ x 20⅝	122	**UF295**	**UFS279**	**UE295**	**UH295**

Tableau des suffixes XLU

Description	Suffixe
Alimentation	F
Enfichable	P
Coude	L
Té	T
Croix	X
Connexion de tableau de contrôle	S
Section d'expansion	J
Boîtier de branchement central	M
Boîtier de branchement d'extrémité	B
Collet XFMR	—
Branchement XFMR phases 1-3	—
Branchement XFMR phases 3-1	—
Bride de toit	—
Réducteurs à fusibles	—
Réducteur sans fusibles	—

Calibre « M »/Calibre standard Tableau de conversion

1 000 A/pouce carré Calibre « M »	Équivalent du calibre standard
225	—
400	—
600	800
800	1 200
1 000	1 350
1 200	1 600
1 350	2 000
1 600	2 500
2 000	2 500
2 500	3 000
3 000	4 000
4 000	5 000

① Deux intensités nominales sont prévues pour les barres blindées ventilées XL-U, suivant qu'elles sont installées sur chant ou à plat. Voir ci-dessus.
② Adaptateur pour support à tige UJ100 : page 13-80.

REMARQUES GÉNÉRALES :
1) Conversion pouces – millimètres : voir section Données techniques.
2) Pour former le numéro de catalogue complet, ajouter au numéro de catalogue de base le suffixe correspondant à l'article voulu. Exemple : numéro de catalogue de base de barre blindée : U316AV; avec embase accessoire pour tableau : U316AVSG.
3) Un boîtier à carcasse fermée est offert jusqu'à 4 000 A (Cu). Replacer « V » par « E » dans le numéro de catalogue.
4) Les longueurs d'artère d'alimentation suivantes s'appliquent :
   Coude XL-U 2 pi — Section XLU-EXP 4 pi
   Té XL-U 3 pi — Embase XL-U SWBD 1 pi
   Croix XL-U 4 pi — Réducteur XL-U 4 pi
5) Pour un pouvoir de court-circuit nominal plus élevé, ajouter « HH » après le « U » (UHH302CBP)
6) Brides de plancher ou de plafond : commander en donnant seulement cette description.
7) Barre de mise à la terre interne offerte comme équipement standard.

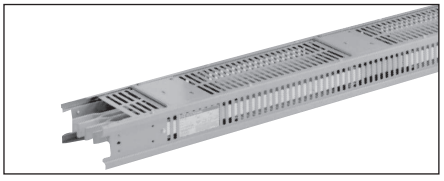

8) Le prix d'accessoire doit être doublé pour les coudes autres que ceux à 90 degrés.
9) L'embase pour tableau de contrôle comprend la bride pour recouvrir l'ouverture pratiquée au haut d'un tableau intérieur et une longueur de 8 pouces de barre à l'intérieur du tableau. Le matériel de connexion est fourni par le constructeur du tableau.
10) Le collet de raccordement de transformateur comprend le boîtier avec joint d'étanchéité de dimensions convenables pour le collet, les sangles flexibles et les boulons. Ne comprend pas de barre blindée. Consulter l'usine pour des détails concernant la connexion à un transformateur non fabriqué par Siemens.

Distribution de l'énergie avec barres blindées

Dispositifs enfichables XL-X^MD, XL-U^MD, BD^MD

Sélection

Adaptateurs de disjoncteur

Depuis juin 2014, Siemens n'offre plus de solution complète pour les adaptateurs de barre omnibus hérités.

Manœuvre au plancher

Type de disjoncteur	Volts c.a.	Intensité nominale	Triphasé, 3 fils — Coffret seulement② — Numéro de catalogue② XL-X	Triphasé, 3 fils — Coffret seulement② — Numéro de catalogue② XL-U	Triphasé, 3 fils — Coffret seulement② — Numéro de catalogue BD enfichable①②	Triphasé, 4 fils — Coffret seulement② — Numéro de catalogue② XL-X	Triphasé, 4 fils — Coffret seulement② — Numéro de catalogue② XL-U	Triphasé, 4 fils — Coffret seulement② — Numéro de catalogue BD enfichable①②③
ED2	240	15-60 70-100	REC3100G	UEC3100G	BEC3100	REC4100G	UEC4100G	BEC4100
ED4	480	15-60 70-100						
ED6	600	15-60 70-100						
FD6, FXD		70-250	RFC3250G	UFC3250G	BFC3250	RFC4250G	UFC4250G	BFC4250

Adaptateurs d'interrupteur Vacu-Break^MD à fusibles I-T-E, manœuvre au plancher, avec protection de bornes de ligne

Volts	Intensité nominale	Triphasé, 3 fils — Puissance nominale — Standard (NEC)	Triphasé, 3 fils — Puissance nominale — Maximum (Délai)	Triphasé, 3 fils — Numéro de catalogue — XL-X	Triphasé, 3 fils — Numéro de catalogue — XL-U	Triphasé, 3 fils — Numéro de catalogue — BD③ enfichable①	Triphasé, 4 fils — Puissance nominale, c.a. — Standard (NEC)	Triphasé, 4 fils — Puissance nominale, c.a. — Maximum (Délai)	Triphasé, 4 fils — Numéro de catalogue — XL-X	Triphasé, 4 fils — Numéro de catalogue — XL-U	Triphasé, 4 fils — Numéro de catalogue — BD③ enfichable①
250 c.a. ou 250 c.c.	30	3	7½	RV321G	UV321G	BOS14321	3	7½	RV421G	UV421G	BOS16421
	60	7½	15	RV322G	UV322G	BOS14322	7½	15	RV422G	UV422G	BOS16422
	100	15	30	RV323G	UV323G	BOS14323	15	30	RV423G	UV423G	BOS16423
	200	25	60	RV324G	UV324G	BOS14324	25	60	RV424G	UV424G	BOS16424
600 c.a.	30	7½	20	RV361G	UV361G	BOS14351	5	15	RV461G	UV461G	BOS16451
	60	15	50	RV362G	UV362G	BOS14352	15	30	RV462G	UV462G	BOS16452
	100	30	75	RV363G	UV363G	BOS14353	25	60	RV463G	UV463G	BOS16453
	200	60	150	RV364G	UV364G	BOS14354	50	125	RV464G	UV464G	BOS16454

Ensembles d'adaptateur de fusible — RV et UV⑥

Intensité	Classe J Numéro de catalogue	Classe T Numéro de catalogue	Classe R Numéro de catalogue
240 V c.a./250 V c.c.			
30	④	④	W56626
60	④	④	W56628
100	④	TFAK32	W55365
200	④	TFAK42	W55366
600 V			
30	④	④	W56627
60	④	④	W56629
100	④	TFAK35	W55365
200	④	TFAK45	W55366

Ensemble de mise à la terre installables sur le terrain pour adaptateurs de barre BD à fusibles

Intensité nominale	Numéro de catalogue
30-60	W63231
100	W63232
200	W63233

Remarque : Conçus pour utilisation sur une barre blindée avec barre de mise à la terre fabriquée après mars 1986. Pour les ensembles de mise à la terre plus anciens, consultez votre bureau de ventes.

Ensembles d'adaptateur de fusible — BOS⑥

Intensité	Classe J Numéro de catalogue	Classe T Numéro de catalogue	Classe R Numéro de catalogue
240 V c.a./250 V c.c.			
30	④	④	W56626
60	④	④	W56628
100	W49827	TFAK32	W55365
200	W49819	TFAK42	W55366
600 V			
30	W49832	④	W56627
60	W49830	④	W56629
100	W49828	TFAK35	W55365
200	W49818	TFAK45	W55366

① Doigt de mise à la terre — voir tableau.
② Les coffrets sont des articles de stock courant. Pour commander un adaptateur de disjoncteur pour barre blindée au complet avec son disjoncteur installé en usine, il faut prévoir un délai d'assemblage et **PRÉCISER** le modèle de coffret, le calibre du bâti, le nombre de phases et l'intensité nominale.
Exemple : Un UEC3100—ED4—3P—70A–assemblé en usine

③ Si la capacité des barres blindées BD en aluminium dépasse 400 A ou 600 A pour celles en cuivre, il faut préciser la capacité pour déterminer le nombre et la disposition des doigts de neutre nécessaires.
④ Non requis.
⑤ Remplacer « _ » par « 1 » ou « 2 ».
Consulter le tableau : Réf. au n° de catalogue de l'adaptateur de barre omnibus BD indiqué à la page 13-80.

⑥ Les numéros de pièce des ensembles de fusible de classe R et de classe J sont pour des dispositifs uniques. Commander deux (2) ensembles pour des dispositifs doubles. Les numéros de pièce des ensembles de fusible de classe T sont pour un dispositif à un seul pôle. Commander trois (3) ensembles pour un dispositif à trois pôles.

Dispositifs enfichables et cellules XL-X^MD, XL-U^MD et BD®

Sélection

Poids à l'expédition (lb)

Adaptateurs de barre à disjoncteur seulement

Type de disjoncteur	Intensité nominale	Triphasé, 3 fils				Triphasé, 4 fils			
		Coffret seulement		Ensemble complet		Coffret seulement		Ensemble complet	
		XL-U XL-X	BD, LO-X	XL-U XL-X	BD, LO-X	XL-U XL-X	BD, LO-X	XL-U XL-X	BD, LO-X
ED2, ED4, ED6	15-100	12	14	13	15	13	15	14	10
FD6, FXD	70-250	1	27	51	37	45	28	55	38

Poids à l'expédition (lb)

Adaptateurs de barre à fusibles seulement

Intensité nominale de l'interrupteur	Triphasé, 3 fils		Triphasé, 4 fils	
	XL-X XL-U	BD, LO-X	XL-X XL-U	BD, LO-X
	Préfixe RV UV	Préfixe BOS	Préfixe RV UV	Préfixe BOS
30,60	17	15	19	12
100	17	18	19	18
200	36	34	38	36

Cellules à fusibles et à disjoncteur sous boîtier moulé

Pour les configurations typiques, consultez la page 13-34.

Réf. au nº de catalogue de l'adaptateur

Numéro de catalogue	Barre blindée ABD4						Barre blindée BDP4						
	225 ABD402	400 ABD404	600 ABD406	800 ABD408	1 000 ABD410	1 200 ABD412	225 BDP402	400 BDP404	600 BDP406	800 BDP408	1 000 BDP410	1 350 BDP413	1 600 BDP416
BOS16451	—	—	✓	—	✓	✓	—	—	—	—	—	✓	✓
BOS16452	—	✓	—	✓	—	—	—	✓	✓	✓	✓	—	—

Depuis juin 2014, Siemens n'offre plus de solution complète pour les adaptateurs de barre omnibus hérités.